Contenido

Introducción 1
Llaves, puertas y ventanas 10
Asientos y apoyacabezas 45
Portaobjetos 99
Instrumentos y controles 103
Iluminación 149
Sistema de audio 161
Climatización 205
Conducción y funcionamiento 214
Cuidado del vehículo 379
Servicio y mantenimiento 476
Datos técnicos 486
Información del cliente 490
OnStar 502
Servicios conectados 508
Índice 511

Introducción

California, advertencia sobre la Propuesta 65

ADVERTENCIA

La operación, el servicio y el mantenimiento de un vehículo de pasajeros o un automotor todo terreno puede exponerle a productos químicos como el gas del escape, el monóxido de carbono, ftalatos y plomo, que el Estado de California reconoce como causantes de cáncer, defectos de nacimiento u otros daños reproductivos. Para minimizar la exposición, evite respirar el escape, no haga funcionar el motor en ralentí si no es necesario, efectúe el servicio de su vehículo en un área bien ventilada, use guantes y lávese las manos con frecuencia cuando realice el servicio de su vehículo. Para más información, vaya a www.P65Warnings.ca.gov/passenger-vehicle.

Introducción

Los nombres, logotipos, emblemas, eslóganes, nombres de modelo de vehículos y diseños de carrocería de vehículos que aparecen en este manual, incluyendo a modo enunciativo pero no limitativo a GM, el logotipo de GM, CHEVROLET, el emblema de CHEVROLET, SILVERADO y Z71 son marcas comerciales y/o marcas de servicio de General Motors LLC, sus subsidiarias, filiales u otorgantes de licencias.

Para los vehículos vendidos por primera vez en Canadá, sustituya "General Motors of Canada Company" por Chevrolet Motor Division en todos los lugares en los cuales aparezca en este manual.

Este manual describe funciones que pueden o no estar presentes en el vehículo debido a que podría ser un equipo opcional que no se adquirió con el vehículo, variantes de modelos, especificaciones según el país, funciones/aplicaciones que pueden no estar presentes en su región o cambios posteriores a la impresión del presente Manual del propietario, incluyendo cambios en el contenido estándar u opcional.

Si el vehículo cuenta con el motor diésel Duramax, consulte el suplemento diésel de Duramax para obtener información específica sobre este motor.

Consulte la documentación de la compra de su vehículo específico para confirmar las características.

Conserve este manual en el vehículo para poder consultarlo rápidamente.

Uso del manual

Para ubicar rápidamente información acerca del vehículo, use el Índice del final del manual. Es una lista por orden alfabético del contenido del manual y el número de la página dónde encontrarlo.

Peligro, Advertencia y Atención

Los mensajes de advertencia en las etiquetas del vehículo y en este manual describen riesgos así como qué hacer para evitarlos o reducirlos.

⚠ Peligro

Peligro indica un riesgo elevado, que causaría lesiones graves o la muerte.

⚠ Peligro

Peligro indica un riesgo que podría causar lesiones o la muerte.

Atención

Atención indica un riesgo que podría causar daños a la propiedad o al vehículo.



Un círculo con una banda que lo atraviesa es un símbolo de seguridad que significa "No haga esto" o "No permita que esto suceda".

Símbolos

El vehículo posee componentes y etiquetas que usan símbolos en lugar de texto. Los símbolos se muestran junto con el texto que

describe la operación o la información relacionada con un componente, control, mensaje, medidor o indicador específico.

: Se muestra cuando el manual del propietario tiene instrucciones o información adicionales.

: Se muestra cuando el manual de servicio tiene instrucciones o información adicionales.

: Se muestra cuando hay más información en otra página - "ver página".

Tabla de símbolos del vehículo

He aquí algunos símbolos adicionales que se pueden encontrar en el vehículo y sus significados. Consulte las funciones es este manual por información.

: Sistema de aire acondicionado

: Aceite refrigerante del aire acondicionado

: Luz de alistamiento del airbag

: Sistema antibloqueo de frenos (ABS)

: Luz de advertencia del sistema de frenos

: Deseche debidamente las piezas usadas

: No aplique agua a alta presión

: Temperatura del refrigerante del motor

: Prohibido fuego/llama

: Inflamable

: Alerta de colisión frontal

: Ubicación del seguro de la cubierta de la caja de fusibles

: Los fusibles

: Asientos para niños (dispositivos de sujeción para niños) con sistema ISOFIX/ LATCH

: Las cubiertas de las cajas de fusibles deben estar correctamente montadas

: Alerta de cambio de carril

: Advertencia de abandono del carril

: Asistencia para mantener el carril

: Luz indicadora de falla

: Presión de aceite

: Asistencia al estacionamiento

: Indicador de peatón adelante

: Alimentación

: Alerta de tráfico cruzado posterior

: Técnico matriculado

: Arranque remoto del vehículo

: Riesgo de incendio eléctrico

: Avisos del cinturón de seguridad

: Alerta de zona lateral ciega

: Parada/Arranque

: Monitor de presión de los neumáticos

: Control de tracción/StabiliTrak/control electrónico de estabilidad (ESC)

: Bajo presión

: Indicador de vehículo adelante

Vista general del tablero de instrumentos

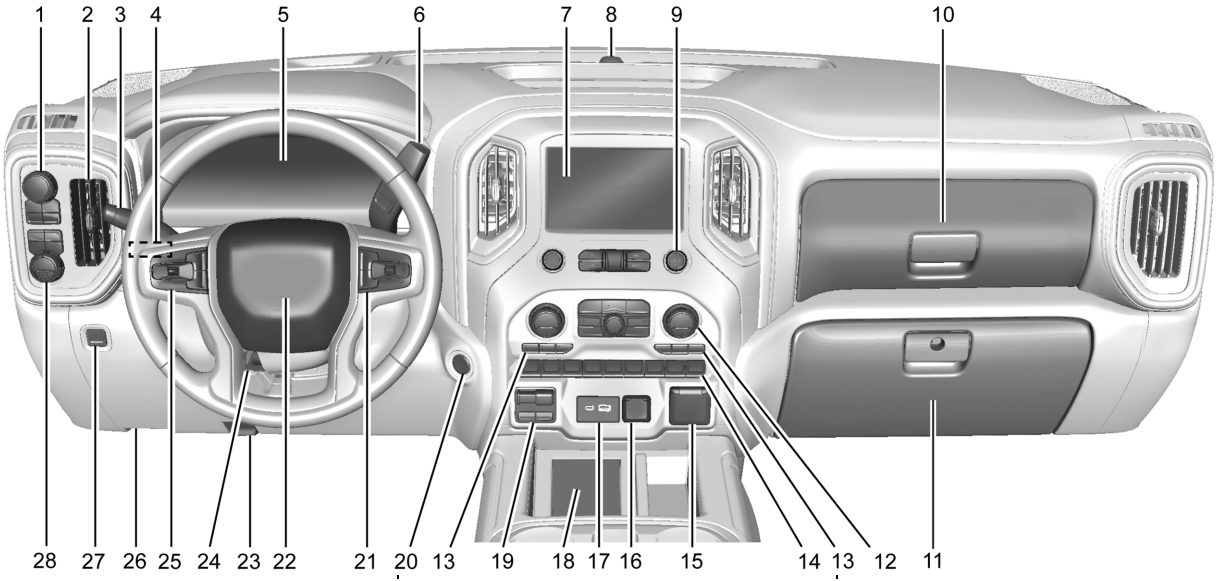

Camioneta de trabajo y personalizada

1. Modo remolque/acarreo (en algunos modelos). Vea *Control de modo conductor* ⇨ *269*.

Control de la caja de transferencia automática (si está equipada). Vea *Tracción en las cuatro ruedas* ⇨ *258*.

Control de modo conductor ⇨ *269* (si está equipado).

2. *Salidas de ventilación* ⇨ *211*.

Chevrolet Silverado 1500 Owner Manual (GMNA-Localizing-U.S./Canada/
Mexico/Paraguay-17382604) - 2024 - Source - 5/11/23

3. Palanca de las luces de giro. Vea *Señalización de giros y cambios de carril* ⇨ *153*.

   Limpia/lavaparabrisas ⇨ *106*.
4. *Pantalla de visualización frontal (HUD)* ⇨ *141* (si está equipado).
5. *Cuadro de instrumentos (Nivel base)* ⇨ *113* o *Cuadro de instrumentos (Gama alta)* ⇨ *114*.
6. Palanca de cambios. Vea *Transmisión automática (Palanca de cambios electrónica)* ⇨ *250* o *Transmisión automática (Palanca de cambios mecánica)* ⇨ *247*.

   Modo de selección de rango. Vea *Modo manual (Palanca de cambios mecánica)* ⇨ *254* o *Modo manual (Palanca de cambios electrónica)* ⇨ *256*.
7. Pantalla de infoentretenimiento Vea *Utilización del sistema* ⇨ *166*.
8. Sensor de luz. Vea *Sistema automático de faros* ⇨ *152*.

   Sistema de alarma del vehículo. Vea *Seguridad del vehículo* ⇨ *31*.
9. Controles del infoentretenimiento. Vea *Vista general (Radio base)* ⇨ *163* o *Vista general (Radio de nivel superior)* ⇨ *164*.
10. Guantera superior. Vea *Guantera* ⇨ *99*.
11. Guantera inferior. Vea *Guantera* ⇨ *99*.
12. *Sistemas de climatización* ⇨ *205* (si está equipado).

    Sistema de climatización automática dual ⇨ *208* (si está equipado).
13. *Asientos delanteros calefaccionados y ventilados* ⇨ *53* (si está equipado).
14. Interruptor del asistente de estacionamiento (si está equipado). Vea *Sistemas de asistencia para estacionar o ir marcha atrás* ⇨ *311*.

    Control de tracción/Control electrónico de estabilidad ⇨ *266*.

    Luces de emergencia ⇨ *153*.

    Asistencia para mantener el carril (LKA) ⇨ *333*.

    Interruptor del control de descenso en pendiente (si está equipado). Vea *Control de descenso en pendientes (HDC)* ⇨ *268*.

    Escalones eléctricos ⇨ *30* (si está equipado).

    Compuerta trasera con desbloqueo eléctrico (si está equipado). Vea *Portón trasero* ⇨ *22*.

    Interruptor de inhabilitación del frenado automático (si está equipado). Vea *Sistema de parada/arranque* ⇨ *238*.

    Botón de apertura rápida de ventana (si está equipado). Vea *Levantavidrios eléctricos* ⇨ *40*.

    Modo grúa/remolque ⇨ *257* (en algunos modelos).

    Freno de escape (si está equipado). Consulte el Suplemento diésel de Duramax.

    Toma de fuerza (PTO) (Si está equipada). Consulte el Suplemento diésel de Duramax.
15. Tomacorriente (corriente alterna) (si está equipado). Vea *Tomas de tensión* ⇨ *107*.
16. Tomacorriente (corriente continua). Vea *Tomas de tensión* ⇨ *107*.
17. *Puerto USB* ⇨ *173*.
18. *Carga inductiva* ⇨ *109* (si está equipado).

19. Panel de control de los frenos del remolque (si está equipado). Consulte "Sistema de control integrado de frenos de remolque" en *Equipo de remolque* ⇨ *350*.
20. ENGINE START/STOP (ARRANQUE/ DETENIMIENTO DEL MOTOR).

    Consulte *Posiciones del encendido* ⇨ *235*.
21. *Mandos en el volante* ⇨ *165*.

    Controles del centro de información para el conductor (DIC). Vea *Centro de información del conductor (Nivel base)* ⇨ *136* o *Centro de información del conductor (Gama alta)* ⇨ *138*.
22. *Bocina* ⇨ *105*.
23. Apertura del capó. Vea *Capó* ⇨ *381*.
24. *Ajuste del volante* ⇨ *104*.
25. *Control de velocidad crucero* ⇨ *276*.

    Control de velocidad crucero autoadaptable (Cámara) ⇨ *278* (si está equipado).

    Sistema de alerta de colisión frontal (FCA) ⇨ *323* (si está equipado).

    Volante calefaccionado ⇨ *105* (si está equipado).
26. Conector de enlace de datos (DLC) (no se ve). Vea *Indicador de averías (MIL) (Luz indicadora de necesidad de revisión del motor)* ⇨ *125*.
27. *Freno de estacionamiento eléctrico* ⇨ *263*.
28. *Faros antiniebla* ⇨ *154* (si está equipado).

    Control de la iluminación del tablero de instrumentos ⇨ *157*.

    Luces de carga exteriores ⇨ *155*.

    Llave de las luces ⇨ *149*.

    Luces de cortesía ⇨ *154* (si está equipado).

Chevrolet Silverado 1500 Owner Manual (GMNA-Localizing-U.S./Canada/
Mexico/Paraguay-17382604) - 2024 - Source - 5/11/23

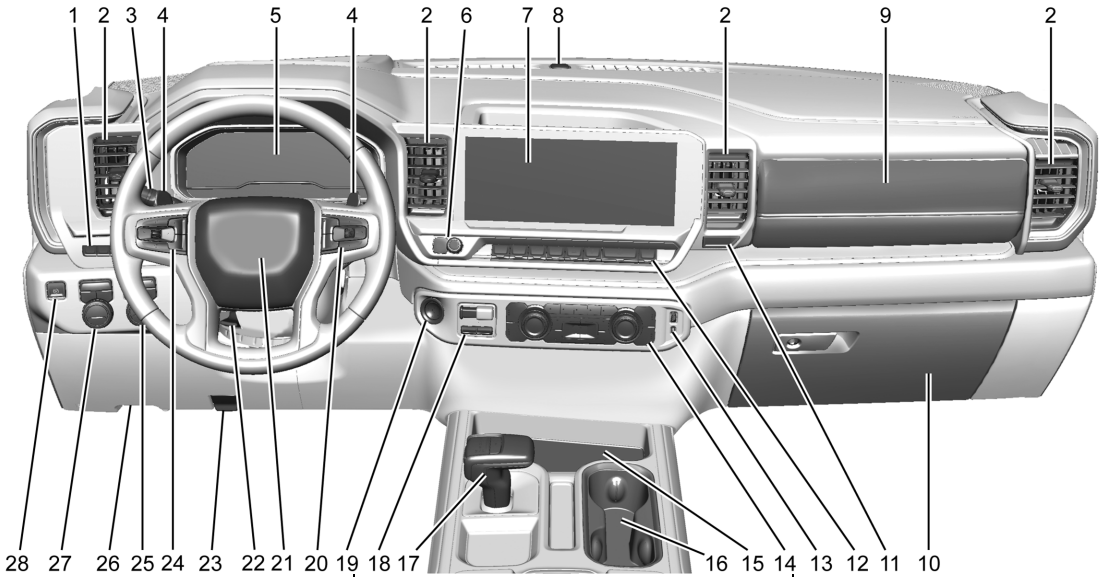

Se muestra la gama alta; la gama base es similar

1. *Pantalla de visualización frontal (HUD)* ⇨ *141* (si está equipado).
2. *Salidas de ventilación* ⇨ *211*.
3. Palanca de las luces de giro. Vea *Señalización de giros y cambios de carril* ⇨ *153*. *Limpia/lavaparabrisas* ⇨ *106*.
4. Modo de selección de rango. Vea *Modo manual (Palanca de cambios mecánica)* ⇨ *254* o *Modo manual (Palanca de cambios electrónica)* ⇨ *256*.
5. *Cuadro de instrumentos (Nivel base)* ⇨ *113* o *Cuadro de instrumentos (Gama alta)* ⇨ *114*.

6. Controles del infoentretenimiento. Vea *Vista general (Radio base)* ⇨ *163* o *Vista general (Radio de nivel superior)* ⇨ *164*.
7. Pantalla de infoentretenimiento Vea *Utilización del sistema* ⇨ *166*.
8. Sensor de luz. Vea *Sistema automático de faros* ⇨ *152*.

   Sistema de alarma del vehículo. Vea *Seguridad del vehículo* ⇨ *31*.
9. Guantera superior. Vea *Guantera* ⇨ *99*.
10. Guantera inferior. Vea *Guantera* ⇨ *99*.
11. Botón de la guantera superior. Vea *Guantera* ⇨ *99*.
12. *Asistencia para mantener el carril (LKA)* ⇨ *333*.

    Interruptor de inhabilitación del frenado automático (si está equipado). Vea *Sistema de parada/arranque* ⇨ *238*.

    Compuerta trasera con desbloqueo eléctrico (si está equipado). Vea *Portón trasero* ⇨ *22*.

    Luces de emergencia ⇨ *153*.

    Control de tracción/Control electrónico de estabilidad ⇨ *266*.

    Interruptor del control de descenso en pendiente (si está equipado). Vea *Control de descenso en pendientes (HDC)* ⇨ *268*.

    Escalones eléctricos ⇨ *30* (si está equipado).

    Botón de apertura rápida de ventana (si está equipado). Vea *Levantavidrios eléctricos* ⇨ *40*.

    Modo grúa/remolque ⇨ *257* (en algunos modelos).

    Freno de escape (si está equipado). Consulte el Suplemento diésel de Duramax.

    Toma de fuerza (PTO) (Si está equipada). Consulte el Suplemento diésel de Duramax.
13. *Puerto USB* ⇨ *173*.
14. *Sistemas de climatización* ⇨ *205* (si está equipado).

    Sistema de climatización automática dual ⇨ *208* (si está equipado).

    Asientos delanteros calefaccionados y ventilados ⇨ *53* (si está equipado).
15. Portaobjetos de la consola central delantera.
16. *Portavasos* ⇨ *99*.
17. Palanca de cambios. Vea *Transmisión automática (Palanca de cambios electrónica)* ⇨ *250* o *Transmisión automática (Palanca de cambios mecánica)* ⇨ *247*.
18. Panel de control de los frenos del remolque (si está equipado). Consulte "Sistema de control integrado de frenos de remolque" en *Equipo de remolque* ⇨ *350*.
19. ENGINE START/STOP (ARRANQUE/DETENIMIENTO DEL MOTOR).

    Consulte *Posiciones del encendido* ⇨ *235*.
20. *Mandos en el volante* ⇨ *165*.

    Controles del centro de información para el conductor (DIC). Vea *Centro de información del conductor (Nivel base)* ⇨ *136* o *Centro de información del conductor (Gama alta)* ⇨ *138*.
21. *Bocina* ⇨ *105*.
22. *Ajuste del volante* ⇨ *104*.
23. Apertura del capó. Vea *Capó* ⇨ *381*.
24. *Control de velocidad crucero* ⇨ *276*.

    Control de velocidad crucero autoadaptable (Cámara) ⇨ *278* (si está equipado).

Chevrolet Silverado 1500 Owner Manual (GMNA-Localizing-U.S./Canada/
Mexico/Paraguay-17382604) - 2024 - Source - 5/11/23

Super Cruise ⇨ *291* (si está equipado).

Sistema de alerta de colisión frontal (FCA) ⇨ *323* (si está equipado).

Volante calefaccionado ⇨ *105* (si está equipado).

25. *Faros antiniebla* ⇨ *154* (si está equipado).

    Control de la iluminación del tablero de instrumentos ⇨ *157*.

    Luces de carga exteriores ⇨ *155*.

    Llave de las luces ⇨ *149*.

    Luces de cortesía ⇨ *154* (si está equipado).

26. Conector de enlace de datos (DLC). Consulte *Indicador de averías (MIL) (Luz indicadora de necesidad de revisión del motor)* ⇨ *125* (no se ve).

27. Control de la caja de transferencia automática. Consulte *Tracción en las cuatro ruedas* ⇨ *258* (si está equipado).

    Control de modo conductor ⇨ *269* (si está equipado).

    Modo grúa/remolque. Consulte *Control de modo conductor* ⇨ *269* (si está equipado).

28. *Freno de estacionamiento eléctrico* ⇨ *263*.

Chevrolet Silverado 1500 Owner Manual (GMNA-Localizing-U.S./Canada/
Mexico/Paraguay-17382604) - 2024 - Source - 5/11/23

Llaves, puertas y ventanas

Llaves y cerraduras
Llaves 10
Llave con mando a distancia 11
Operación de la llave remota 12
Arranque remoto del vehículo 18
Cerraduras de las puertas 19
Cerraduras de puerta eléctricas 20
Bloqueo retrasado 20
Bloqueos automáticos de puertas 21
Protección del bloqueo 21
Cerraduras de seguridad 21

Puertas
Portón trasero 22
Transporte de elementos que pueden causar un incendio 29
Escalones eléctricos 30

Seguridad del vehículo
Seguridad del vehículo 31
Sistema de alarma del vehículo 31
Bloqueo de la columna de la dirección 32
Inmovilizador 32
Funcionamiento del inmovilizador 32

Espejos retrovisores externos
Espejos convexos 33
Ajuste manual 34
Espejos para remolque 34
Espejos retrovisores eléctricos 35
Espejos retrovisores abatibles 35
Espejos retrovisores calefaccionados 36
Retrovisor con atenuación automática 36
Espejos de zona ciega 36
Retrovisores inclinables para marcha atrás 37

Espejos retrovisores internos
Espejos retrovisores interiores 38
Retrovisor manual 38
Espejo retrovisor con atenuación automática 38
Espejo retrovisor con cámara 38

Ventanas
Ventanas 40
Levantavidrios eléctricos 40
Ventanillas traseras 42
Parasoles 43

Techo
Techo solar 43

Llaves y cerraduras

Llaves

⚠ Peligro

Es peligroso dejar niños en un vehículo con una llave remota dentro. Los niños u otras personas podrían sufrir lesiones graves o incluso la muerte. Podrían accionar los levantavidrios eléctricos u otros controles e incluso poner en movimiento el vehículo. Las ventanas funcionan cuando la llave remota está en el vehículo, y los niños u otras personas podrían quedar atrapados por una ventana que se cierra. No deje niños en el vehículo con una llave remota.



Si el vehículo cuenta con el sistema de acceso sin llave, la llave remota tiene un botón en el costado que se usa para retirar la llave.

Esta llave se usa para la puerta del conductor y la guantera.



Pulse el botón para quitar la llave. Nunca tire de la llave sin pulsar el botón.

Diríjase a su concesionario si necesita una llave de reemplazo o adicional.

Si se torna difícil girar la llave, revise si hay basura en el vástago. Limpie periódicamente la llave con un cepillo o una punta metálica.

Con un plan OnStar o de servicio conectado activo, un asesor de OnStar puede desbloquear el vehículo de forma remota. Vea *Descripción general de OnStar* ⇨ *502*.

Si se bloquea el vehículo y usted queda afuera, consulte *Servicio de Asistencia en Carretera* ⇨ *492*.

Si está equipado con asientos con memoria, las llaves remotas 1 y 2 están vinculadas a las memorias 1 y 2 de posición de los asientos.

Consulte *Asientos con memoria* ⇨ *50*.

Llave con mando a distancia

Vea *Declaración de radiofrecuencia* ⇨ *495*.

Si disminuye el alcance de funcionamiento de la llave remota:

- Compruebe la distancia. Es posible que la llave remota esté demasiado lejos del vehículo.
- Compruebe su ubicación. Es posible que otros vehículos u objetos estén bloqueando la señal.
- Revise la pila de la llave remota. Vea "Reemplazo de la pila" más adelante en esta sección.
- Si la llave remota sigue sin funcionar correctamente, consulte con su concesionario o técnico calificado para recibir servicio.

Operación de la llave remota

El sistema de acceso sin llave permite entrar en el vehículo cuando la llave remota se encuentra a no más de 1 m (3 pies). Consulte "Funcionamiento del acceso sin llave" más adelante en esta sección.

Las funciones de la llave remota pueden operar hasta una distancia de 60 m (197 pies) del vehículo.

Otras condiciones pueden afectar el rendimiento de la llave remota. Vea *Llave con mando a distancia* ⇨ *11*.

La llave que forma parte de la llave remota se puede usar para todas las cerraduras.



Remueva la llave pulsando el botón al costado de la llave de acceso remoto, cerca de la parte de abajo, y saque la llave. Nunca tire de la llave sin pulsar el botón.

Si necesita una llave de acceso remoto nueva, consulte a su concesionario.



: Pulse y suelte e inmediatamente mantenga pulsado hasta que las luces indicadoras de giro destellen o mantenga pulsado durante al menos cuatro segundos. El motor puede ponerse en marcha desde fuera del vehículo con la llave remota. Vea *Arranque remoto del vehículo* ⇨ *18*.

: Pulse para bloquear todas las puertas y la compuerta trasera, si está equipada.

Si está habilitada, las luces indicadoras de giro producen un guiño y/o la bocina puede sonar a la segunda pulsación para indicar que se ha producido el bloqueo. Si está habilitada, la bocina suena cuando se pulsa nuevamente dentro de los tres segundos. Para ver los ajustes disponibles en la pantalla del infoentretenimiento, toque Ajustes > Vehículo > Arranque, bloqueo y desbloqueo remotos.

Si la puerta del conductor está abierta cuando se pulsa , se bloquearán todas las puertas y luego la del conductor se desbloqueará inmediatamente, si está habilitada. Para ver los ajustes disponibles en la pantalla del infoentretenimiento, toque Ajustes > Vehículo > Arranque, bloqueo y desbloqueo remotos.

Si la puerta del acompañante está abierta cuando se pulsa , se bloquearán todas las puertas.

Al pulsar , se activa el sistema de alarma. Vea *Sistema de alarma del vehículo* ⇨ *31*.

Si está equipado con plegado remoto de espejos, al pulsar dos veces y mantener pulsado durante un segundo, se plegarán los espejos, si está activado. Para ver los

Chevrolet Silverado 1500 Owner Manual (GMNA-Localizing-U.S./Canada/
Mexico/Paraguay-17382604) - 2024 - Source - 5/11/23

ajustes disponibles en la pantalla del infoentretenimiento, toque Ajustes > Vehículo > Comodidad y conveniencia.

: Pulse una vez para desbloquear solo la puerta del conductor. Si se pulsa nuevamente dentro de los tres segundos, se desbloquean todas las puertas restantes y la trasera. Las luces interiores pueden encenderse y permanecer encendidas por 20 segundos o hasta que se ponga en contacto el encendido.

Si están habilitadas, las luces indicadoras de giro parpadean dos veces para indicar que se produjo el desbloqueo. Si están habilitadas, pueden encenderse las luces exteriores. Para ver los ajustes disponibles en la pantalla del infoentretenimiento, toque Ajustes > Vehículo > Arranque, bloqueo y desbloqueo remotos.

Al pulsar en la llave remota, se desactiva el sistema de alarma. Vea *Sistema de alarma del vehículo* ⇨ *31*.

Si está equipado con plegado remoto de espejos, al pulsar dos veces y mantener pulsado durante un segundo, se desplegarán los espejos, si está activado. Para ver los ajustes disponibles en la pantalla del infoentretenimiento, toque Ajustes > Vehículo > Comodidad y conveniencia.

Presionar dos veces y mantener hasta que se abran completamente las ventanas, si se activó la operación remota de las mismas. Para ver los ajustes disponibles en la pantalla del infoentretenimiento, toque Ajustes > Vehículo > Arranque, bloqueo y desbloqueo remotos.

x2 : Pulse dos veces rápidamente para liberar la compuerta trasera, si está equipada.

: Pulse y suelte para iniciar el localizador del vehículo. Parpadean las luces de giro y suena la bocina tres veces.

Mantenga pulsado por más de tres segundos para activar la alarma de pánico. Parpadean las luces de giro y suena la bocina reiteradamente por 30 segundos. La alarma se apaga cuando se pone en contacto el encendido o cuando se pulsa nuevamente. El encendido debe estar desconectado para que funcione la alarma de pánico.

Uso del acceso sin llave

El sistema de acceso sin llave permite acceder a las puertas y a la compuerta trasera sin pulsar el botón de la llave remota. La llave de remota debe estar a no más de 1 m (3 pies) de la compuerta trasera o la puerta que se está abriendo. Si el vehículo cuenta con esta función, hay un botón en las manijas exteriores de las puertas.

Se puede programar el acceso sin llave para que desbloquee todas las puertas la primera vez que se pulsa bloqueo/desbloqueo desde la puerta del conductor. También se puede desactivar el desbloqueo sin llave. Para ver los ajustes disponibles en la pantalla del infoentretenimiento, toque Ajustes > Vehículo > Arranque, bloqueo y desbloqueo remotos.

Si está equipado con asientos con memoria, las llaves remotas 1 y 2 están vinculadas a las memorias 1 y 2 de posición de los asientos.

Consulte *Asientos con memoria* ⇨ *50*.

Bloqueo/desbloqueo sin llave desde la puerta del conductor

Cuando las puertas están bloqueadas y la llave remota está a no más de 1 m (3 pies) de la manija de la puerta, al pulsar el botón de bloqueo/desbloqueo de la puerta del conductor, se desbloquea esta puerta. Si se pulsa nuevamente el botón de bloqueo/desbloqueo dentro de los cinco segundos, se desbloquearán todas las puertas de acompañantes y la compuerta trasera.

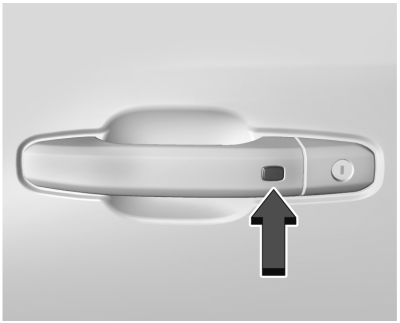

Se muestra el lado del conductor; el lado del acompañante es similar

Pulsar el botón de bloquear/desbloquear hará que se bloqueen todas las puertas si se cumple algunas de las condiciones que siguen:

- Hace más de cinco segundos desde la primera vez que se pulsó el botón de bloquear/desbloquear.
- Se pulsó dos veces el botón de bloquear/desbloquear para desbloquear todas las puertas.
- Se abrió cualquiera de las puertas del vehículo, y ahora todas las puertas están cerradas.

Bloqueo/desbloqueo sin llave desde las puertas de los pasajeros

Cuando las puertas están bloqueadas y la llave remota está a no más de 1 m (3 pies) de la manija de la puerta, al pulsar el botón de bloqueo/desbloqueo de la manija de la puerta de un pasajero, si está equipado, se desbloquearán todas las puertas. Pulsar el botón de bloquear/desbloquear hará que se bloqueen todas las puertas si se cumple algunas de las condiciones que siguen:

- Se usó el botón de bloquear/desbloquear para desbloquear todas las puertas.
- Se abrió cualquiera de las puertas del vehículo, y ahora todas las puertas están cerradas.

Deshabilitación/habilitación del desbloqueo sin llave de manijas exteriores de puertas y compuerta trasera

Si está equipado, se puede inhabilitar y habilitar el desbloqueo sin llave de las manijas exteriores de las puertas y la compuerta trasera.

Inhabilitar desbloqueo sin llave:

Con el vehículo apagado, mantenga pulsados simultáneamente y de la llave remota durante aproximadamente tres segundos. Las luces de la señal de giro guiñarán rápidamente cuatro veces para indicar que el acceso está inhabilitado. Al usar cualquier manija exterior para desbloquear las puertas o abrir la compuerta trasera, las luces indicadoras de giro destellarán cuatro veces rápidamente indicando que el acceso está deshabilitado. Si esta inhabilitado, desarme el sistema de alarma antes de arrancar el vehículo.

Habilitar desbloqueo sin llave:

Chevrolet Silverado 1500 Owner Manual (GMNA-Localizing-U.S./Canada/
Mexico/Paraguay-17382604) - 2024 - Source - 5/11/23

Con el vehículo apagado, mantenga pulsados simultáneamente y de la llave remota durante aproximadamente tres segundos. Las luces de la señal de giro guiñarán rápidamente dos veces para indicar que el acceso está habilitado.

Bloqueo pasivo

Esta función bloquea el vehículo unos pocos segundos después de haberse cerrado todas las puertas, siempre que el vehículo esté apagado y se haya sacado al menos una llave remota del interior o no quede ninguna en su interior.

Si otros dispositivos electrónicos interfieren con la señal de la llave remota, puede que el vehículo no detecte la llave remota que está dentro del vehículo. Si se activa el bloqueo pasivo, las puertas pueden cerrarse con la llave remota dentro del vehículo. No deje la llave remota dentro de un vehículo desatendido.

Para ver los ajustes disponibles en la pantalla del infoentretenimiento, toque Ajustes > Vehículo > Arranque, bloqueo y desbloqueo remotos.

Inhabilitar temporariamente el bloqueo pasivo

Inhabilite temporariamente bloqueo pasivo manteniendo pulsado el botón en el interruptor interior de la puerta con una puerta abierta durante al menos cuatro segundos, o hasta oír tres campanillas. El bloqueo pasivo seguirá inhabilitado hasta pulsar en la puerta interior, o hasta que se arranque el vehículo.

Alerta de control remoto olvidado en el vehículo

Cuando se apaga el vehículo y se deja una llave remota dentro del mismo, sonará la bocina tres veces luego de cerrar todas las puertas. Para ver los ajustes disponibles en la pantalla del infoentretenimiento, toque Ajustes > Vehículo > Arranque, bloqueo y desbloqueo remotos.

Alerta de vehículo sin control remoto en el vehículo

Si el vehículo está encendido y con una puerta abierta y se cierran todas las puertas, el vehículo buscará alguna llave remota en su interior. Si no se detecta una llave remota, el centro de información para el conductor (DIC) mostrará NO REMOTE DETECTED (NO SE DETECTÓ REMOTO) y la bocina sonará tres veces. Esto ocurre solamente una vez al conducir el vehículo. Para ver los ajustes disponibles en la pantalla del infoentretenimiento, toque Ajustes > Vehículo > Arranque, bloqueo y desbloqueo remotos.

Acceso con llave

Para acceder a un vehículo con la pila de la llave remota agotada, consulte *Cerraduras de las puertas* ⇨ *19*.

Programación de llaves remotas para el vehículo

Solo funcionarán las llaves remotas programadas para el vehículo. Si pierde o le roban una llave remota, podrá adquirir y programar una de reemplazo en su concesionario. Se puede reprogramar el vehículo para que las llaves remotas perdidas o robadas ya no funcionen. Cada vehículo puede tener hasta ocho llaves remotas vinculadas al mismo.

Arranque del vehículo con una llave remota con una pila con poca carga

Si la pila de la llave remota tiene poca carga o si hay interferencia con la señal, el DIC puede mostrar NO KEY FOUND, REPLACE BATTERY IN KEY (NO SE ENCONTRÓ NINGUNA

LLAVE. CAMBIAR BATERÍA DE LA LLAVE) o NO REMOTE KEY WAS DETECTED PLACE KEY IN TRANSMITTER KEY POCKET THEN START YOUR VEHICLE (NO SE DETECTÓ CONTROL REMOTO. PONGA EL CONTROL EN COMPARTIMIENTO DE LA LLAVE. ARRANQUE SU VEHÍCULO) al arrancar el vehículo.

Para arrancar el vehículo:

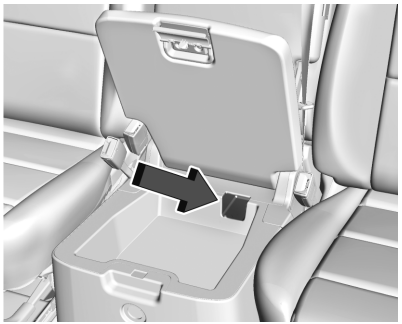

Compartimiento para la llave remota sin asientos anatómicos (compartimiento inferior)



Compartimiento para la llave remota con asientos anatómicos

1. Coloque la llave remota en el compartimiento/inserto para la misma.
2. Con el vehículo en P (estacionamiento) o en N (Punto muerto) pise el pedal de freno y pulse ENGINE START/STOP (ARRANQUE/DETENIMIENTO DEL MOTOR).

   Reemplace la pila de la llave remota lo antes posible.

Reemplazo de la pila

⚠ Peligro

Nunca permita que los niños jueguen con la llave remota. La llave remota contiene una pila pequeña, la cual puede constituir un riesgo de atragantamiento. Si se tragara, pueden presentarse quemaduras internas, dando como resultado lesiones graves o la muerte. Consulte inmediatamente con un médico si alguien se tragara una pila.

⚠ Peligro

Para evitar lesiones personales, no toque las superficies metálicas de la llave remota cuando haya estado expuesta a calor extremo. Estas superficies pueden quedar calientes al tacto a temperaturas por sobre los 59 °C (138 °F).

Atención

Cuando cambia la pila, no toque ningún circuito de la llave remota. La estática de su cuerpo puede dañar la llave remota.

Atención

Siempre cambie la pila por otra del tipo correcto. Colocar una pila del tipo incorrecto podría provocar que la misma explote. Deseche las pilas usadas siguiendo las instrucciones y las leyes locales. No intente prender fuego, aplastar o cortar la pila usada, y evite dejarla expuesta en ambientes con presiones de aire extremadamente bajas o temperaturas altas.

Atención

Si la llave remota no vuelve a montarse correctamente, podría filtrarse líquido por la carcasa y dañarse los circuitos, lo cual provocaría una avería o fallo en la llave remota. Para evitar daños, siga siempre los pasos indicados en el manual sobre cómo volver a montar la llave remota para asegurarse de que quede debidamente sellada tras haberla abierto.

Reemplace pronto la pila de la llave remota si el DIC muestra REPLACE BATTERY IN REMOTE KEY (REEMPLACE LA PILA DE LA LLAVE REMOTA).

Para reemplazar la pila:



1. Pulse el botón del costado de la llave remota, cerca de la parte inferior, y extraiga la llave mecánica. Nunca tire de la llave mecánica sin pulsar el botón.



2. Use la hoja de la llave mecánica en la ranura para retirar la cubierta de la batería a mano.

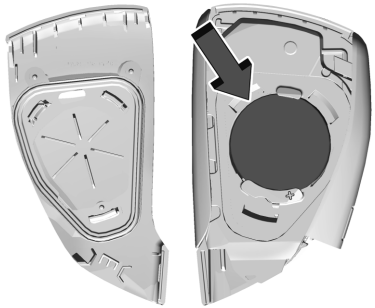

3. Retire la cubierta de la pila.
4. Tire del sello tirando de la lengüeta para tener acceso a la pila.
5. Quite la batería vieja. No utilice un objeto metálico.
6. Inserte la pila nueva con el lado positivo hacia arriba. Use una batería CR2450 de litio o su equivalente para el reemplazo.
7. Coloque el sello de nuevo en la ranura alrededor del compartimiento de la batería.
8. Vuelva a colocar la cubierta de la pila encajándola de nuevo en la llave remota.
9. Vuelva a insertar la llave mecánica.

Arranque remoto del vehículo

Si está equipado con la función de arranque remoto, el sistema de control de la climatización se activa cuando el vehículo se pone en marcha en forma remota, dependiendo de la temperatura exterior.

Es posible que también se enciendan el desempañador trasero y los asientos calefaccionados y ventilados, si están equipados. Vea *Asientos delanteros calefaccionados y ventilados* ⇨ *53*. Para ver los ajustes disponibles en la pantalla del infoentretenimiento, toque Ajustes > Vehículo > Comodidad y conveniencia.

Si está equipado, el volante con calefacción automática también puede activarse. Vea *Volante calefaccionado* ⇨ *105*.

Las leyes de ciertas comunidades pueden restringir el uso de arrancadores remotos. Consulte la normativa local para conocer los requisitos de utilización del arranque remoto de un vehículo.

No use el arranque remoto si el vehículo tiene poco combustible. El vehículo puede quedarse sin combustible.

El vehículo no puede ponerse en marcha en forma remota si:

- La llave remota está dentro del vehículo o si la llave está en el encendido.
- El capó no está cerrado.
- Hay una falla del sistema de control de emisiones y la luz está encendida.
- El encendido está en cualquier posición que no sea off (apagado).
- Las balizas están encendidas.
- Se usaron los 30 minutos de tiempo de marcha del motor.
- La palanca de cambios no está en la posición P (Estacionamiento).

El motor se apagará durante un arranque remoto del vehículo si:

- La temperatura del refrigerante aumenta demasiado.
- Baja la presión del aceite.

El alcance de la llave remota puede reducirse mientras el vehículo está en marcha.

Otras condiciones pueden afectar el rendimiento de la llave remota. Vea *Llave con mando a distancia* ⇨ *11*.

Chevrolet Silverado 1500 Owner Manual (GMNA-Localizing-U.S./Canada/
Mexico/Paraguay-17382604) - 2024 - Source - 5/11/23

Arranque del motor utilizando el arranque remoto

Pulse (x2) dos veces en la llave remota. Las luces de giro destellarán. Las luces destellan para confirmar que se recibió la solicitud de arranque remoto del vehículo. Durante el arranque remoto las luces de estacionamiento quedan encendidas mientras el motor esté en marcha.

El motor se apagará luego de 15 minutos o luego de que se agoten los 30 minutos restantes del tiempo de marcha total, excepto si usted detiene el arranque remoto antes de que se haya completado el tiempo de marcha del vehículo o se haya encendido el vehículo.

Presione el pedal del freno y conecte el encendido para conducir el vehículo.

Tiempo total de marcha del motor

El arranque remoto se puede usar para hacer marchar el motor hasta 30 minutos en total.

Luego de realizar dos arranques remotos de 15 minutos o varios arranques remotos de menos tiempo pero con un total de 30 minutos, el vehículo se debe arrancar y apagar antes de poder volver a usar el arranque remoto nuevamente.

Cancelación de un arranque remoto

Para cancelar un arranque remoto, realice una de las siguientes opciones:

- Pulse (x2). Las luces de estacionamiento se apagarán.
- Encienda las luces de advertencia.
- Gire la llave de encendido a la posición de contacto y luego de apagado.

Cerraduras de las puertas

⚠ Peligro

Las puertas no bloqueadas pueden ser peligrosas.

- Los pasajeros, en particular los niños, pueden fácilmente abrir las puertas y caerse de un vehículo en marcha. Las puertas se pueden desbloquear y abrir con el vehículo en movimiento. La posibilidad de ser arrojado fuera de un vehículo en un choque es mayor si las puertas no están bloqueadas. Por lo tanto, siempre que el vehículo esté en marcha, todos los pasajeros deben llevar sus cinturones de seguridad correctamente puestos y las puertas deben estar bloqueadas.
- Es posible que un niño pequeño que entre en un vehículo no bloqueado, no pueda salir. El niño puede ser afectado por el calor extremo, y sufrir lesiones permanentes o hasta morir por acaloramiento. Siempre que salga del vehículo, deberá bloquearlo.
- Un extraño puede entrar fácilmente por una puerta no bloqueada cuando usted reduce la velocidad del vehículo o lo detiene. Bloquear las puertas puede ayudar a evitar que esto ocurra.

Hay varias maneras de bloquear y de desbloquear el vehículo.

Desde afuera:

- Use la llave remota.
- Use el acceso sin llave, si está equipado.
- Use la llave en la puerta del conductor o la puerta del acompañante, si está equipada.

Desde el interior del vehículo, tire de la manija de la puerta una vez para desbloquear la puerta. Tire de la manija una vez más para abrir la puerta.

Vea *Sistema de alarma del vehículo* ⇨ *31*.

Acceso sin llave

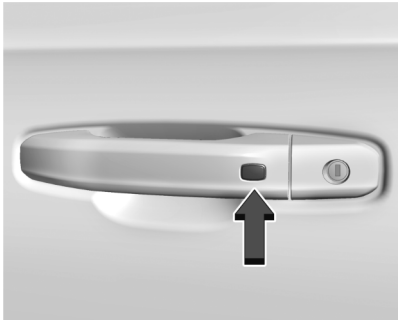

Si está equipada, la llave remota debe estar a no más de 1 m (3 pies) de la compuerta trasera o de la puerta que se está abriendo o bloqueando. Pulse el botón en la manija de la puerta para abrirla. Consulte "Uso del acceso sin llave" en *Operación de la llave remota* ⇨ *12*.

Cerradura girando libremente

El cilindro de la cerradura de la puerta gira libremente cuando se inserta una llave incorrecta, o cuando la llave correcta no está insertada a fondo. La función de libre giro del cilindro de la cerradura de la puerta evita que se fuerce la apertura de la puerta. Para restablecer el cilindro de la cerradura, asegúrese de que la llave correcta esté totalmente insertada en el mismo. Gire la llave hasta que sienta que el cilindro de la cerradura hace un clic y encaja en su lugar. Quite la llave y vuelva a insertarla completamente, y luego gírela para desbloquear el vehículo.

Cerraduras de puerta eléctricas

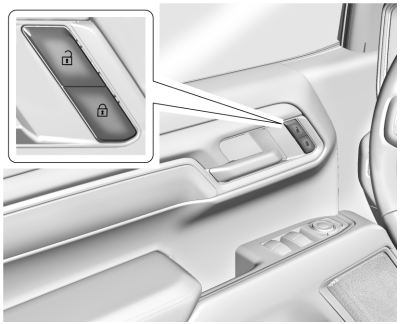

: Pulse para bloquear las puertas.

: Pulse para desbloquear las puertas.

Bloqueo retrasado

Esta función retrasa el bloqueo de las puertas hasta cinco segundos después de que se hayan cerrado todas las puertas.

Cuando se pulsa en el interruptor de bloqueo de puerta eléctrica cuando la misma está abierta, suena una campanilla tres veces indicando que se activó el bloqueo retrasado.

Entonces las puertas se bloquearán automáticamente cinco segundos después de haber cerrado todas las puertas. Si se vuelve a abrir una puerta antes de que transcurran los cinco segundos, se restablecerá el temporizador de cinco segundos una vez que se hayan cerrado nuevamente todas las puertas.

Vuelva a pulsar en el interruptor de bloqueo de puertas, o pulse en la llave remota, para bloquear las puertas inmediatamente.

Esta característica se puede programar. Para ver los ajustes disponibles en la pantalla del infoentretenimiento, toque Ajustes > Vehículo > Cierre centralizado.

Bloqueos automáticos de puertas

Las puertas se bloquean automáticamente cuando están todas cerradas, el encendido está en contacto y la palanca de cambios se saca de P (Estacionamiento).

Si se desbloquea una puerta del vehículo, y luego se abre y se cierra, las puertas se bloquean cuando el conductor retira el pié del freno o cuando el vehículo se desplaza a más de 13 km/h (8 mph).

Para desbloquear las puertas:

- Pulse en el interruptor de bloqueo de puerta eléctrica.
- Coloque la transmisión en P (estacionamiento).

El bloqueo automático de las puertas no se puede desactivar. Se puede programar el desbloqueo automático de las puertas. Para ver los ajustes disponibles en la pantalla del infoentretenimiento, toque Ajustes > Vehículo > Cierre centralizado.

Protección del bloqueo

Si el encendido está activado o en el modo accesorios y se pulsa el interruptor de bloqueo eléctrico de puertas con la puerta del conductor abierta, se bloquean todas las puertas y se desbloquea solamente la puerta del conductor.

Si el vehículo está apagado y se solicita bloquear las puertas con una puerta abierta, cuando se cierren todas las puertas el vehículo comprobará la función de acceso sin llave (si está equipada). Si se detecta una llave remota y la cantidad de llaves remotas en su interior no se ha reducido, se desbloqueará la puerta del conductor y la bocina producirá un gorjeo tres veces.

La protección contra bloqueo se puede anular manualmente, con la puerta del conductor abierta y pulsando y manteniendo en el interruptor del bloqueo eléctrico de puerta.

Cerraduras de seguridad

Las cerraduras de seguridad de las puertas trasera impide que los pasajeros puedan abrir las puertas traseras desde el interior del vehículo.

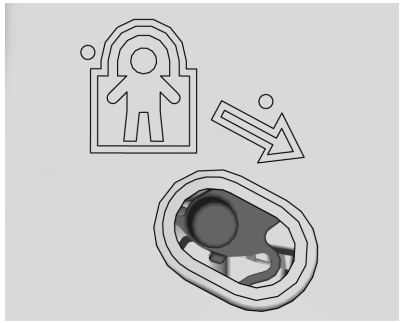

La traba de seguridad se encuentra en los bordes interiores de las puertas traseras. Para utilizar la cerradura de seguridad:

1. Mueva la palanca hacia abajo hasta la posición trabada.

2. Cierre la puerta.
3. Haga lo mismo en la otra puerta.

Para abrir una puerta trasera cuando está activada la cerradura de seguridad:

1. Desbloquee la puerta activando la manija interior, pulsando el interruptor de desbloqueo eléctrico de puertas o utilizando la llave remota.
2. Abra la puerta desde el exterior.

Cuando la traba de seguridad está activada, los adultos y otros niños no podrán abrir la puerta trasera desde adentro. Desactive la traba de seguridad para poder abrir las puertas desde adentro.

Para desactivar la cerradura de seguridad:

1. Desbloquee la puerta y ábrala desde el exterior.
2. Mueva la palanca hacia arriba hasta destrabada. Haga lo mismo en la otra puerta.

Puertas

Portón trasero

Compuerta trasera manual

⚠ Peligro

Es extremadamente peligroso viajar sobre la compuerta trasera, incluso cuando el vehículo se conduce a bajas velocidades. Las personas que viajan sobre la compuerta trasera pueden perder fácilmente el equilibrio y caerse debido a las maniobras del vehículo. La caída desde un vehículo en movimiento puede ocasionar lesiones graves o la muerte. No permita que nadie viaje sobre la compuerta trasera. Asegúrese de que todos los que viajan en su vehículo estén en los asientos y usen correctamente el cinturón de seguridad.

Use la llave para desbloquear la compuerta trasera.

Abra la compuerta trasera levantando su manija mientras tira de la compuerta trasera hacia abajo.

Para cerrar la compuerta trasera, empújela firmemente hacia arriba hasta que se trabe.

Después de cerrar la compuerta trasera, tire de la misma hacia atrás para asegurarse de que esté trabada en forma segura.

Algunas compuertas traseras tienen una traba eléctrica. Si la batería está desconectada o tiene bajo voltaje, la compuerta trasera no se abrirá. La compuerta trasera volverá a funcionar al volver a conectar o recargar la batería.

Compuerta trasera con liberación eléctrica

⚠ Peligro

Asegúrese de que no haya nadie en el trayecto de la compuerta trasera eléctrica cuando se abre y cierra, y que todos mantengan las manos lejos de las bisagras de la compuerta trasera cuando está en uso. Usted u otros podrían resultar lesionados si quedan atrapados en el recorrido de la compuerta trasera o en las bisagras del mismo.

Atención

Para evitar daños a la compuerta trasera, asegúrese que el área detrás de la misma esté despejada antes de abrirla.

En caso de que la batería esté agotada, la compuerta trasera se puede abrir manualmente. Póngase en contacto con el concesionario o la Asistencia en carretera.

Si está equipado, use la llave remota o la llave para bloquear o desbloquear la compuerta trasera. Vea *Operación de la llave remota* ⇨ *12*.

El vehículo debe estar en P (Estacionamiento).

Para abrir la compuerta trasera:

- Pulse x2 dos veces seguidas en la llave remota hasta que se mueva la compuerta trasera.

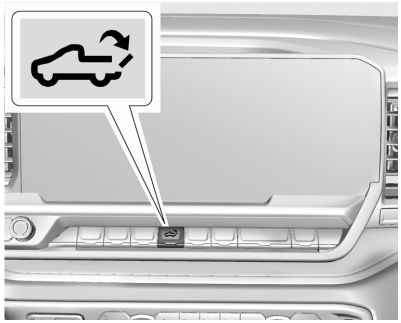

- Pulse en la consola central.



- Presione el panel táctil en la manija de la compuerta trasera luego de desbloquear todas las puertas. Use la parte superior de la compuerta trasera para tirar de ella si se requiere asistencia. Si está equipado con acceso sin llave, una compuerta trasera bloqueada se puede abrir si la llave remota está a menos de 1 m (3 pies).

Para cerrar la compuerta trasera, empújela firmemente hacia arriba hasta que se trabe. Tire de la misma hacia atrás para asegurarse de que esté trabada en forma segura.

Compuerta trasera eléctrica

⚠ Peligro

Asegúrese de que no haya nadie en el trayecto de la compuerta trasera eléctrica cuando se abre y cierra, y que todos mantengan las manos lejos de las bisagras de la compuerta trasera cuando está en uso. Usted u otros podrían resultar lesionados si quedan atrapados en el recorrido de la compuerta trasera o en las bisagras del mismo.

Atención

Para evitar daños a la compuerta trasera, asegúrese que el área detrás de la misma esté despejada antes de abrirla.

Si está equipado con una compuerta trasera de apertura/cierre eléctrico, la misma se puede abrir o cerrar de diversas maneras. Para abrir la compuerta trasera, utilice una de las siguientes opciones:

- Pulse x2 dos veces seguidas en la llave remota hasta que se mueva la compuerta trasera. Vea *Operación de la llave remota* ⇨ *12*. Si está equipado con acceso sin llave, una compuerta trasera bloqueada se puede abrir si la llave remota está a menos de 1 m (3 pies).

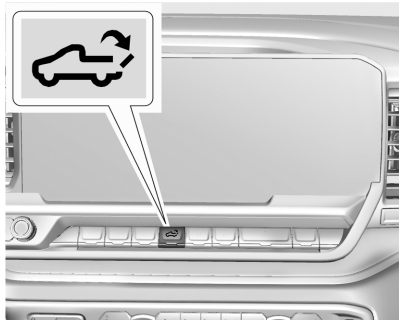

- Pulse en la consola central.



- Presione el panel táctil en la manija de la compuerta trasera luego de desbloquear todas las puertas.

Para cerrar la compuerta trasera, utilice una de las siguientes opciones:

- Pulse x2 en la llave remota una vez y luego rápidamente mantenga pulsado x2 hasta que se cierre completamente la compuerta trasera. Si se suelta x2 antes de que esté completamente cerrada, la compuerta trasera se volverá a abrir.
- Mantenga pulsado en el cuadro central hasta que la compuerta trasera esté completamente cerrada. Si se suelta antes de que la compuerta trasera esté completamente cerrada, se volverá a abrir. Cuando la compuerta trasera esté completamente cerrada, sonará una campanilla.
- Presione el panel táctil de la manija de la compuerta trasera.

Suena una campanilla y las luces traseras destellan durante la operación de cierre. Si la campanilla de advertencia no funciona, la compuerta trasera no se cerrará eléctricamente. La apertura eléctrica está aún habilitada. Consulte a su concesionario por este servicio.

La compuerta trasera eléctrica puede deshabilitarse temporalmente después de realizar ciclos de accionamiento eléctrico

repetidos durante un período corto de tiempo. Si esto ocurriera, la compuerta trasera todavía puede accionarse manualmente.

Para accionar la compuerta trasera eléctrica, el vehículo debe estar en P (Estacionamiento). Si el vehículo se saca de P (estacionamiento) mientras la función eléctrica esté en proceso, la compuerta trasera seguirá moviéndose hasta el final. Si se acelera el vehículo mientras aún se está cerrando la compuerta trasera, ésta puede detenerse e invertir el sentido. Asegúrese de que la compuerta trasera esté cerrada y trabada antes de conducir.

Operación de levantar para cerrar



Para cerrar la compuerta trasera con la función de levantar para cerrar, levante la compuerta trasera desde la posición de apertura completa hasta al menos 10 cm (4 pulg.) y sosténgala momentáneamente. Luego, la compuerta trasera comenzará a cerrarse automáticamente. Si la compuerta trasera se levanta más de la mitad de camino entre las posiciones de apertura y cierre, no se cerrará automáticamente.

Detección de obstáculos

Si la compuerta trasera encuentra un obstáculo durante un ciclo de apertura eléctrica, se detiene en el obstáculo. Después de retirar el obstáculo, puede permitirse que se abra la compuerta trasera. Si la compuerta trasera encuentra un obstáculo durante el ciclo de cierre, se detiene e invierte el movimiento hasta su apertura completa.

Si la compuerta trasera encuentra varios obstáculos, la función eléctrica se desactiva. Después de retirar los obstáculos, cierre manualmente la compuerta trasera para reanudar el accionamiento eléctrico normal.

Operación manual

La compuerta trasera se puede cerrar manualmente desde la posición de apertura completa cuando se levanta con un movimiento continuo. Si se detiene el movimiento de la compuerta trasera entre las posiciones de apertura completa y de mitad del cierre, se puede activar la función de levantar para cerrar y realizar el cierre eléctrico de la compuerta trasera. Si se presiona el panel táctil durante el accionamiento eléctrico, la compuerta trasera se detiene y se permite el accionamiento manual. La compuerta trasera debe sostenerse después de que se detenga, puesto que de lo contrario continuará abriéndose.

Compuerta trasera MultiFlex

⚠ Peligro

Asegúrese de que no haya nadie en el trayecto de la compuerta trasera eléctrica cuando se abre y cierra, y que todos mantengan las manos lejos de las bisagras de la compuerta trasera cuando está en uso. Usted u otros podrían

(Continuación)

Peligro (Continuación)

resultar lesionados si quedan atrapados en el recorrido de la compuerta trasera o en las bisagras del mismo.

Atención

Para evitar daños a la compuerta trasera, asegúrese que el área detrás de la misma esté despejada antes de abrirla.

Si está equipada con esta función, el vehículo debe estar en P (Estacionamiento).



Los interruptores en la compuerta trasera interior evitan que la compuerta primaria se abra cuando la compuerta interior no está completamente cerrada.

Para abrir la compuerta trasera primaria:

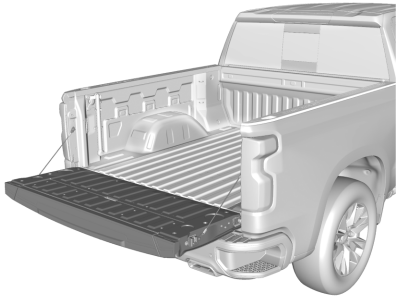

- Pulse x2 dos veces seguidas en la llave remota hasta que se mueva la compuerta trasera. Vea *Operación de la llave remota* ⇨ *12*. Si está equipado con acceso sin llave, la compuerta trasera se puede abrir si la llave remota está a menos de 1 m (3 pies).

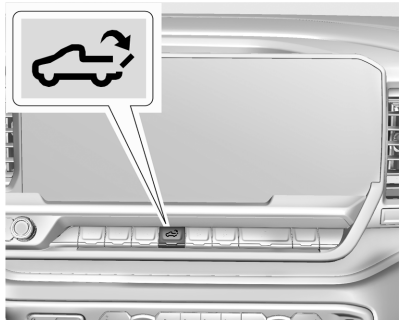

- Pulse en la consola central.
- Presione el panel táctil inferior en la manija de la compuerta trasera luego de desbloquear todas las puertas. Use la parte superior de la compuerta trasera para tirar de ella si se requiere asistencia.

Para cerrar la compuerta trasera primaria, empújela firmemente hacia arriba hasta que se trabe. Tire de la misma hacia atrás para asegurarse de que esté trabada en forma segura.

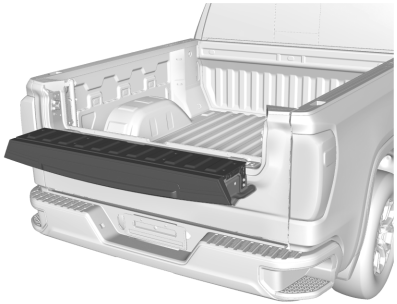

Para abrir la compuerta trasera interior, presione el panel táctil superior que está en la manija de la compuerta luego de desbloquear todas las puertas. Tire de la parte superior de la compuerta trasera para abrirla.

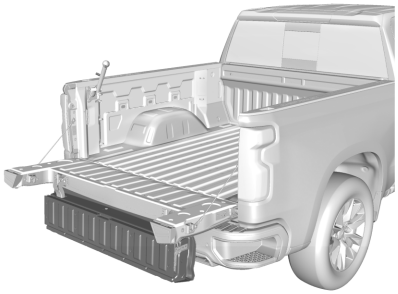

Atención

No abra la compuerta interna con la compuerta primaria abierta si hay una bola de remolque o un remolque amarrado. Esto podría dañar la compuerta trasera.

Para cerrar la compuerta trasera interior con la compuerta primaria cerrada, empújela o tírela hacia arriba firmemente hasta que se trabe. Tire de la misma hacia atrás para asegurarse de que esté trabada en forma segura.

Para cerrar la compuerta trasera interior con la compuerta primaria abierta:

- Sostenga la compuerta primaria y cierre firmemente la compuerta interior.
- Levante la compuerta interior de modo que se junte con la compuerta primaria y ciérrelas juntas al mismo tiempo.

Cuando usa el estribo de la compuerta trasera como tope de carga, la carga se debe sujetar, ya que podría desplazarse. Vea *Elementos de sujeción de carga* ⇨ *101*.

Habilitación/inhabilitación de la compuerta trasera interior MultiFlex



La compuerta trasera interior MultiFlex puede estar equipada con una función de habilitación/inhabilitación para evitar que se

abra cuando se instala un gancho de remolque u otro equipo que podría dañar la compuerta trasera interior.

Para inhabilitar la apertura de la compuerta trasera interior, asegúrese de que la llave remota esté a menos de 1 metro (3 pies) del paragolpes trasero y presione el panel táctil superior de la manija de la compuerta trasera durante siete segundos. Las luces traseras destellarán para alertarlo acerca de que la compuerta interior se inhabilitó, La compuerta trasera interior y exterior se puede también accionar como una compuerta trasera tradicional, pero la compuerta interior no se puede abrir sola.

Para habilitar la función de la compuerta trasera interior, presione el panel táctil superior de la manija durante siete segundos hasta que las luces traseras destellen. La compuerta trasera interior se puede abrir ahora por separado de la compuerta trasera exterior.

Estribo de la compuerta trasera

⚠ Peligro

Para evitar lesiones personales, mantenga sus manos lejos de las bisagras cuando opere el estribo de la compuerta trasera.

Con las compuertas primaria e interior abiertas (modo estribo), el estribo se puede bajar para acceder a la caja de la camioneta.

Uso del estribo

Atención

Cuando usa la compuerta como si fuera un estribo, la capacidad de carga es de 170 kg (375 lb), lo que incluye tanto a la carga como a una persona. Una sobrecarga en el estribo de la compuerta trasera puede provocar daños al sistema de la compuerta.



- Para bajar el estribo de la compuerta trasera, pulse el botón que se encuentra en el centro del estribo. Asegúrese de que baje hasta la posición de apertura total.
- Para cerrar el estribo de la compuerta trasera, levántelo firmemente. Asegúrese de que las trabas a ambos lados se enclaven.

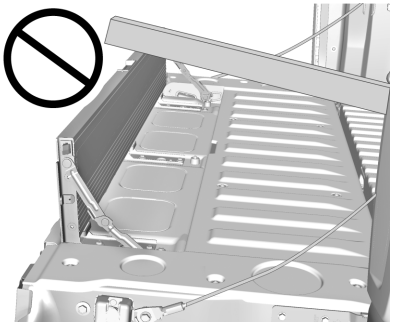

No coloque una carga sobre el estribo cuando lo usa como tope de carga.

Uso de la manija auxiliar

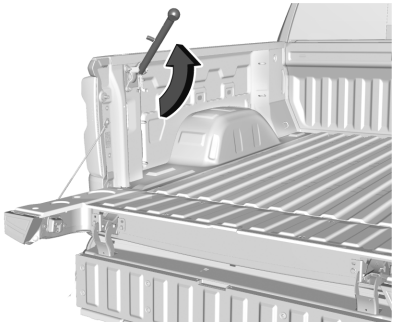

La manija auxiliar ayuda a ingresar a la caja de la camioneta. Para usarla:

1. Levante la manija hasta que se trabe en la posición abierta.
2. Para regresar la manija auxiliar, tire de la palanca de liberación hacia el extremo de la bola de la manija y empuje la manija hacia la posición cerrada.

Aplicación de cargas a compuertas

Atención
No coloque rampas de carga solamente sobre la compuerta interior. Podría provocar daños a la compuerta interior.

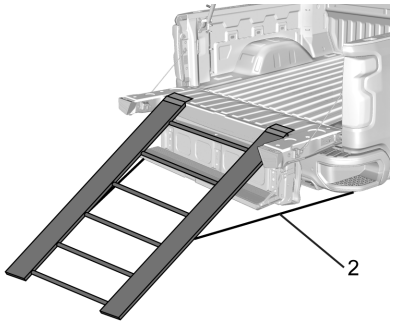

Método preferible

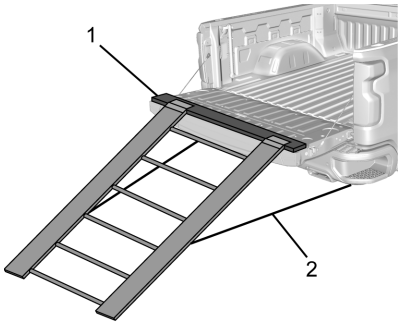

Método alternativo

Cuando aplica cualquier carga sobre la compuerta trasera, distribuya el peso de manera uniforme a lo ancho de la compuerta. Esto aplica para todos los tipos de compuertas traseras.

- Utilice un miembro para distribución de carga (1)
- Sujete la rampa al paragolpes (2).

Transporte de elementos que pueden causar un incendio

⚠ Peligro
Para evitar lesiones personales y/o daños del vehículo cuando se transportan elementos que pueden prenderse fuego, tales como hojas, mantillo, paja o cartón en la caja de la camioneta: • Asegúrese de que los elementos estén contenidos en forma segura dentro de la caja de la camioneta. Nunca permita que cuelguen por los costados o caigan entre la caja y la cabina de la camioneta. • Nunca coloque elementos entre la cabina y la caja de la camioneta. Pueden tocar las partes calientes del escape y causar un incendio.

⚠ Peligro

Mantenga los cigarrillos, chispas y otras fuentes de ignición lejos del área entre la caja y la cabina de la camioneta. Podrían caer en el sistema de combustible que está debajo e iniciar un incendio. Usted u otras personas podrían resultar lesionadas y/o se podría dañar el vehículo.

Escalones eléctricos

⚠ Peligro

Para evitar lesiones personales o daños materiales, antes de entrar o salir del vehículo asegúrese de que el estribo eléctrico esté completamente extendido. No se pare sobre el estribo eléctrico mientras está en movimiento. Nunca ponga las manos u otras partes del cuerpo entre el estribo eléctrico extendido y el vehículo.

Si están equipados, los estribos eléctricos, cuando se han habilitado, se extienden cuando se abre la puerta. Se retraen tres segundos después de cerrar la puerta o inmediatamente si el vehículo comienza a moverse.

Mantenga las manos, los niños, las mascotas, los objetos y la ropa lejos de los escalones eléctricos cuando están en movimiento.

Los estribos invierten el sentido del movimiento si hay un obstáculo. Si es posible, retire cuidadosamente el obstáculo y luego abra y cierre la puerta del mismo lado para completar el movimiento. Tras detectar un obstáculo, los estribos permanecerán en la posición anterior (extender/guardar) hasta que se ordene otro movimiento. Tras detectar un obstáculo, los estribos permanecerán en la posición anterior hasta que se ordene otro movimiento. Si no se elimina el obstáculo y se ordena otro movimiento, los estribos entrarán en contacto con el obstáculo y luego retrocederán a la posición anterior.

Durante el despliegue automático, se mostrará una advertencia en el centro de información para el conductor (DIC) solo si los estribos están obstruidos.

Un leve movimiento de los estribos cuando están extendidos es normal.

Interruptor de patada

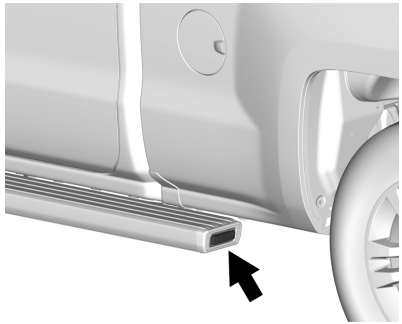

1. Coloque el vehículo en P (Estacionamiento) y desbloquee las puertas.
2. Patee el interruptor para extender el estribo eléctrico hasta el neumático.
3. Patee nuevamente el interruptor para volver al funcionamiento normal.

Habilitar/Deshabilitar

Es posible activar o desactivar los estribos eléctricos. Para ver los ajustes disponibles en la pantalla del infoentretenimiento, toque Ajustes > Vehículo > Estribos motorizados.

Chevrolet Silverado 1500 Owner Manual (GMNA-Localizing-U.S./Canada/
Mexico/Paraguay-17382604) - 2024 - Source - 5/11/23

Limpieza

Es posible extender o retraer los estribos eléctricos para su limpieza. Para ver los ajustes disponibles en la pantalla del infoentretenimiento, toque Ajustes > Vehículo > Estribos motorizados.

Seguridad del vehículo

Este vehículo cuenta con funciones antirrobo, que sin embargo no hacen que sea imposible de robar.

Sistema de alarma del vehículo

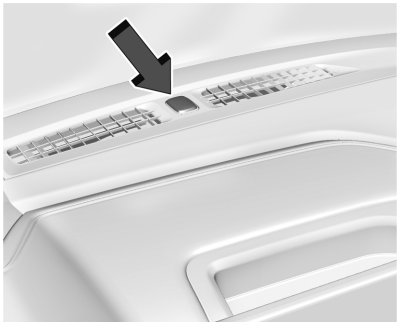

El indicador del tablero de instrumentos, junto al parabrisas, indica el estado del sistema.

Off (Apagado) : El sistema de alarma está desactivado.

Encendido permanente: : El vehículo se protege durante el retardo para activar el sistema.

Destello rápido: : El vehículo no está protegido. Una puerta o el capó están abiertos.

Destello lento: : El sistema de alarma está activado.

Activación del sistema de alarma

1. Apague el motor.
2. Bloquee el vehículo en una de dos maneras:
   - Use la llave remota.
   - Con una puerta abierta, pulse en el interior de la puerta.
3. Después de 30 segundos, el sistema de alarma se activa y la luz indicadora comienza a destellar lentamente.
   Pulsando una segunda vez en la llave remota se anulará el retraso de 30 segundos y la alarma se activará inmediatamente.

El sistema de alarma del vehículo no se activará si las puertas se cierran con la llave.

Si se abre la puerta del conductor sin haberla desbloqueado primero con la llave remota, sonará una vez la bocina y las luces destellarán para indicar una prealarma. Si no se arranca el vehículo, o si no se desbloquea la puerta pulsando en la llave remota durante los 10 segundos de la prealarma, se activará la alarma.

La alarma también se dispara si se abre la puerta de un pasajero o el capó sin antes desactivar el sistema. Cuando se activa la alarma, parpadean las luces de giro y la bocina suena durante unos 30 segundos. El sistema de alarma volverá a activarse para proteger contra el próximo evento no autorizado.

Desarmado del sistema de alarma

Para desarmar el sistema de alarma o apagar la alarma una vez activada:

- Pulse en la llave remota.
- Haga arrancar el vehículo.

Para evitar el disparo de la alarma por error:

- Bloquee el vehículo después de que hayan salido todos los ocupantes.
- Siempre desbloquee una puerta con la llave remota.

Desbloquear la puerta del conductor con la llave no desactiva el sistema ni apaga la alarma.

Cómo detectar un intento de robo

Si se pulsa en la llave remota y la bocina suena tres veces, significa que se disparó la alarma anteriormente mientras el sistema de alarma estaba activado.

Si se ha activado la alarma, aparecerá un mensaje en el DIC.

Bloqueo de la columna de la dirección

Si está equipado, el bloqueo de la columna de dirección es un dispositivo antirrobo. Esta función bloquea la columna de dirección cuando se apaga el vehículo y se abre la puerta del conductor, o cuando la puerta del conductor está abierta y se apaga el vehículo. La columna de dirección se desbloquea cuando se enciende el vehículo.

El centro de información para el conductor (DIC) puede mostrar uno de los siguientes mensajes:

- Un mensaje solicitando que le realice un servicio al bloqueo de la columna de dirección indica que se ha detectado un problema con la función de bloqueo de la columna y que se le debe realizar un servicio al vehículo.
- Un mensaje informando que la columna de dirección está bloqueada indica que el motor está en marcha, pero que la columna de dirección aún permanece bloqueada. Es normal que la columna se bloquee durante un arranque remoto, pero la misma debería desbloquearse cuando se presiona el pedal del freno y se arranca el vehículo. Cuando se hace un arranque remoto, no se muestra ningún mensaje.
- Un mensaje informando que se debe girar el volante y que se debe volver a arrancar el vehículo indica que el mecanismo de bloqueo de la columna está atascado, el dispositivo de bloqueo de la columna no pudo desbloquear la misma, y el vehículo no arrancó. Si esto ocurre, gire inmediatamente el volante de lado a lado para desatorar el bloqueo de la columna. Si esto no desbloquea la columna de dirección, apague el vehículo y abra la puerta del conductor para restablecer el sistema. Luego encienda el vehículo y gire inmediatamente el volante de lado a lado por unos 15 segundos. En algunos casos, puede ser necesario usar una fuerza significativa para destrabar la columna.

Para evitar que se atore la columna de dirección, deje las ruedas delanteras orientadas hacia adelante cuando apague el vehículo.

Inmovilizador

Vea *Declaración de radiofrecuencia* ⇨ *495*.

Funcionamiento del inmovilizador



Este vehículo cuenta con un sistema antirrobo pasivo.

El sistema no se tiene que activar o desactivar manualmente.

El vehículo se inmoviliza automáticamente cuando se apaga.

El sistema se desactiva automáticamente cuando el encendido se pasa de desconectado a contacto.

Chevrolet Silverado 1500 Owner Manual (GMNA-Localizing-U.S./Canada/
Mexico/Paraguay-17382604) - 2024 - Source - 5/11/23

La lámpara de seguridad del cuadro de instrumentos se enciende si hay un problema para armar o desarmar el sistema antirrobo.

El sistema tiene una o más llaves remotas que se han vinculado a la unidad de control del inmovilizador en su vehículo. Solo una llave remota asociada hará que arranque el vehículo. Si se dañara la llave remota, es posible que no pueda hacer arrancar el vehículo.

Cuando se intenta arrancar el vehículo, la lámpara de seguridad puede encenderse brevemente cuando se conecta el encendido. Si el motor no arranca y la lámpara de seguridad sigue encendida, hay un problema en el sistema. Desconecte el encendido e intente nuevamente.

Si el vehículo no cambia los modos del encendido (modo accesorios, en contacto y apagado) y la llave remota parece no estar dañada, intente con otra llave remota. O bien, también puede intentar colocar la llave remota en el compartimiento para la llave remota ubicado en la consola central. Vea *Operación de la llave remota* ⇨ *12*.

Si el modo de encendido no cambia con la otra llave remota o con la llave remota en su compartimiento, su vehículo necesita servicio. Si el encendido sí cambia de modo, la primera llave remota puede estar defectuosa. Consulte a su concesionario, quien podrá dar servicio al sistema antirrobo y programar una llave de acceso remoto nueva para el vehículo.

El sistema inmovilizador puede reconocer llaves remotas nuevas o de repuesto. Se pueden programar hasta ocho llaves remotas para el vehículo. Para programar llaves de acceso remoto adicionales, consulte "Programación de llaves de acceso remoto para el vehículo" en *Operación de la llave remota* ⇨ *12*.

No deje la llave remota o el dispositivo que apaga o desactiva el sistema antirrobo en el vehículo.

Espejos retrovisores externos

Espejos convexos

⚠ Peligro

Un espejo convexo puede hacer que las cosas, como por ejemplo otros vehículos, parezcan estar más lejos de lo que realmente están. Si entra demasiado

(Continuación)

Peligro (Continuación)

bruscamente en el carril de la derecha, podría chocar con un vehículo que está a la derecha. Mire el retrovisor interior o por encima del hombro antes de cambiar de carril.

Espejos estándar

Si está equipado, el espejo retrovisor del lado del acompañante es convexo. La superficie de un objeto convexo está curvada, de modo de tener un panorama más amplio desde el asiento del conductor.

Espejos para acarrear remolques

La parte superior de los espejos del conductor y del acompañante es plana.

La parte inferior de los espejos del conductor y del acompañante es convexa. La superficie de un objeto convexo está curvada, de modo de tener un panorama más amplio desde el asiento del conductor. La parte inferior se ajusta manualmente.

Ajuste manual

Si están equipados, ajuste los espejos manuales moviendo el espejo hacia arriba o abajo o de derecha a izquierda para ver algo del lateral del vehículo y tener una visión clara detrás del mismo.

El uso de deflectores de aire montados en el capó y el agregado de accesorios de espejos convexos podrían disminuir el propósito de los espejos.

Espejos para remolque

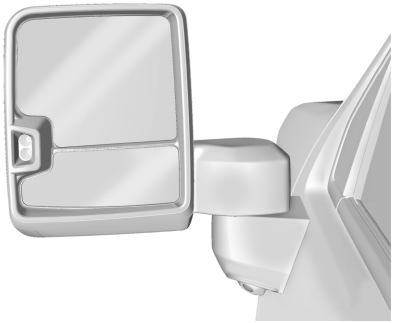

Espejos extensibles

Los espejos para acarreo de remolque se pueden extender hacia afuera para obtener una mejor visibilidad al llevar un remolque.

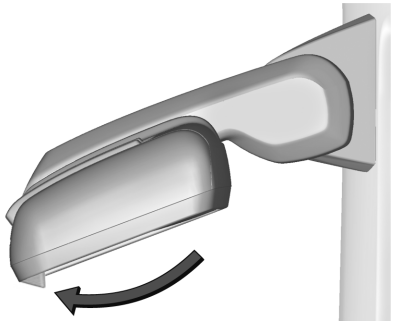

Si está equipado, agarre firmemente la carcasa del espejo y tire hacia atrás en un solo movimiento, arqueando levemente hacia la parte trasera del vehículo.

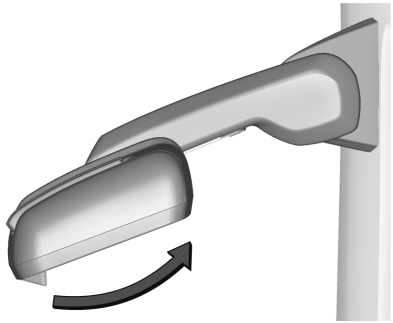

Para regresar el espejo a la posición original, invierta el movimiento.

Luces auxiliares del espejo para carga

Si están equipadas, las luces del espejo para carga se orientan hacia atrás para proporcionar más luz a los costados del vehículo, si es necesario. Vea *Luces de carga exteriores* ⇨ *155*.

Cámaras laterales del sistema de vista de remolque avanzada

Si están equipadas, las cámaras laterales del sistema de vista de remolque avanzada están en la parte inferior de los espejos exteriores. Vea *Sistema de vista circundante* ⇨ *312*.

Chevrolet Silverado 1500 Owner Manual (GMNA-Localizing-U.S./Canada/
Mexico/Paraguay-17382604) - 2024 - Source - 5/11/23

Espejos retrovisores eléctricos

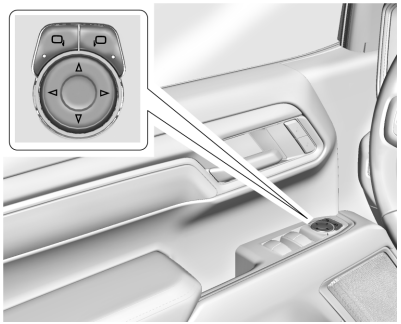

Para ajustar cada retrovisor:

1. Pulse o para elegir el retrovisor del lado del conductor o del acompañante. Se encenderá el testigo.
2. Pulse las flechas de la placa de control para mover el espejo a la dirección deseada.
3. Ajuste cada uno de los retrovisores exteriores de manera que se pueda ver algo del vehículo y la zona detrás del mismo.
4. Pulse nuevamente o para anular la selección de retrovisor.

Luces indicadoras de giro

Si están equipadas, el espejo cuenta con luces indicadoras de giro, las cuales destellan en la dirección en que se vaya a realizar un giro o se cambie de carril.

Luces de cortesía

Si están equipadas, las luces de cortesía proyectan luz de los espejos exteriores hacia los costados del vehículo. Vea *Luces de cortesía* ⇨ *154*.

Luces para charcos

Si están equipadas, las luces para charcos, que se encuentran en la parte inferior del espejo, iluminan el suelo en el área de las puertas del conductor y del acompañante. Vea *Iluminación de entrada* ⇨ *158* y *Iluminación de salida* ⇨ *158*.

Espejos con memoria

El vehículo puede tener espejos retrovisores con memoria. Vea *Asientos con memoria* ⇨ *50*.

Alerta de cambio de línea (LCA)

El vehículo puede tener LCA.

Consulte *Alerta de cambio de carril (LCA)* ⇨ *330*.

Espejos retrovisores abatibles

Espejos plegables a mano

Si está equipado, empuje el espejo hacia el vehículo para plegarlo. Empuje el retrovisor hacia afuera para devolverlo a su posición original.

Pliegue los retrovisores manuales hacia adentro para impedir que sufran averías al pasar por un lavadero automático.

Espejos plegables eléctricos

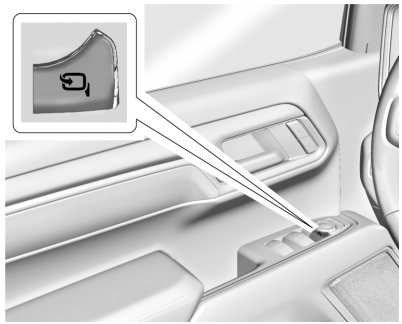

Si está equipado, pulse para plegar los espejos. Púlselo nuevamente para desplegarlos.

Restablecimiento de los espejos de plegado eléctrico

Restablezca los espejos de plegado eléctrico si:

- Los espejos se obstruyen accidentalmente durante el plegado.
- Los espejos de pliegan o despliegan accidentalmente de forma manual.
- Los espejos no permanecen en la posición desplegada.
- Los espejos vibran a las velocidades de conducción normales.

Pliegue y despliegue los espejos una vez usando los controles de los espejos para restablecerlos a su posición normal. Podría escucharse un sonido cuando se restablecen los espejos plegables eléctricos. Este sonido es normal después de una operación de plegado manual.

Plegado remoto de espejos

Si están equipados, pulse en la llave remota durante aproximadamente un segundo para plegar remotamente los espejos externos. Mantenga pulsado en la llave remota durante aproximadamente un segundo para desplegarlos. Vea *Operación de la llave remota* ⇨ *12*.

Esta función se puede activar o desactivar. Para ver los ajustes disponibles en la pantalla del infoentretenimiento, toque Ajustes > Vehículo > Comodidad y conveniencia.

Espejos retrovisores calefaccionados

TRASERO : Si está equipado, el desempañador de luneta trasera también calienta los retrovisores exteriores.

: Si está equipado, pulse para activar o desactivar los espejos exteriores calefaccionados.

Consulte "Desempañador de la luneta trasera" en *Sistemas de climatización* ⇨ *205* o *Sistema de climatización automática dual* ⇨ *208*.

Retrovisor con atenuación automática

Si está equipado, el espejo exterior del conductor se ajusta automáticamente de acuerdo a la intensidad del brillo de los faros del vehículo de atrás. Esta función se activa cuando se arranca el vehículo.

Espejos de zona ciega

Si está equipado, hay un pequeño espejo convexo integrado en la esquina superior y exterior del espejo exterior del conductor. Puede mostrar objetos que estén en la zona ciega del vehículo.

Conducción con el espejo de punto ciego

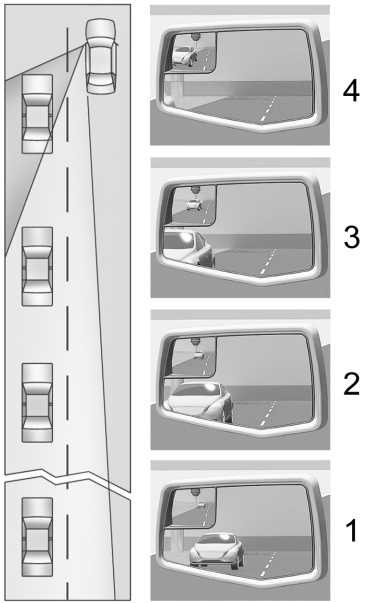

Vista real del espejo

1. Cuando el vehículo que se aproxima está a gran distancia, la imagen del espejo principal es pequeña y cercana al borde interno del espejo.
2. A medida que el vehículo se acerca, la imagen del espejo principal se agranda y se desplaza hacia afuera.
3. Cuando el vehículo entra a la zona ciega, la imagen efectúa la transición desde el espejo principal al espejo de punto ciego.
4. Cuando el vehículo está en la zona ciega, la imagen aparece solo en el espejo de punto ciego.

Uso del espejo exterior con el espejo de punto ciego

1. Ajuste el espejo principal de modo que apenas pueda verse el lateral del vehículo y el espejo de punto ciego tenga una visión sin obstrucciones.
2. Cuando compruebe el tráfico o antes de cambiar de carril, mire el espejo principal del lado del conductor/acompañante para observar el tráfico del carril adyacente, detrás de su vehículo. Observe el espejo de punto ciego para ver los vehículos de la zona ciega. Luego mire por sobre su hombro para hacer una doble verificación antes de desplazarse lentamente al carril adyacente.

Retrovisores inclinables para marcha atrás

Si el vehículo está equipado con espejos inclinables para marcha atrás y asientos con memoria, el retrovisor del lado del pasajero y/o del conductor se inclina hasta una posición preestablecida cuando el vehículo está en R (Marcha atrás). Esto permite ver el borde de la acera mientras se estaciona en paralelo.

El o los espejos se pueden mover de su posición inclinada cuando:

- Se saca el vehículo de la posición R (Marcha atrás) o si el vehículo permanece en R (Marcha atrás) durante más de 30 segundos.
- El vehículo está apagado.
- Se conduce el vehículo en R (Marcha atrás) por encima de la velocidad fijada.

Para ver los ajustes disponibles en la pantalla del infoentretenimiento, toque Ajustes > Vehículo > Comodidad y conveniencia.

Espejos retrovisores internos

Espejos retrovisores interiores

Ajuste el espejo retrovisor de manera de ver claramente el área detrás de su vehículo.

No pulverice limpiavidrios directamente sobre el retrovisor. Use una toalla suave humedecida con agua.

Retrovisor manual

Si está equipada, empuje la lengüeta hacia adelante para el uso diurno y tire de ella hacia atrás para uso nocturno. Así evitará ser encandilado por los faros del vehículo de atrás.

Espejo retrovisor con atenuación automática

Si está equipado, el espejo reducirá automáticamente el encandilamiento de los faros del vehículo de atrás. La función de atenuación se activa cada vez que se arranca el vehículo.

Espejo retrovisor con cámara

Si está equipado, este espejo de oscurecimiento automático proporciona una vista de cámara con gran angular de la zona de atrás del vehículo.

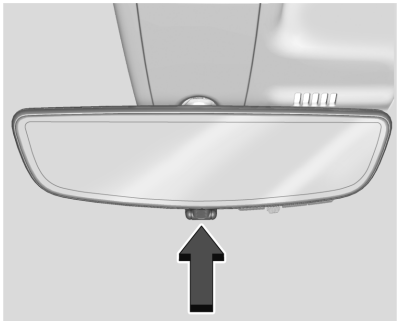

Tire de la pestaña para encender la pantalla. Empuje la pestaña para apagarla. Cuando está apagada el espejo es de oscurecimiento automático. Ajuste el espejo para una visión clara del área de atrás del vehículo mientras la pantalla está apagada.

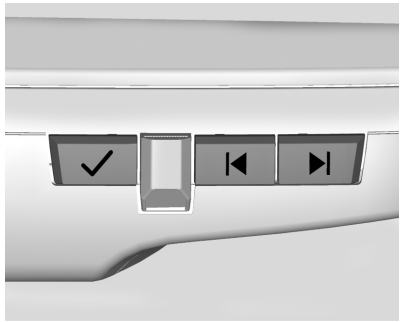

Pulse ✓ para desplazarse por las opciones de ajustes.

Pulse ⏮ y ⏭ para ajustar la configuración usando los indicadores del espejo. Los indicadores estarán visibles cinco segundos tras activar el último botón, y se guardará la configuración.

Opciones de ajustes:

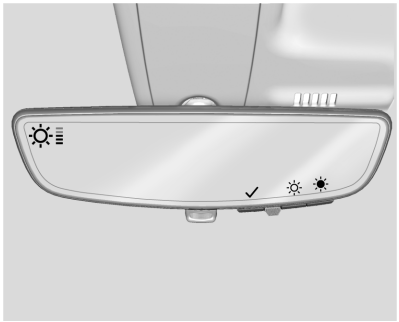

- Brillo

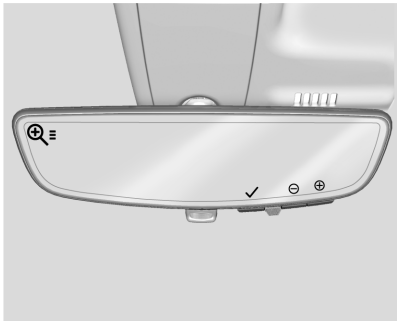

- Zoom

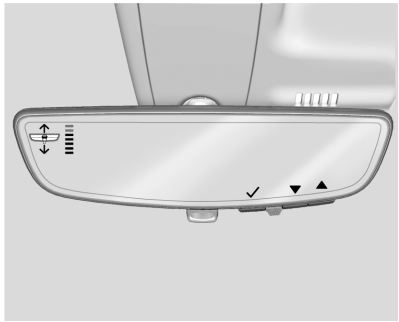

- Inclinación

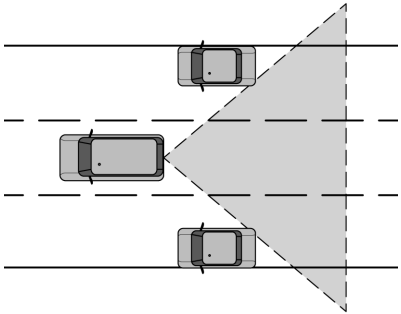

⚠ Peligro

El espejo retrovisor con cámara (RCM) tiene una visión limitada. Partes de la carretera, vehículos y otros objetos pueden no verse. No conduzca ni estacione el vehículo usando solamente esta cámara. Los objetos pueden parecer más cerca de lo que realmente están. Revise los espejos exteriores o eche un vistazo sobre su hombro al hacer cambios de carril o al incorporarse a un carril al doblar. Si no tiene el cuidado adecuado podría causar lesiones, muerte o daños al vehículo.

Diagnóstico de problemas

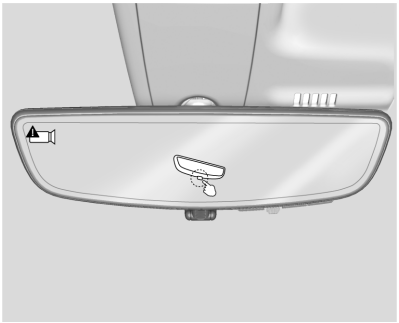

Consulte a su concesionario si el espejo muestra una pantalla azul y ⚠, y la pantalla se apaga. También, empuje la pestaña según se indica para regresar al modo de atenuación automática.

El espejo de cámara trasera puede no funcionar correctamente o no mostrar una imagen clara cuando:

- Hay reflejo del sol o faros. Esto puede obstruir la visión de los objetos. Si es necesario, presione la lengüeta para apagar la pantalla.
- La suciedad, la nieve u otros residuos bloquean la lente de la cámara. Limpie la lente con un paño suave y húmedo.
- Se ha modificado el montaje de la cámara sobre el vehículo, o la posición o el ángulo de montaje.

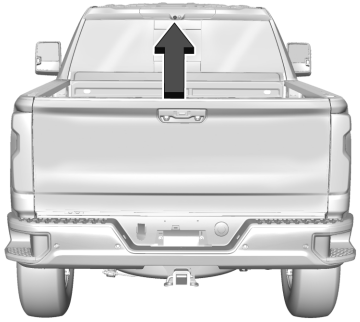

Ventanas

⚠ Peligro

Jamás deje un niño, un adulto incapacitado o una mascota solos en un vehículo, especialmente con las ventanillas cerradas y con tiempo cálido o caluroso. Pueden ser afectados por el calor extremo, y sufrir lesiones permanentes o hasta morir por acaloramiento.



La aerodinámica del vehículo está diseñada para mejorar la economía de combustible y el desempeño. Esto puede provocar un sonido pulsante cuando cualquiera de las ventanas traseras está abierta y las ventanas delanteras están cerradas. Para reducir el sonido, abra una ventanilla delantera o el techo solar, si está equipado.

Levantavidrios eléctricos

⚠ Peligro

Los niños pueden sufrir lesiones graves o la muerte si quedan atrapados por una ventanilla que se cierra. No deje nunca la llave remota en un vehículo con niños.

(Continuación)

Peligro (Continuación)

Cuando hay niños en el asiento trasero, use el conmutador de bloqueo de ventanas para evitar que sean accionadas. Vea *Llaves* ⇨ *10*.

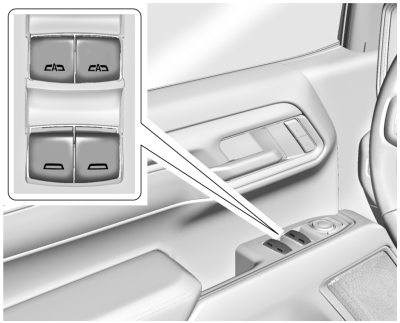

Las ventanas eléctricas funcionan cuando el encendido está en contacto, en modo accesorios o cuando está activada la alimentación de accesorios retenida (RAP). Vea *Alimentación de accesorios retenida (RAP)* ⇨ *241*.

Con el interruptor para ventanilla, pulse para abrirla o tire para cerrarla.

Las ventanillas pueden estar temporariamente deshabilitadas si se usan muchas veces en un período corto.

Bloqueo de las ventanas

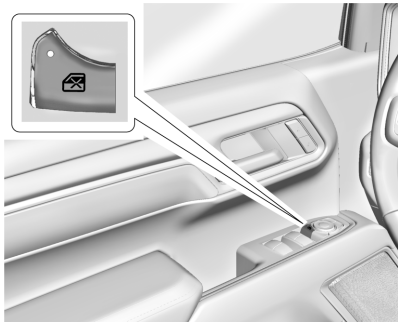

Con espejos plegable eléctricos. Sin ellos es similar

Esta característica detiene el funcionamiento de los interruptores de las ventanas de los pasajeros traseros excepto desde la posición del conductor.

Pulse para activar el bloqueo de las ventanillas traseras. La luz indicadora se enciende cuando está activada.

Pulse nuevamente para desactivarlo.

Movimiento automático de las ventanas

Todas las ventanillas se pueden abrir sin mantener el interruptor de las mismas. Pulse el interruptor completamente hacia abajo y suéltelo rápidamente para abrir automáticamente toda la ventanilla.

Si está equipado, tire del interruptor de la ventanilla completamente hacia arriba y suéltelo rápidamente para cerrar automáticamente toda la ventanilla.

Pulse o tire brevemente del interruptor de la ventanilla en la misma dirección para detener el movimiento automático.

Descenso automático de las ventanas

Si está equipado, este botón está en el cuadro central.

Mantenga pulsado para abrir todas las ventanas. Suelte para detener todos los movimientos.

Use los interruptores de las ventanas eléctricas para cerrar cada ventana.

Sistema automático de inversión de movimiento de las ventanillas

La función de movimiento automático de las ventanillas invertirá el movimiento de la ventanilla si entra en contacto con cualquier objeto. El frío extremo o el hielo podrían provocar que se invierta automáticamente el movimiento de la ventana. La ventana funcionará normalmente luego de eliminar el objeto o la condición.

Anulación del sistema automático de inversión de movimiento de las ventanillas

⚠ Peligro

Si la anulación del sistema automático de inversión de movimiento de las ventanillas está activado, la ventanilla no invertirá su movimiento automáticamente. Esto podría causar lesiones a usted o a terceros, y averiar la ventanilla. Antes de utilizar la anulación del sistema automático de inversión de movimiento, compruebe que no haya personas ni obstáculos en el recorrido de la ventanilla.

Cuando el motor está encendido, anule el sistema automático de inversión tirando y manteniendo el interruptor de la ventanilla si las condiciones impiden que se cierre.

Programación de los levantavidrios eléctricos

Si la batería del vehículo se ha desconectado o descargado, puede necesitar una reprogramación. Si la ventanilla no se puede subir automáticamente, programe el cierre automático de cada una de las ventanillas.

1. Cierre todas las puertas.
2. Conecte el encendido o colóquelo en modo accesorios.
3. Abra parcialmente la ventanilla a programar. Luego ciérrela y continúe tirando del interruptor brevemente después de que la ventanilla se haya cerrado completamente.
4. Abra la ventanilla y continúe pulsando el interruptor brevemente después de que la ventanilla se haya abierto completamente.

Apertura remota de ventanilla

Si está equipada, esta función permite abrir las ventanas de forma remota. Si está habilitado en los ajustes del vehículo, pulse dos veces y mantenga en la llave remota. Para ver los ajustes disponibles en la pantalla del infoentretenimiento, toque Ajustes > Vehículo > Arranque, bloqueo y desbloqueo remotos.

Ventanillas traseras

Ventana deslizante eléctrica trasera

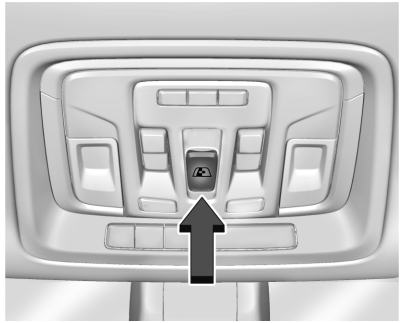

Si está equipado, la ventana deslizante eléctrica trasera funciona cuando el encendido está en contacto o en modo accesorios, o cuando la alimentación retenida para accesorios (RAP) está activa. Vea *Alimentación de accesorios retenida (RAP)* ⇨ *241*.

- Pulse el interruptor para abrir la ventana.

- Tire del interruptor para cerrar la ventana.

La ventana deslizante eléctrica trasera no se puede accionar manualmente.

Parasoles

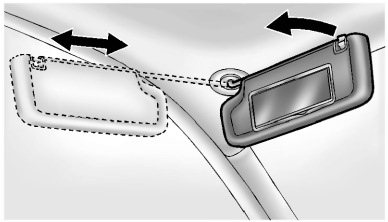

Tire del parasol hacia abajo para evitar el deslumbramiento. Si está equipado, libere el parasol de la fijación central para girarlo hacia la ventanilla lateral, o para deslizarlo sobre el vástago.

Si está equipado, hay un espejo iluminado en el parasol. Levante la tapa para abrir.

Techo

Techo solar

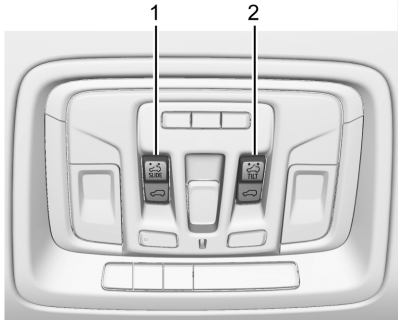

1. Interruptor de DESLIZAMIENTO
2. Interruptor de INCLINACIÓN

Si está equipado, el techo solar funciona cuando el encendido está en contacto o en el modo accesorios, o cuando la alimentación retenida para accesorios (RAP) está activa. Vea *Alimentación de accesorios retenida (RAP)* ⇨ *241*.

Interruptor para deslizar

Apertura automática/cierre automático : Para abrir automáticamente el techo solar, presione completamente SLIDE y suéltelo (1). Pulse y suelte nuevamente SLIDE (1) para detener el movimiento. Para cerrar automáticamente el techo solar, presione completamente (1) y suéltelo. Pulse y suelte nuevamente (1) para detener el movimiento.

Abrir/cerrar (modo manual) : Para abrir el techo solar, mantenga pulsado SLIDE (1). Suelte SLIDE (1) para detener el movimiento. Mantenga pulsado (1) para cerrar el techo solar. Suelte (1) para detener el movimiento.

Interruptor de inclinación

Ventilación : A partir de la posición cerrada, pulse TILT (2) para abrir el techo solar a la posición de ventilación. Pulse (2) para cerrar la ventilación.

Cuando se abre el techo solar, se levanta automáticamente un deflector de aire. El deflector de aire se retrae cuando se cierra el techo solar.

El techo solar tiene también una pantalla solar que se puede tirar hacia adelante para bloquear los rayos solares. El parasol se debe abrir y cerrar manualmente.

Sistema automático de inversión de movimiento

El techo solar tiene un sistema de inversión automática que se activa solamente cuando el techo solar corredizo funciona en modo de cierre rápido.

Si hay un objeto en la trayectoria mientras se está cerrando automáticamente, el sistema de inversión detectará un objeto, se detendrá, y abrirá parcialmente el techo solar.

Si el hielo u otras condiciones impiden el cierre, anule esta función y cierre el techo solar manualmente. Para detener el movimiento, suelte (1).

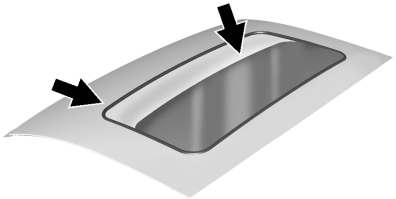

Se pueden acumular basura u objetos extraños en el sello del techo solar o en el carril. Esto podría causar problemas de funcionamiento del techo solar o ruido. También podría obstruir el sistema de drenaje de agua. Abra periódicamente el techo solar y quite los obstáculos que encuentre o materias extrañas. Limpie el sello del techo solar y la zona de sellado del techo con un trapo limpio, jabón suave y agua. No quite la grasa de los carriles del techo solar.

Chevrolet Silverado 1500 Owner Manual (GMNA-Localizing-U.S./Canada/
Mexico/Paraguay-17382604) - 2024 - Source - 5/11/23

Asientos y apoyacabezas

Apoyacabezas
Apoyacabezas 46

Asientos delanteros
Ajuste de los asientos 47
Asiento central 48
Ajuste del asiento eléctrico 48
Respaldos inclinables 48
Ajuste del apoyo lumbar 50
Asientos con memoria 50
Asientos delanteros calefaccionados y ventilados 53

Asientos traseros
Asientos traseros 54
Asientos traseros calefaccionados 55

Cinturones de seguridad
Cinturones de seguridad 56
Abrochar el cinturón para conducir 57
Cómo usar correctamente los cinturones de seguridad 58
Cinturón tipo cintura-banda toráxica ... 60
Uso del cinturón de seguridad durante el embarazo 63
Comprobación del sistema de seguridad 63
Cuidado del cinturón de seguridad 64
Reemplazo de piezas del sistema de cinturón de seguridad después de un choque 64

Sistema de airbags
Sistema de airbags 64
¿Dónde están los airbags? 66
¿Cuándo debe inflarse un airbag? 67
¿Qué hace que se infle un airbag? 68
¿Cómo protege un airbag? 68
¿Qué verá después que se infla un airbag? 69
Sistema de detección del acompañante 70
Servicio de un vehículo equipado con airbag 73
Agregar equipos a un vehículo equipado con airbag 74
Comprobación del sistema de airbag ... 75
Reemplazo de piezas del sistema de airbag después de un choque 75

Asientos infantiles
Niños mayores 75
Sistemas de retención infantil 76
Dónde poner el dispositivo de sujeción 80
Sistemas ISOFIX de sujeción para niños 91
Asegurar dispositivos de sujeción para niños (Con el cinturón de seguridad) 97

Apoyacabezas

⚠ Peligro

Cuando los apoyacabezas no están correctamente instalados y ajustados, es mayor el riesgo de que los ocupantes sufran lesiones de cuello y columna en un choque. No conduzca hasta que los apoyacabezas de todos los ocupantes estén instalados y ajustados correctamente.

Asientos delanteros

Los asientos delanteros del vehículo tienen apoyacabezas ajustables en las posiciones de asiento exteriores.



Ajuste el apoyacabezas de modo tal que su parte superior esté a la misma altura que la parte superior de la cabeza del ocupante. Esta posición reduce la probabilidad de una lesión de cuello en un choque.

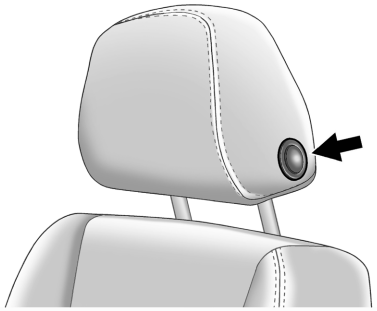

Para bajar o subir el apoyacabezas, presione el botón del costado del mismo y tire del apoyacabezas hacia arriba o empújelo hacia abajo y suelte el botón.

Tire del apoyacabezas y empújelo después de soltar el botón para estar seguro de que se trabó en su lugar.

Los apoyacabezas de los asientos exteriores delanteros no son desmontables.

Apoyacabezas traseros

El asiento trasero del vehículo tiene apoyacabezas en las posiciones de asiento laterales que no pueden ajustarse.

Chevrolet Silverado 1500 Owner Manual (GMNA-Localizing-U.S./Canada/
Mexico/Paraguay-17382604) - 2024 - Source - 5/11/23

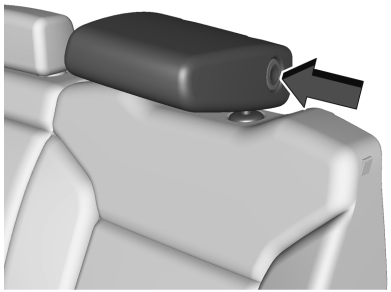

El apoyacabezas se puede plegar hacia adelante para permitir una mejor visibilidad cuando el asiento trasero está desocupado. Para plegar el apoyacabezas, presione el botón del costado del apoyacabezas.

Cuando hay un ocupante en el asiento, siempre vuelva a mover el apoyacabezas a la posición vertical hasta que se trabe en su sitio. Empuje y tire del apoyacabezas para asegurarse de que quedó trabado.

Si está instalando un asiento para niños en el asiento trasero, consulte *Sistemas ISOFIX de sujeción para niños* ⇨ *91*.

Apoyacabezas central

El asiento trasero del vehículo puede estar equipado con un apoyacabezas en la posición de asiento central que no puede ajustarse.

Si está instalando un asiento para niños en el asiento trasero, consulte *Sistemas ISOFIX de sujeción para niños* ⇨ *91*.

Asientos delanteros

Ajuste de los asientos

⚠ Peligro

Si trata de ajustar el asiento del conductor mientras el vehículo está en movimiento, es posible que pierda el control del mismo. Ajuste el asiento del conductor solo cuando el vehículo está inmóvil.



Para ajustar un asiento manual:

1. Tire de la manija en la parte delantera del asiento.
2. Deslice el asiento a la posición deseada y suelte la manija.
3. Intente mover el asiento hacia delante y atrás para asegurarse de que está trabado en su lugar.

Para ajustar el respaldo, vea *Respaldos inclinables* ⇨ *48*.

Para ajustar el soporte lumbar, si está equipado, consulte *Ajuste del apoyo lumbar* ⇨ *50*.

Asiento central

Si está equipado, el respaldo del asiento central delantero se pliega para actuar como apoyabrazos y como área de almacenamiento/portavasos para el conductor y el acompañante cuando no se usa el asiento central.

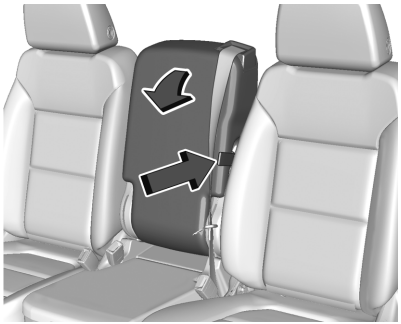

Tire de la correa del costado del respaldo del asiento central para plegar el respaldo. No use el respaldo del asiento central como posición de asiento cuando el respaldo está plegado hacia abajo.

Para levantar el respaldo, empújelo hacia atrás hasta que se trabe en la posición vertical. Empuje y tire del respaldo para asegurarse de que quedó bloqueado.

Ajuste del asiento eléctrico

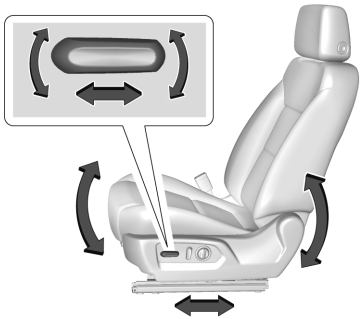

Para ajustar un asiento eléctrico, si está equipado:

- Mueva el asiento hacia delante o detrás deslizando el control hacia delante o detrás.
- Baje o suba la parte delantera del cojín del asiento moviendo el frente del control hacia abajo o arriba.
- Suba o baje el asiento moviendo la parte de atrás del control hacia arriba o hacia abajo.

Para ajustar el respaldo, vea *Respaldos inclinables* ⇨ *48*.

Para ajustar el soporte lumbar, consulte *Ajuste del apoyo lumbar* ⇨ *50*.

Algunos vehículos están equipados con una función que activa un alerta de pulsos vibratorios en el asiento del conductor para ayudar al conductor a evitar choques.

Consulte *Sistemas avanzados de asistencia al conductor* ⇨ *309*.

Respaldos inclinables

⚠ Peligro

Sentarse en una posición inclinada, con el vehículo en movimiento, puede ser peligroso. Aún si están abrochados, los cinturones de seguridad no pueden cumplir con su función.

La banda toráxica no estará contra su cuerpo. Por el contrario, estará delante suyo. En un choque su cuerpo podría chocar contra ella, recibiendo lesiones en el cuello o en otras partes.

(Continuación)

Chevrolet Silverado 1500 Owner Manual (GMNA-Localizing-U.S./Canada/
Mexico/Paraguay-17382604) - 2024 - Source - 5/11/23

Peligro (Continuación)

El cinturón de cintura podría subirse por encima de su abdomen. Las fuerzas del cinturón se aplicarían ahí y no en los huesos de la pelvis. Esto podría causar lesiones internas graves.

Para una protección adecuada cuando el vehículo está en movimiento, mantenga el respaldo en posición vertical. Después siéntese con la espalda bien apoyada contra el respaldo y colóquese el cinturón de seguridad correctamente.



No tenga un respaldo inclinado si el vehículo está en movimiento.

Respaldos inclinables manuales

⚠ Peligro

Si cualquiera de los respaldos no está trabado, podría desplazarse hacia delante en caso de frenada brusca o choque. Este movimiento podría causar lesiones a la persona sentada en ese asiento. Siempre empuje y tire de los respaldos para asegurarse de que estén bloqueados.



Para ajustar un respaldo manual:

1. Levante la palanca.

   El respaldo se plegará automáticamente hacia adelante.
2. Para reclinarlo, mueva el respaldo hacia atrás hasta la posición deseada y luego suelte la palanca para trabar el respaldo en su lugar.
3. Empuje y tire del respaldo para asegurarse de que quedó bloqueado.

Para devolver el respaldo a la posición vertical:

1. Levante la palanca a fondo sin empujar el respaldo, que así volverá a la posición vertical.
2. Empuje y tire del respaldo para asegurarse de que quedó bloqueado.

Respaldos inclinables eléctricos

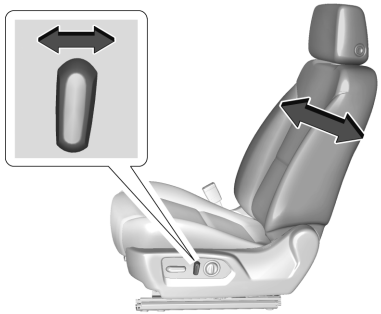

Para reclinar un respaldo eléctrico, si está equipado.

- Incline hacia atrás la parte superior del control para inclinar.
- Incline adelante la parte superior del control para levantar.

Ajuste del apoyo lumbar

Apoyo lumbar eléctrico

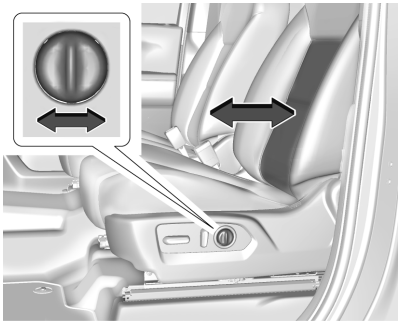

Para ajustar el soporte lumbar, si está equipado:

- Mantenga pulsado el control hacia adelante para aumentar o hacia atrás para reducir el apoyo lumbar superior e inferior al mismo tiempo.

Asientos con memoria

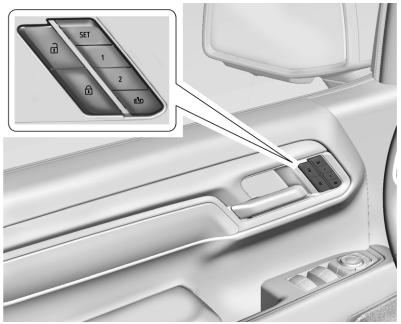

Vista general

Si está equipada, la función de asiento con memoria les permite a los conductores guardar sus propias posiciones de conducción y una posición de salida compartida. Consulte "Guardar posiciones del asiento" más adelante en esta sección. Todos los conductores pueden recuperar manualmente las posiciones guardadas. Consulte "Recuperación manual de las posiciones del asiento" más adelante en esta sección. Los conductores con las llaves remotas RKE 1 y 2 también pueden recuperarlas de forma automática. Consulte "Recuperación automática de la memoria del asiento para ingresar" o "Recuperación automática de la memoria del asiento para salir" más adelante en esta sección. Para habilitar las recuperaciones automáticas, active la memoria del asiento para ingresar y/o la memoria del asiento para salir. Consulte "Habilitación de las recuperaciones automáticas" más adelante en esta sección. Las recuperaciones de memoria se pueden cancelar en cualquier momento durante la recuperación. Consulte "Cancelar las recuperaciones de las posiciones de la memoria" más adelante en esta sección.

Identificación del número del conductor

El vehículo identifica al conductor presente por el número de la llave remota (1 a 8). El mensaje de bienvenida "You are driver x for memory recalls" (Usted es el conductor x para el uso de las recuperaciones de memoria) del centro de información para el conductor (DIC) podría identificar el número de la llave remota del conductor presente. Este mensaje se muestra las primeras veces que se enciende el vehículo usando una llave remota diferente. Para que la memoria del asiento para ingresar funcione correctamente, guarde las posiciones en el botón de memoria 1 o 2 que concuerde con el número de conductor que muestra el

mensaje de bienvenida. Para ayudar a identificar las ID de las llaves remotas, se recomienda que solo lleve consigo una llave remota al ingresar al vehículo. Si no se muestra el mensaje de bienvenida, realice lo siguiente:

1. Aleje todas las llaves, remotas o normales, del vehículo.
2. Arranque el vehículo con otra llave remota. Se debería mostrar un mensaje de bienvenida en el DIC que indique el número de conductor de la otra llave remota. Apague el vehículo y retire la otra llave remota o normal del mismo.
3. Encienda el vehículo con la llave remota o normal inicial. El mensaje de bienvenida en el DIC debería mostrar el número de conductor de la llave remota inicial.

Guardar posiciones del asiento

Lea completamente estas instrucciones antes de almacenar posiciones de memoria.

Para almacenar las posiciones preferidas de los conductores en 1 y 2:

1. Encienda el vehículo. Es posible que un mensaje de bienvenida en el DIC indique el número de conductor de la llave remota actual. Consulte "Identificación del número de conductor" más atrás en esta sección.
2. Ajuste todas las funciones de memoria disponibles a l posición deseada de manejo.
3. Pulse y suelte SET; escuchará un pitido largo.
4. Inmediatamente luego de soltar SET, mantenga pulsado el botón de memoria 1 o 2 (el que concuerde con el número de la llave remota presente) hasta que se escuchen dos pitidos. Si transcurre mucho tiempo desde que se suelta SET hasta que se pulsa 1 o 2, no sonarán los dos pitidos, lo que indica que no se guardaron las posiciones de memoria. Repita los Pasos 3 y 4 para volver a intentarlo.
5. Repita los pasos 1 a 4 para la otra llave remota 1 o 2 usando el otro botón de memoria 1 o 2.

Se recomiendan guardar las posiciones de conducción preferidas tanto en 1 como en 2 si usted es el único conductor.

Para guardar la posición compartida del asiento para salir en , el cual usan todos los conductores para recuperar manualmente las posiciones del asiento y para las funciones de recuperación automática de memoria del asiento para salir, repita los Pasos 1 a 4 usando , el botón de salida.

Activación manual de las posiciones del asiento

Mantenga pulsado el botón 1, 2 o hasta que se finalice la recuperación de la posición. De esta manera se recuperan las posiciones previamente guardadas en tal botón.

El movimiento de la recuperación de memoria manual para los botones 1, 2 o se puede iniciar y se completará hasta la posición de memoria guardada tanto si el vehículo está en P (Estacionamiento) o no.

Habilitación de las recuperaciones automáticas

- La Memoria del asiento para ingresar mueve el asiento del conductor a la posición seleccionada 1 o 2 cuando se arranca el vehículo. Seleccione Ajustes > Vehículo > Posición del asiento > Memoria del asiento para ingresar > ACTIVADA o DESACTIVADA. Consulte "Recuperación automática de la memoria del asiento para ingresar" más adelante en esta sección.

- La Memoria del asiento para salir mueve el asiento del conductor a la posición de salida preferida en el botón cuando se apaga el vehículo y se abre la puerta. Seleccione Ajustes > Vehículo > Posición del asiento > Memoria del asiento para salir > Seleccione ON (ACTIVADA) u OFF (DESACTIVADA). Consulte "Recuperación automática de la memoria del asiento para salir" más adelante en esta sección.

Recuperación automática de la memoria del asiento para ingresar

La memoria de asiento para ingresar automáticamente comienza a mover el asiento a las posiciones del botón 1 o 2 correspondiente al número de la llave remota 1 o 2 que detecta el vehículo cuando:

- Se enciende el vehículo.
- Las posiciones del asiento se hayan guardado previamente al mismo botón 1 o 2. Consulte "Guardar posiciones del asiento" más atrás en esta sección.
- La memoria del asiento para ingresar está habilitada. Consulte "Habilitación de las recuperaciones automáticas" más atrás en esta sección.
- La palanca de cambios está en la posición P (Estacionamiento).

La recuperación de la memoria del asiento para ingresar continuará si se quita la transmisión de P (Estacionamiento) antes de alcanzar la posición guardada.

Si la posición del asiento guardada en la memoria no se recupera de forma automática, verifique que la función de recuperación esté habilitada. Consulte "Habilitación de las recuperaciones automáticas" más atrás en esta sección.

Si la memoria del asiento recupera una posición equivocada, es posible que el número 1 o 2 de la llave remota no concuerde con las posiciones del número del botón de memoria en las que se guardaron. Intente con la otra llave remota o intente guardando las posiciones al otro botón de memoria 1 o 2. Consulte "Guardar posiciones del asiento" más atrás en esta sección.

Las recuperaciones automáticas de la memoria del asiento para ingresar solo se encuentran disponibles para los números de llave remota 1 y 2. Las llaves remotas 3 a 8 no proporcionan recuperaciones de memoria del asiento para ingresar.

Recuperación automática de la memoria del asiento para salir

La memoria del asiento para salir comenzará a mover el asiento a la posición guardada en el botón cuando:

- Se apaga el vehículo y se abre la puerta del conductor dentro de un período corto, o si la misma ya estuviera abierta.
- Ya se ha guardado anteriormente una posición del asiento en el botón de memoria . Consulte "Guardar posiciones del asiento" más atrás en esta sección.
- La memoria del asiento para salir está habilitada. Consulte "Habilitación de las recuperaciones automáticas" más atrás en esta sección.
- La palanca de cambios está en la posición P (Estacionamiento).

La recuperación de la memoria del asiento para salir continuará si se quita la transmisión de P (Estacionamiento) antes de alcanzar la posición guardada.

La Memoria de salida del asiento no está vinculada con una llave remota. La posición del asiento guardada en se usa para todos los conductores.

Cancelar las recuperaciones de las posiciones de la memoria

- Durante una recuperación de memoria:

  Pulse un control eléctrico del asiento

  Pulse el botón de memoria SET
- Durante una recuperación de memoria manual:

  Suelte el botón de memoria 1, 2 o
- Durante la recuperación automática de la memoria del asiento para ingresar:

  Apague el vehículo

  Pulse los botones de memoria SET, 1, 2 o
- Durante la recuperación automática de la memoria del asiento para salir:

  Pulse los botones de memoria SET, 1, 2 o

Obstrucciones

Si algo ha bloqueado el asiento al recuperar una posición de memoria, puede detenerse el proceso de recuperación. Remueva la obstrucción e inténtelo nuevamente. Si sigue sin activarse la posición de memoria, consulte con su concesionario.

Asientos delanteros calefaccionados y ventilados

⚠ Peligro

Si no puede sentir el cambio de temperatura o el dolor en la piel, el calefactor del asiento puede causar quemaduras. Para reducir el riesgo de quemaduras, tenga cuidado al usar el calefactor de asiento, especialmente durante períodos prolongados. No ponga sobre el asiento nada que aisle del calor, como una frazada, cojín, cobertura o similar. Esto podría hacer que se recaliente el calefactor de asiento. Un calefactor de asiento recalentado puede causar una quemadura o averiar el asiento.

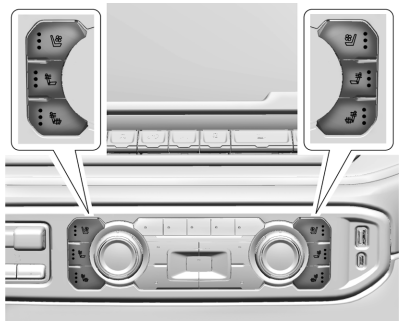

Se muestran los botones para el asiento calefaccionado y ventilado. Los botones para el asiento calefaccionado son similares.

Si están equipados, los botones están en el cuadro central. El motor debe estar marchando para que se pueda utilizar.

Pulse o para calefaccionar el respaldo del asiento del conductor o del acompañante únicamente.

Pulse o para calefaccionar el cojín y el respaldo del asiento del conductor o del acompañante.

Pulse o para ventilar el asiento del conductor o del acompañante.

La luz indicadora del botón se enciende cuando esta función está activada.

Pulse el botón una vez para obtener el ajuste más alto. Cada vez que pulse el botón, el asiento pasará al ajuste inmediato más bajo, y luego a desactivado. Las luces que están junto a los botones indican tres para el ajuste más alto y uno para el más bajo. Si los asientos calefaccionados están a una temperatura alta durante 30 minutos, la temperatura se reducirá automáticamente.

Asientos calefaccionados y ventilados automáticamente

Cuando el vehículo está en funcionamiento, esta función, si está habilitada, activará automáticamente los asientos calefaccionados o ventilados al nivel requerido por la temperatura en el interior del vehículo.

El nivel del asiento, alto, mediano, bajo o apagado; calefaccionado o ventilado, será indicado por los botones manuales de calefacción o ventilación del asiento en la consola central. Use los botones manuales de asiento calefaccionado o ventilado de la consola central para apagar la calefacción o ventilación automática del asiento. Si el asiento del acompañante está desocupado, la función automática de calefacción o ventilación de los asientos no activará ese asiento. Si está equipado con volante calefaccionado, la activación automática del volante calefaccionado seguirá a la activación automática de los asientos calefaccionados y el indicador del volante calefaccionado seguirá el estado de la calefacción del mismo.

Para habilitar o deshabilitar los asientos calefaccionados o ventilados automáticos, seleccione Ajustes > Vehículo > Climatización y calidad del aire > Asientos refrigerados o calefaccionados automáticos > ACTIVADOS o DESACTIVADOS.

Arranque remoto con asientos calefaccionados y ventilados

Si están equipados, los asientos calefaccionados se activarán automáticamente durante un arranque remoto si hace frío en el exterior, y los asientos ventilados se activarán automáticamente si hace calor. Si está equipado, el volante calefaccionado se enciende automáticamente durante el arranque remoto si la temperatura exterior es fría. Los indicadores de los asientos calefaccionados y ventilados y el indicador del volante calefaccionado podrían encenderse durante esta operación.

Es posible que se cancelen los asientos calefaccionados y ventilados y el volante calefaccionado cuando se arranca el vehículo. Estas funciones se pueden seleccionar manualmente una vez que se enciende el vehículo.

Es posible que se reduzca el calentamiento de un asiento vacío. Esto es normal.

Para habilitar o deshabilitar los asientos calefaccionados o ventilados con arranque remoto, seleccione Ajustes > Vehículo > Arranque, bloqueo y desbloqueo remotos > Asientos calefaccionados con arranque automático o asientos refrigerados con arranque automático > ACTIVADOS o DESACTIVADOS.

Consulte *Arranque remoto del vehículo* ⇨ *18*.

Asientos traseros

Recordatorio del asiento trasero

Si está equipado, aparece el mensaje AVISO DE ASIENTO TRASERO - FÍJESE EN EL ASIENTO TRASERO bajo ciertas condiciones para indicar que podría haber algo o un acompañante en el asiento trasero. Revíselo antes de salir del vehículo.

Esta función se activará cuando se abra una puerta de la segunda fila de asientos mientras el vehículo esté encendido o hasta 10 minutos antes de que se encienda el vehículo. Habrá una alerta cuando se apague el vehículo. La alerta no detecta directamente objetos en el asiento trasero; en cambio, bajo ciertas condiciones, detecta cuando se abre y se cierra una puerta trasera, indicando que podría haber algo en el asiento trasero.

Esta función se activa sólo una vez por cada vez que se enciende y apaga el vehículo, y requerirá reactivación abriendo y cerrando las puertas de la segunda fila. Puede haber una alerta incluso cuando no haya nada en el asiento trasero; por ejemplo, si un niño entró al vehículo a través de la puerta trasera y salió del vehículo sin que el vehículo se haya apagado.

Esta función se puede activar o desactivar. Seleccione Ajustes > Vehículo > Recordatorio del asiento trasero > ON (ACTIVADO) u OFF (DESACTIVADO).

Plegado del cojín del asiento trasero

Cada lado del cojín del asiento trasero se puede plegar hacia arriba para agregar espacio de carga.

⚠ Peligro

Plegar un asiento trasero con los cinturones de seguridad abrochados puede causar daños al asiento o a los cinturones. Los cinturones de seguridad siempre se deben desabrochar y colocar en la posición retraída antes de rebatir el asiento trasero.

Asegúrese de que no haya nada en el cojín del asiento.

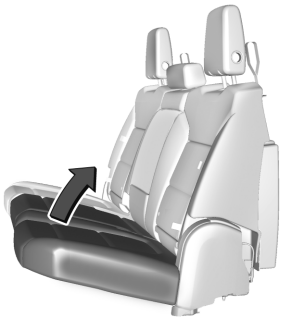

Para plegar el asiento, tire lentamente del cojín hacia arriba.

Para volver a colocar el asiento en la posición de asiento normal, tire lentamente del cojín hacia abajo.

⚠ Peligro

Si el cinturón de seguridad que no está correctamente colocado, correctamente abrochado o está retorcido no proporcionará la protección necesaria en caso de un accidente. La persona que tenga colocado el cinturón de seguridad puede sufrir serias lesiones. Después de restablecer el asiento a la posición normal, asegúrese siempre de que los cinturones de seguridad estén correctamente encaminados y fijados, y que no estén retorcidos.

Asientos traseros calefaccionados

⚠ Peligro

Si es insensible a los cambios de temperatura o al dolor de la piel, el calefactor de asiento podría causarle quemaduras. Consulte la advertencia en *Asientos delanteros calefaccionados y ventilados* ⇨ *53*.

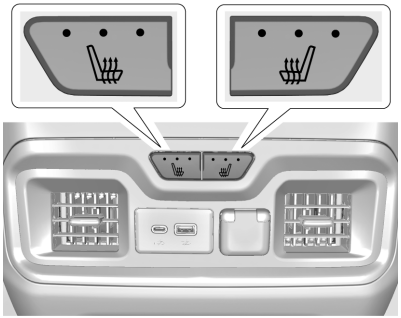

Si están disponibles, los botones están en la parte trasera de la consola central. El motor debe estar marchando para que se pueda utilizar.

Pulse o para calefaccionar el cojín del asiento lateral izquierdo o derecho. Aparece un indicador en la pantalla de control de clima cuando se activa esta función.

Esta función se activa en su ajuste más alto. Cada vez que pulse el botón, el asiento calefaccionado cambiará al ajuste inmediato más bajo, y luego a desactivado. Se encienden tres luces en el ajuste más elevado, y una luz en el más bajo. Si los asientos calefaccionados están en alto, el nivel puede bajar automáticamente luego de unos 30 minutos.

Remote Start Heated Seats (Encender remotamente la calefacción de los asientos)

Si está equipado, los asientos calefaccionados se encienden automáticamente durante el arranque remoto si la temperatura exterior es fría. Es posible que los indicadores de asiento calefaccionado se enciendan durante el funcionamiento. Es posible que se cancelen los asientos calefaccionados cuando se arranca el vehículo. Estas características se pueden seleccionar manualmente con los botones de asiento calefaccionado después de encender el vehículo.

Es posible que se reduzca el calentamiento de un asiento vacío. Esto es normal.

Para habilitar o deshabilitar los asientos calefaccionados con arranque remoto, seleccione Ajustes > Vehículo > Arranque, bloqueo y desbloqueo remotos > Asientos calefaccionados automáticos con arranque remoto> ACTIVADO o DESACTIVADO.

Consulte *Arranque remoto del vehículo* ⇨ *18*.

Cinturones de seguridad

Esta sección describe cómo usar correctamente los cinturones de seguridad y algunas cosas que no debe hacer.

⚠ Peligro

No permite a nadie ir sentado donde no pueda usar correctamente un cinturón de seguridad. Cuando se produce un choque, si usted y su(s) pasajero(s) no llevan cinturones de seguridad, las lesiones pueden ser mucho peores que si llevan cinturones de seguridad. Puede sufrir lesiones graves, o la muerte, por golpear con mayor fuerza objetos que están dentro del vehículo o por ser arrojado del mismo. Además, quien no tenga el cinturón abrochado puede golpear a otros ocupantes del vehículo.

Es muy peligroso viajar en un lugar destinado a carga, dentro o fuera de un vehículo. Cuando se produce un choque, quienes viajan en estas áreas tienen más probabilidad de sufrir lesiones graves o la muerte. No permita que viajen pasajeros en ningún lugar del vehículo que no cuente con asientos y cinturones de seguridad.

Lleve siempre cinturón de seguridad, y compruebe que todos los pasajeros también lo lleven correctamente.

Este vehículo tiene indicadores que le recuerdan que hay que abrocharse los cinturones de seguridad.

Consulte *Avisos de cinturón de seguridad* ⇨ *122*.

Por qué funcionan los cinturones de seguridad

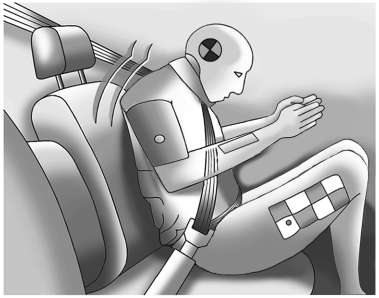

Cuando viaja en un vehículo, usted se desplaza a la misma velocidad que el vehículo. Si el vehículo se detiene súbitamente, usted sigue moviéndose hasta que algo lo detiene. ¡Puede ser el parabrisas, el tablero de instrumentos o los cinturones de seguridad!

Cuando lleva un cinturón de seguridad, usted y el vehículo van disminuyendo de velocidad al mismo tiempo. Tiene más tiempo para detenerse porque lo hace sobre una distancia más larga. Cuando el cinturón está bien puesto, son sus huesos más resistentes los que absorben las fuerzas de los cinturones de seguridad. Es por eso que llevar cinturón de seguridad tiene tanto sentido.

Preguntas y respuestas sobre cinturones de seguridad

Q: ¿Quedaré atrapado en el vehículo después de un choque si llevo un cinturón de seguridad?

A: Le *puede* ocurrir – lleve o no cinturón de seguridad. Su probabilidad de conservar el conocimiento después de un choque, para que *sí pueda* desabrocharse y salir, es *mucho* mayor si lleva el cinturón.

Q: ¿Si mi vehículo tiene airbags, por qué debo llevar cinturón de seguridad?

A: Las airbags son sistemas suplementarios solamente. Funcionan *junto con* los cinturones de seguridad , no en lugar de ellos. Tanto si hay airbag o no, todos los ocupantes deben igual abrocharse los cinturones para obtener la máxima protección.

Además, en casi todos los estados y en todas las provincias de Canadá, la ley obliga a llevar cinturones de seguridad.

Abrochar el cinturón para conducir

Si está equipado, esta función demora la salida del cambio de la posición P (Estacionamiento) cuando el cinturón de seguridad del conductor no está abrochado. La función Abrocharse el cinturón para conducir debe estar activada en el sistema de infoentretenimiento para que funcione. Para activar o desactivar la función Abrocharse el cinturón para conducir, seleccione Ajustes > Vehículo > Abrocharse el cinturón para conducir. Consulte *Conductor adolescente* ⇨ *198*, si está equipado.

Si el vehículo está encendido y se presiona el pedal del freno con el vehículo en P (Estacionamiento) pero el cinturón de seguridad del conductor no está abrochado, aparece un mensaje en el centro de información para el conductor (DIC) y se demora la salida del vehículo de la posición

P (Estacionamiento). Abróchese el cinturón de seguridad del conductor para borrar el mensaje y salir de la posición P (Estacionamiento). La salida del cambio de la posición P (Estacionamiento) se demorará una vez por cada vez que se arranque el vehículo.

En algunos vehículos de flotas, la función siempre está activada y no se puede desactivar en el sistema de infoentretenimiento. Se demorará la salida del vehículo de la posición P (Estacionamiento) cada vez que el conductor intente hacerlo mientras el cinturón de seguridad del conductor no esté abrochado. El apagado y posterior encendido del vehículo no cambia esta condición.

En algunos modelos, Abrocharse el cinturón para conducir puede demorar también la salida del cambio de la posición P (Estacionamiento) si el cinturón de seguridad de un pasajero delantero está desabrochado. Se muestra un mensaje en el DIC. Abroche el cinturón de seguridad del acompañante delantero para quitar la transmisión de P (Estacionamiento). Esta función podría demorar la salida del vehículo de la posición P (Estacionamiento) si hay un objeto, tal como un maletín, un bolso, una bolsa de compras, una notebook u otro dispositivo electrónico sobre el asiento del acompañante delantero. Si esto ocurriera, quite el objeto del asiento o abroche el cinturón de seguridad para poder quitar la transmisión de P (Estacionamiento).

Si el conductor o, en ciertos vehículos, el acompañante permanece sin abrocharse el cinturón, el mensaje en el DIC se apagará luego de varios segundos y se podrá quitar la transmisión de P (Estacionamiento). Consulte "Cinturones de seguridad" y "Asientos para niños" en el índice para obtener información sobre la importancia del correcto uso de los dispositivos de seguridad.

Si el cinturón de seguridad del conductor o el cinturón de seguridad del acompañante delantero se desabrochan mientras se conduce, suena una campanilla recordatoria del cinturón de seguridad y se encienden una o más luces. Consulte *Avisos de cinturón de seguridad* ⇨ *122*. Esta función podría no funcionar correctamente si la luz de airbag listo está encendida. Vea *Luz de alistamiento del Airbag* ⇨ *124*.

Cómo usar correctamente los cinturones de seguridad

Cumpla estas reglas para protección de todos.

Hay más para saber sobre cinturones de seguridad y niños, incluidos los niños pequeños y los bebés. Si un niño ha de viajar en el vehículo, vea *Niños mayores* ⇨ *75* o *Sistemas de retención infantil* ⇨ *76*. Estudie y cumpla las reglas relativas a los niños, además de las reglas que siguen.

Es muy importante que todos los ocupantes se abrochen el cinturón. Las estadísticas indican que es más frecuente que quienes no llevan cinturón sufran lesiones en un choque que quienes sí llevan cinturones de seguridad.

Hay cosas importantes a saber sobre el uso correcto de un cinturón de seguridad.

Chevrolet Silverado 1500 Owner Manual (GMNA-Localizing-U.S./Canada/
Mexico/Paraguay-17382604) - 2024 - Source - 5/11/23

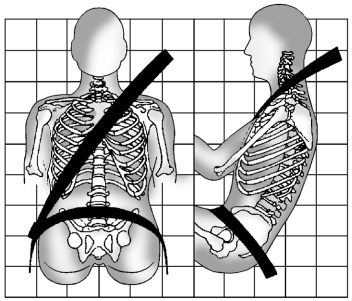

- Siéntese derecho y ponga siempre los pies en el piso delante suyo (de ser posible).
- Use siempre la hebilla correspondiente a su posición de asiento.
- Lleve la parte de cintura del cinturón baja y ajustada sobre las caderas, tocando apenas los muslos. Cuando hay un choque se aplica fuerza a los huesos resistentes de la cadera, y tiene menor probabilidad de deslizarse bajo el cinturón de cintura. Si se desliza bajo el mismo, el cinturón aplicaría fuerza a su abdomen. Esto podría causar lesiones graves o hasta mortales.
- Lleve la banda toráxica sobre el hombro y cruzando el tórax. Esta partes del cuerpo son las más apropiadas para absorber las fuerzas de sujeción del cinturón. La banda toráxica se bloquea si hay una parada súbita o un choque.

⚠ Peligro

Si no lleva su cinturón de seguridad bien puesto, puede sufrir lesiones graves o hasta la muerte.

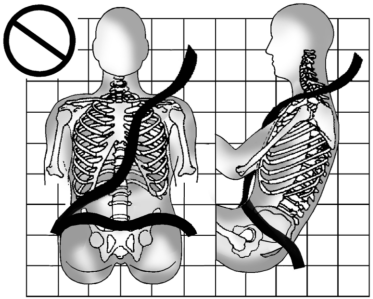

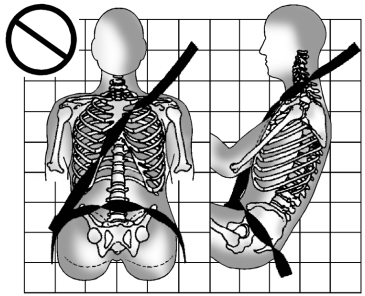

Jamás permita que la banda toráxica o la de la cintura se afloje o retuerza.

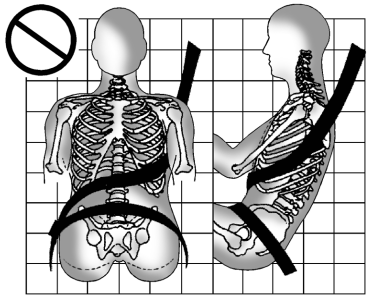

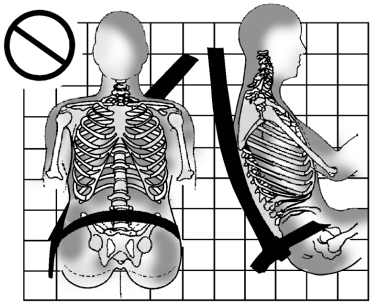

Jamás lleve la banda toráxica bajo ambos brazos o detrás de la espalda.

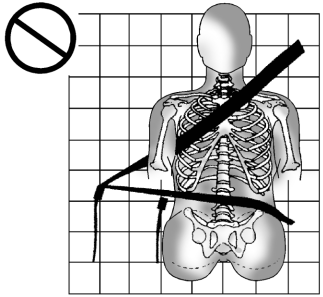

Use siempre la hebilla correspondiente a su posición de asiento.

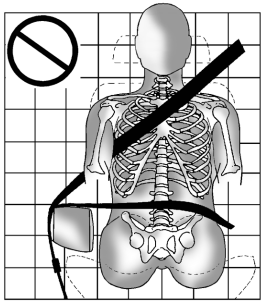

Jamás pase la banda toráxica o la de la cintura por encima de un apoyabrazos.

⚠ Peligro

El cinturón de seguridad podría quedar pinzado si se dirige por debajo del revestimiento de plástico del asiento, como ser el revestimiento alrededor de la manija de plegado del respaldo trasero o el revestimiento del airbag lateral. En caso de choque, los cinturones pinzados podrían no dar la protección adecuada. No permita nunca que los cinturones de seguridad se guíen por debajo de los plásticos del revestimiento.

Cinturón tipo cintura-banda toráxica

Todas las posicionas de asiento del vehículo cuentan con una banda toráxica y una de cintura.

En las instrucciones que siguen se explica cómo llevar correctamente una banda toráxica y de cintura.

1. Ajuste el asiento (si es ajustable) de manera que pueda sentarse derecho. Para ver cómo, consulte "Asientos" en el índice alfabético.

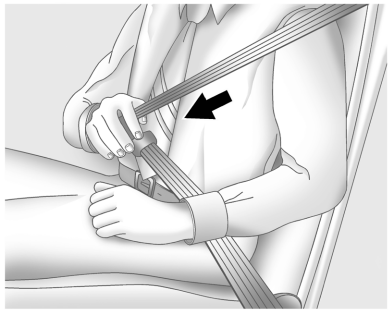

2. Tome la lengüeta metálica y tire del cinturón pasándolo por encima suyo. No permita que se retuerza.

La banda toráxica y de cintura puede bloquearse si tira de la correa muy rápidamente. Si ocurre esto, deje que la correa vuelva un poco para desbloquearla. Después tire de la correa por encima suyo, más lentamente.

Si se extrae a fondo la porción toráxica del cinturón de un acompañante, es posible que se active la función de bloqueo del asiento para niños. Consulte *Sistemas de retención infantil* ⇨ *76*. Si esto ocurriera, deje que el cinturón se retraiga hasta el máximo y empiece de nuevo. Si la función de bloqueo permanece accionada luego de dejar que el cinturón se retraiga a la posición de almacenamiento en el asiento, mueva el asiento hacia atrás o reclínelo hasta que se libere el bloqueador de la banda toráxica.

La activación de la función de traba de los asientos para niños en el asiento delantero del acompañante puede afectar al sistema de detección de pasajeros, si está equipado.

Consulte *Sistema de detección del acompañante* ⇨ *70*.

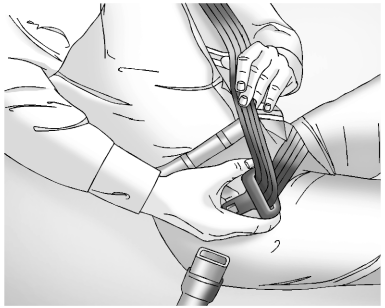

Si el cinturón se traba en la lengüeta metálica antes de llegar a la hebilla, incline la lengüeta hasta que quede plana para destrabar.

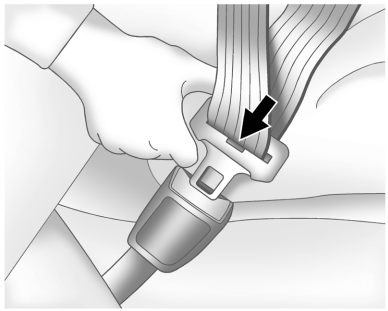

3. Empuje la lengüeta metálica dentro de la hebilla hasta oír un clic.

   Tire de la lengüeta metálica para asegurarse de que esté bien insertada.

   Ubique el botón de desbloqueo de la hebilla de manera que se pueda desabrochar el cinturón de seguridad rápidamente en caso de necesidad.

   Si cuenta con ajuste de altura de la banda toráxica, llévelo a la altura correcta para usted. Consulte "Regulador de la altura de la banda toráxica" más adelante en esta sección para leer las instrucciones de uso e información de seguridad importante.

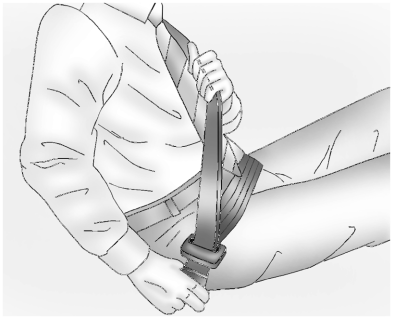

4. Para tensar la parte de la cintura, tire hacia arriba de la banda toráxica.

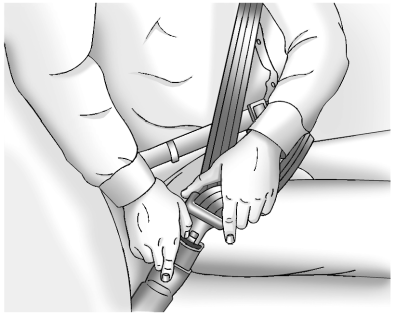

Para desabrochar el cinturón, presione el botón de la hebilla. El cinturón debe volver a la posición de guardado.

Guarde siempre el cinturón de seguridad lentamente. Si el cinturón de seguridad se guarda rápidamente, el mecanismo se puede trabar y no se podrá extraer. Si sucede eso, tire del cinturón de seguridad recto hacia afuera firmemente para destrabar el mecanismo y liberarlo. Si todavía permanece trabado, consulte con su distribuidor.

Antes de cerrar una puerta, compruebe que el cinturón de seguridad no interfiera. Si se golpea una puerta contra un cinturón de seguridad, se pueden causar averías tanto al cinturón como al vehículo.

Regulador de altura de la banda toráxica

Es posible que el vehículo cuente con un ajuste de altura de la banda toráxica en las posiciones del conductor y del acompañante lateral.

Ajuste la altura de modo tal que la sección del hombro del cinturón está sobre el hombro sin caerse del mismo. El cinturón debe estar cerca del cuello pero sin tocarlo. Un ajuste incorrecto de la altura de la banda toráxica podría reducir la eficacia del cinturón de seguridad en un choque.

Consulte *Cómo usar correctamente los cinturones de seguridad* ⇨ *58*.



Presione el botón de desbloqueo para mover el ajuste de seguridad a la posición deseada.

Una vez que el ajuste esté en la posición deseada, trate de moverlo hacia abajo sin presionar el botón de desbloqueo para verificar que se ha trabado en la posición deseada.

Pretensores del cinturón de seguridad

Este vehículo cuenta con pretensores de cinturón de seguridad para los ocupantes de los asientos delanteros exteriores. Aunque los pretensores de cinturón de seguridad no pueden verse, son parte del mecanismo del cinturón de seguridad. Pueden ayudar a tensar los cinturones de seguridad en las etapas iniciales de un choque moderado a

grave frontal, cuasi frontal o trasero, si se cumplen las condiciones mínimas para la activación del pretensor. Los pretensores del cinturón de seguridad pueden también ayudar a ajustar los cinturones de seguridad en caso de un impacto lateral o vuelco.

Los pretensores funcionan una sola vez. Si se activan los pretensores en un choque, los mismos, y probablemente otras piezas del sistema de los cinturones de seguridad, deberán reemplazarse.

Consulte *Reemplazo de piezas del sistema de cinturón de seguridad después de un choque* ⇨ *64*.

No se siente en el cinturón de seguridad externo al entrar o salir del vehículo o en cualquier momento mientras se siente en el asiento. Si se sienta sobre el cinturón de seguridad podría dañar la correa y los herrajes.

Uso del cinturón de seguridad durante el embarazo

Los cinturones de seguridad son para todo el mundo, incluidas las mujeres embarazadas. Como todos los ocupantes, es más probable que sufran lesiones graves si no llevan los cinturones de seguridad.

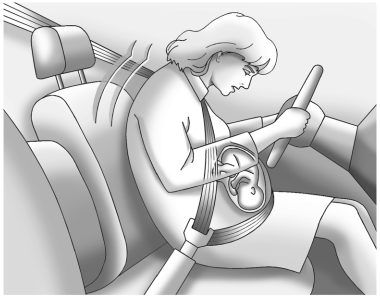

Las mujeres embarazadas deben usar la banda toráxica y de cintura. La parte de la cintura debe ir lo más baja posible, por debajo del abdomen, durante todo el embarazo.

La mejor forma de proteger al feto es proteger a la madre. Si el cinturón de seguridad está bien colocado, es más probable que el feto no sufra lesiones en un choque. Para las mujeres embarazadas, como para todo el mundo, la clave para que el cinturón de seguridad sea efectivo es llevarlo bien puesto.

Comprobación del sistema de seguridad

Compruebe periódicamente el recordatorio del cinturón de seguridad, los cinturones de seguridad, las hebillas, las placas de cierre, los retractores, los ajustes de altura de la banda toráxica (si están equipados) y los anclajes de los cinturones de seguridad para asegurarse de que estén en perfecto estado. Revise si hay otras piezas flojas o averiadas del sistema del cinturón de seguridad que podrían impedir que cumpliera su función correctamente. Visite a su concesionario para efectuar la reparación. Los cinturones de seguridad rasgados, ajados o retorcidos pueden no protegerlo en un choque. Los cinturones de seguridad rasgados o ajados se pueden cortar bajo la fuerza de un impacto. Si un cinturón está desgarrado o deshilachado, haga que lo sustituyan inmediatamente. Si un cinturón está retorcido, puede ser posible enderezarlo dando vuelta la lengüeta metálica de la correa. Si no puede deshacer el retorcido, pida a su concesionario que lo arregle.

Compruebe que funciona la luz de recordatorio del cinturón de seguridad.

Consulte *Avisos de cinturón de seguridad* ⇨ *122*.

Mantenga los cinturones de seguridad limpios y secos.

Consulte *Cuidado del cinturón de seguridad* ⇨ *64*.

Cuidado del cinturón de seguridad

Mantenga los cinturones limpios y secos.

Hay que cuidar y mantener correctamente los cinturones de seguridad.

Los elementos de fijación de los cinturones de seguridad deben mantenerse secos y libres de polvo o desechos. Según sea necesario, las superficies duras exteriores y los cinturones de seguridad se deben limpiar ligeramente con jabón suave y agua. Asegúrese de que no hay un exceso de polvo o desechos en el mecanismo. Si hay polvo o desechos en el sistema, diríjase al concesionario. Puede necesitarse el reemplazo de piezas para asegurar la correcta funcionalidad del sistema.

⚠ Peligro

No blanquee ni tiña los cinturones de seguridad. Puede debilitarlos severamente. En caso de choque, podrían no dar la protección adecuada. Limpie y enjuague las correas de los cinturones de seguridad solamente con un jabón suave y agua tibia. Deje que el cinturón se seque.

Reemplazo de piezas del sistema de cinturón de seguridad después de un choque

⚠ Peligro

Un choque puede averiar el sistema del cinturón de seguridad del vehículo. Un cinturón de seguridad averiado puede no proteger adecuadamente a la persona que lo usa, causando lesiones graves o la muerte en un choque. Para asegurar que los sistemas del cinturón de seguridad funcionen adecuadamente después de un choque, haga que los revisen y reemplacen lo que sea necesario lo antes posible.

Después de un choque sin importancia, es posible que no sea necesario reemplazar los cinturones de seguridad. Pero los mecanismos del cinturón de seguridad que se usaron en cualquier choque pueden haber sufrido esfuerzo o daños. Consulte con su concesionario para que revise o reemplace los mecanismos del cinturón de seguridad.

Pueden necesitarse piezas nuevas y reparaciones aún si el sistema del cinturón de seguridad no se usó durante el choque.

Haga revisar los pretensores del cinturón de seguridad si el vehículo chocó, o si la luz de airbag lista sigue encendida después de arrancar el vehículo o mientras conduce.

Consulte *Luz de alistamiento del Airbag* ⇨ *124*.

Sistema de airbags

El vehículo tiene los siguientes airbags:

- Un airbag frontal para el conductor
- Un airbag frontal para el pasajero delantero exterior
- Un airbag para impacto lateral montado en el asiento, para el conductor

- Un airbag para impacto lateral montado en el asiento, para el pasajero delantero exterior
- Un airbag montado en la barra del techo, para el conductor y el pasajero sentado directamente detrás del conductor
- Un airbag montado en la barra del techo, para el pasajero delantero exterior y el pasajero sentado directamente detrás de él

Todos los airbags de vehículo llevan la palabra AIRBAG sobre el acabado o una etiqueta cerca de la apertura de despliegue.

Para los airbags frontales, la palabra AIRBAG está en el centro del volante para el conductor y en el tablero de instrumentos para el pasajero delantero exterior.

En los airbags para impacto lateral montados en el asiento, la palabra AIRBAG está en el lateral del respaldo o en el lateral del asiento más cercano a la puerta.

Para los airbags de la barra del techo, la palabra AIRBAG está en el techo o en el decorado.

Los airbags están diseñados para complementar la protección que brindan los cinturones de seguridad. Aunque los airbags actuales están también diseñados para ayudar a reducir el riesgo de lesiones por la fuerza de una bolsa que se infla, todos los airbags se deben inflar muy rápidamente para cumplir su función.

Esto es lo más importante a saber sobre el sistema de airbag:

⚠ Peligro

Usted podría sufrir lesiones graves o la muerte en un choque si no lleva puesto su cinturón de seguridad, incluso con airbags. Los airbags están diseñados para funcionar con los cinturones de seguridad y no para reemplazarlos. Además, los airbags no están diseñados para inflarse en cualquier choque. Hay choques en los cuales los cinturones de seguridad son la única medida de seguridad.

Consulte *¿Cuándo debe inflarse un airbag?* ⇨ *67*.

Llevar su cinturón de seguridad durante un choque ayuda a reducir la probabilidad de golpearse contra objetos dentro del vehículo, o de ser expulsado del mismo. Los airbags son "dispositivos de sujeción complementarios" de los

(Continuación)

Peligro (Continuación)

cinturones de seguridad. Todos los que estén dentro del vehículo debe llevar correctamente un cinturón de seguridad, haya o no un airbag para esa persona.

⚠ Peligro

Como los airbags se inflan con mucha fuerza y en menos tiempo del que se pestañea, quien esté contra el airbag o muy cerca de él cuando se infla puede sufrir lesiones graves o la muerte. No se siente más cerca de lo necesario a un airbag, por ejemplo, sobre el borde del asiento o inclinado hacia delante. Los cinturones de seguridad ayudan a mantenerlo en su posición antes de un choque y durante el mismo. Lleve siempre un cinturón de seguridad, incluso con airbags. El conductor debería sentarse lo más hacia atrás posible manteniendo siempre el control del vehículo. Los cinturones de seguridad y los airbags de los asientos delanteros exteriores

(Continuación)

Peligro (Continuación)

funcionan mejor cuando se sienta hacia atrás y derecho en el asiento, con ambos pies en el suelo.

Los ocupantes no se deben apoyar ni dormir contra la puerta o las ventanillas laterales en las posiciones de asiento con airbags para impacto lateral montados en el asiento, y/o airbags montados en la barra del techo.

⚠ Peligro

Los niños apoyados en un airbag o muy cerca del mismo cuando se infla, pueden sufrir lesiones graves o la muerte. Siempre asegure correctamente a los niños que están en el vehículo. Para saber cómo, vea *Niños mayores* ⇨ *75* o *Sistemas de retención infantil* ⇨ *76*.



Hay una luz de airbag listo en el grupo de instrumentos que muestra el símbolo de airbag.

El sistema comprueba si el sistema eléctrico del airbag tiene fallas. La luz le indica si hay un problema eléctrico.

Consulte *Luz de alistamiento del Airbag* ⇨ *124*.

¿Dónde están los airbags?



El airbag delantero del conductor está en el centro del volante.



El airbag frontal del pasajero delantero exterior está en el lado del pasajero del tablero de instrumentos.



Se muestra el lado del conductor; el del pasajero es similar

Los airbags de impacto lateral montados en el asiento del conductor y del acompañante delantero están en el costado de los respaldos de los asientos más cercanos a la puerta.



Lado del conductor de la cabina de cuatro puertas. El lado del acompañante de las cabinas extendidas y regulares es similar

Los airbags de la barra del techo para el conductor, el pasajero delantero exterior y los pasajeros exteriores de la segunda fila están en el techo, encima de las ventanillas laterales.

⚠ Peligro

Si hay algo entre un ocupante y un airbag, este podría no inflarse correctamente o podría empujar al objeto contra la persona causando lesiones graves o la muerte. La trayectoria de un airbag que se está inflando debe mantenerse despejada. No ponga nada entre un ocupante y un airbag, no fije nada al volante ni ponga nada sobre su cubo ni sobre o cerca de cualquier otra cubierta de airbag.

No use accesorios de asiento que obstruyen la trayectoria de inflado de un airbag para impacto lateral montado en un asiento.

Jamás fije nada al techo de un vehículo con airbags en la viga del techo pasando una cuerda o arnés por una abertura de puerta o de ventanilla. Si lo hace, podría obstruir la trayectoria de un airbag de barra de techo que se está inflando.

¿Cuándo debe inflarse un airbag?

Este vehículo cuenta con airbags. Consulte *Sistema de airbags* ⇨ *64*. Los airbags están diseñados para inflarse cuando el impacto supera el umbral de despliegue de un sistema de airbag específico. Los umbrales de despliegue sirven para predecir cuán grave es probable que sea un choque para que los airbags alcancen a inflarse y proteger a los ocupantes. El vehículo tiene sensores electrónicos que ayudan al sistema de airbag a determinar la gravedad del impacto. Los umbrales de despliegue pueden variar según el diseño del vehículo específico.

Los airbags delanteros están diseñados para inflarse durante choques frontales moderados a graves para ayudar a reducir el potencial de heridas de gravedad – en particular, en la cabeza y el tórax del conductor y del acompañante delantero lateral.

Los airbags delanteros se inflarán según (fundamentalmente) la velocidad que llevaba el vehículo. Depende de contra qué se choca, el sentido del impacto, y cuán prontamente el vehículo pierde velocidad.

Los airbags delanteros pueden inflarse a distintas velocidades de choque, en función de si el vehículo choca contra un objeto frontalmente o en ángulo, y si el objeto está fijo o en movimiento, es rígido o deformable, estrecho o ancho.

Los airbags delanteros no están destinados a inflarse cuando el vehículo vuelca, es chocado de atrás, o en muchos impactos laterales.

Además, el vehículo tiene airbags delanteros de tecnología avanzada. Los airbag frontales de alta tecnología ajustan la sujeción a la gravedad del choque o la interacción por parte del ocupante.

Los airbags para impacto lateral montados en un asiento están diseñados para inflarse en choques laterales moderados a graves en función del lugar del impacto. Estos airbags también podrían inflarse en algunos impactos frontales moderados a graves. Los airbags de impacto lateral montados en los asientos no están diseñados para inflarse en vuelcos o impactos traseros. Un airbag para impacto lateral montados en un asiento está diseñado para inflarse del lado del vehículo que es golpeado.

Los airbags montados la barra del techo están diseñados para inflarse en choques laterales moderados a graves en función del lugar del impacto. Además, estos airbags de la barra del techo podrían inflarse en caso de vuelco o choque frontal grave. Los airbags de la barra del techo no están diseñados para inflarse en caso de choque por atrás. Ambos airbags de la barra del techo podrían inflarse cuando sufre un choque en cualquiera de los laterales del vehículo, o si el sistema de detección predice que el vehículo está por volcar sobre un costado, o en caso de choque frontal grave.

En cualquier choque nadie puede afirmar si un airbag debía haberse inflado simplemente según los daños sufridos por el vehículo o el costo de la reparación.

¿Qué hace que se infle un airbag?

En un incidente de despliegue el sistema sensor envía una señal eléctrica que inicia la salida de gas del inflador. El gas del inflador llena el airbag y hace que la bolsa sea expulsada a través de la tapa. El inflador, el airbag y las piezas vinculadas, son todas parte del módulo de airbag.

Vea dónde están los airbags en *¿Dónde están los airbags?* ⇨ *66*.

¿Cómo protege un airbag?

En los choques frontales, moderados a graves, hasta los ocupantes que llevan cinturón podrían golpearse contra el volante o el tablero de instrumentos. En los choques laterales, moderados a graves, hasta los ocupantes que llevan cinturón pueden tocar el interior del vehículo.

Los airbags complementan la protección que brindan los cinturones de seguridad, distribuyendo la fuerza del impacto de forma más uniforme sobre el cuerpo del ocupante.

Los airbags de la barra del techo que se inflan en caso de vuelco están diseñados para ayudar a restringir la cabeza y el tórax de quienes ocupan las posiciones de asiento exteriores en la primera y segunda fila. Por diseño, los airbags de la barra del techo ayudan a reducir el riesgo de una eyección total o parcial en caso de vuelco; pero no hay sistema que pueda impedir todas las eyecciones similares.

Pero en muchos tipos de choques los airbags no ayudarían, fundamentalmente porque el ocupante no se desplaza hacia dichos airbags.

Chevrolet Silverado 1500 Owner Manual (GMNA-Localizing-U.S./Canada/
Mexico/Paraguay-17382604) - 2024 - Source - 5/11/23

Consulte *¿Cuándo debe inflarse un airbag?* ⇨ *67*.

Nunca se deben considerar a los airbags como algo más que un suplemento de los cinturones de seguridad.

¿Qué verá después que se infla un airbag?

Después que los airbags delanteros y los airbags para impacto lateral montados en un asiento se inflen, se desinflarán rápidamente, tan rápido que algunas personas ni se darán cuenta de que se inflaron. Los airbags de barra de techo pueden seguir parcialmente inflados algún tiempo después de inflarse. Algunos componentes del módulo de airbag pueden seguir calientes durante varios minutos. Para saber dónde están los airbags, vea *¿Dónde están los airbags?* ⇨ *66*.

Las piezas del airbag que entran en contacto con usted pueden estar tibias, pero no demasiado calientes como para tocarlas. Es posible que salga un poco de humo y polvo de las aberturas de ventilación de los airbags desinflados. El inflado de los airbags no impide que las personas puedan salir del vehículo.

⚠ Peligro

Cuando se infla un airbag, es posible que haya polvo en el aire. Este polvo podría causar problemas respiratorios a quienes tienen un historial de asma u otros problemas respiratorios. Para evitarlo, todos quienes están dentro del vehículo deben salir del mismo apenas sea seguro hacerlo. Si tiene problemas respiratorios pero no puede salir del vehículo después que se infló un airbag, obtenga aire fresco abriendo una ventanilla o una puerta. Si sufre problemas respiratorios después experimentar un despliegue de airbag, deberá concurrir a un médico.

El vehículo tiene una función que puede desbloquear automáticamente las puertas, encender las luces interiores y las balizas, y cortar el combustible cuando se inflan los airbags. Esta función puede también activarse sin que se inflen los airbags después de un suceso que supera un determinado umbral. Después de apagar y volver a encender el vehículo, el sistema de combustible volverá a su funcionamiento normal; las puertas se pueden bloquear, las lámparas interiores se pueden apagar y las luces intermitentes de emergencia se pueden apagar con los controles de esas funciones. Si alguno de estos sistemas se daña en el accidente, es posible que no funcionen normalmente.

⚠ Peligro

Un choque lo suficientemente grave para inflar los airbags puede también haber dañado funciones importantes del vehículo, tales como el sistema de combustible, los sistemas de frenado y dirección, etc. Aunque parezca posible utilizar el vehículo después de un choque moderado, pueden existir daños ocultos que dificultarán un uso seguro del vehículo.

Si intenta volver a arrancar el vehículo después de un choque, tenga cuidado.

En muchos choques suficientemente graves para inflar el airbag, se rompe el parabrisas por la deformación del vehículo. También el airbag del acompañante delantero exterior puede causar roturas adicionales del parabrisas.

- Los airbags están diseñados para inflarse una sola vez. Después de inflarse un airbag, necesitará algunas piezas nuevas

para el sistema de airbag. Si no las obtiene, el sistema de airbag no lo podrá proteger en otro choque. Un sistema nuevo incluirá módulos de airbag y quizás otras piezas. El manual de servicio del vehículo abarca la necesidad de reemplazar otras piezas.

- El vehículo tiene un módulo de detección de choque y diagnóstico que registra información después de un choque. Consulte *Registro y privacidad de los datos del vehículo* ⇨ *499* y *Grabadoras de datos de eventos* ⇨ *500*.
- Solo permita a técnicos calificados trabajar en el sistema de airbag. Un servicio mal hecho puede significar que el sistema de airbag no funcionará correctamente. Consulte a su concesionario por servicio.

Sistema de detección del acompañante

Este vehículo tiene un sistema de detección del acompañante para la posición del acompañante exterior delantero. El indicador de estado del airbag del acompañante se encenderá en la consola superior al encender el vehículo.



Los símbolos del indicador de estado del airbag del acompañante se encenderán durante algunos segundos como comprobación del sistema. Luego, después de varios segundos más, el indicador de estado se encenderá para informarle el estado del airbag frontal del acompañante.

Consulte *Indicador de estado del airbag del pasajero* ⇨ *124*.

El sistema de detección del acompañante desactivará el airbag frontal del acompañante delantero exterior dadas ciertas condiciones. El sistema de detección del acompañante no afecta a ningún otro airbag.

El sistema de detección del acompañante usa sensores que forman parte del asiento del acompañante delantero exterior y del cinturón de seguridad. Los sensores están diseñados para detectar la presencia de un acompañante correctamente sentado, y determinar si se debe o no permitir que se infle el airbag frontal del acompañante delantero exterior.

Según lo indican las estadísticas de accidentes, los niños están más seguros cuando están correctamente protegidos en un asiento trasero, en el asiento para niños adecuado para su peso y edad.

Siempre que sea posible, los niños de 12 años de edad o menores deben estar asegurados en una posición de asiento posterior.

⚠ Peligro

NUNCA utilice un dispositivo de sujeción infantil en un asiento protegido con un AIRBAG ACTIVADO delante del mismo; se podría provocar la MUERTE o GRAVES LESIONES AL NIÑO.

⚠ Peligro

Si se utiliza un asiento para niños orientado hacia atrás en el asiento del acompañante delantero, el airbag para el acompañante delantero debe estar apagado. Esto también se aplica a ciertos

(Continuación)

Chevrolet Silverado 1500 Owner Manual (GMNA-Localizing-U.S./Canada/
Mexico/Paraguay-17382604) - 2024 - Source - 5/11/23

Peligro (Continuación)

asientos para niños orientados hacia adelante, tal como se indica en las tablas incluidas en este manual.

Si el vehículo no tiene un asiento trasero que pueda llevar un asiento para niños que mira hacia atrás, no se deberá montar en el vehículo un asiento para niños que mira hacia atrás aun con el airbag desactivado.

El sistema de detección del acompañante está diseñado para desactivar el airbag frontal de acompañante delantero exterior si:

- El asiento del acompañante delantero exterior está vacío.
- El sistema determina que un niño está presente en un asiento para niños.
- Un acompañante delantero exterior deja de aplicar su peso al asiento por un tiempo.

Cuando el sistema de detección del acompañante ha desactivado el airbag frontal del acompañante delantero exterior, se encenderá la luz indicadora de desactivación y se mantendrá encendida para recordarle que el airbag está desactivado.

Consulte *Indicador de estado del airbag del pasajero* ⇨ *124*.

El sistema de detección del acompañante está diseñado para activar el airbag frontal del acompañante delantero exterior siempre que el sistema detecte que una persona del tamaño de un adulto está correctamente sentada en el asiento del acompañante delantero exterior.

Cuando el sistema de detección del acompañante ha permitido la activación del airbag, se encenderá el indicador ON (activado) durante aproximadamente un minuto para indicar que el airbag está activado.

En el caso de algunos niños, incluyendo aquellos en asientos para niños y para adultos muy pequeños, el sistema de detección del acompañante puede o no desactivar el airbag frontal del acompañante delantero exterior, dependiendo de la postura en la cual está sentada la persona y del tamaño de su cuerpo. Todos los que estén dentro del vehículo y que no necesiten asiento para niños debe llevar correctamente un cinturón de seguridad — haya o no un airbag para esa persona.

Funcionamiento incorrecto: Si el indicador de estado del airbag del acompañante no está encendido o está encendido el indicador Activado de un asiento para niños

El sistema de detección del acompañante está diseñado para activar el airbag frontal del acompañante delantero exterior cuando el sistema detecta hay un niño en un asiento para niños. Si se instala un asiento para niños y si el indicador de estado del airbag del acompañante no está encendido o está encendido el indicador Activado:

1. Apague el vehículo.
2. Saque el asiento para niños del vehículo.
3. Quite del asiento cualquier elemento adicional, por ejemplo, frazadas, cojines, cubreasientos, calefactores de asiento o masajeadores de asiento.
4. Vuelva a colocar el asiento para niños siguiendo las instrucciones de su fabricante y consulte *Asegurar dispositivos de sujeción para niños (Con el cinturón de seguridad)* ⇨ *97*.

   Asegúrese de que el retractor del cinturón de seguridad esté trabado, tirando de la banda toráxica completamente hacia fuera del retractor

al instalar el asiento para niños, incluso cuando el asiento para niños está equipado con una traba para cinturón de seguridad. Una vez bloqueado el retractor, se puede apretar el cinturón pero no extraerlo del retractor.

5. Si una vez vuelto a colocar el asiento para niños y después de volver a arrancar el vehículo sigue encendido el indicador ON, apague el vehículo. Luego recline levemente el respaldo del asiento del vehículo y ajuste el cojín del asiento, si es ajustable, para verificar que el respaldo del vehículo no está empujando el asiento para niños contra el cojín del asiento.

   Compruebe también que el asiento para niños no está atrapado bajo el apoyacabezas. Si esto ocurre, ajuste el apoyacabezas.

   Consulte *Apoyacabezas* ⇨ *46*.

6. Vuelva a arrancar el vehículo.

El sistema de detección de pasajeros puede o no desactivar el airbag para un niño en un asiento para niños, dependiendo del tamaño del niño. Es mejor fijar el asiento para niños en un asiento trasero. Si se utiliza un asiento para niños orientado hacia atrás en el asiento del acompañante delantero, el airbag para el acompañante delantero debe estar apagado. Esto también se aplica a ciertos asientos para niños orientados hacia adelante, tal como se indica en las tablas incluidas en este manual.

Funcionamiento incorrecto: Si está encendido el indicador DESACTIVADO para un ocupante de la talla de un adulto



Si alguien con el tamaño de un adulto está sentado en el asiento del acompañante delantero exterior, pero está encendido el indicador DESACTIVADO, ello puede deberse a que no está bien sentado en el asiento o a que está activada la función de bloqueo de asiento para niños. Siga estos pasos para permitir al sistema detectar a dicha persona y activar el airbag frontal del acompañante delantero exterior:

1. Apague el vehículo.
2. Quite del asiento cualquier elemento adicional, por ejemplo, frazadas, cojines, cubreasientos, calefactores de asiento o masajeadores de asiento.
3. Coloque el respaldo en posición totalmente erguida.
4. Haga que la persona se siente derecha en el asiento, en el centro del cojín del asiento, con las piernas cómodamente extendidas.
5. Si se extrae a fondo la porción toráxica del cinturón, se activará la función de bloqueo del asiento para niños. Esto podría, sin intención, hacer que el sistema de detección del acompañante desactive el airbag para algunos ocupantes con talla de adulto. Si esto ocurre, abra la hebilla, permita que el cinturón se retraiga hasta el final y luego abroche al hebilla nuevamente, sin extraer completamente el cinturón.
6. Vuelva a arrancar el vehículo y pida a la persona que se quede en esta posición dos o tres minutos después de encenderse el indicador ON.

⚠ Peligro

Si se inhibe el airbag del acompañante delantero exterior con un ocupante de talla de adulto, el airbag no se podrá inflar y ayudar a proteger a dicha persona en caso de choque. Esto apareja un mayor riesgo de lesión grave o hasta la muerte. Un ocupante de talla adulta no debe viajar en el asiento del acompañante delantero exterior si se enciende el indicador OFF para el airbag del acompañante.

Factores adicionales que afectan el funcionamiento del sistema

Los cinturones de seguridad ayudan a mantener al acompañante en su lugar en el asiento durante maniobras del vehículo y frenadas, lo cual ayuda al sistema de detección del acompañante a mantener el estado del airbag del acompañante. Consulte "Cinturones de seguridad" y "Asientos para niños" en el índice alfabético por más información sobre la importancia del correcto uso de los dispositivos de seguridad.

Una capa gruesa de material adicional, como una frazada o un cojín, o equipos del mercado de posventa como cubreasientos, calefactores de asiento y masajeadores de asiento, pueden afectar el funcionamiento del sistema de detección del acompañante. Le recomendamos no usar cubreasientos u otros equipos del mercado de posventa salvo los aprobados por GM para su vehículo específico. Consulte en *Agregar equipos a un vehículo equipado con airbag* ⇨ *74* más información sobre modificaciones que pueden afectar el funcionamiento del sistema.

El indicador de activado puede estar encendido si se coloca algún objeto, por ejemplo un portafolios, cartera, bolsa de compras, computadora u otro dispositivo electrónico, sobre un asiento vacío. Si no desea que pase esto, saque el objeto del asiento.

⚠ Peligro

Guardar cosas debajo del asiento del acompañante o entre el cojín del asiento del acompañante y el respaldo, pueden

(Continuación)

Peligro (Continuación)

interferir con el correcto funcionamiento del sistema de detección del acompañante.

Servicio de un vehículo equipado con airbag

Los airbags afectan cómo se hace el servicio del vehículo. Hay partes del sistema de airbag en varios lugares del vehículo. Su concesionario y el manual de servicio tienen información sobre el servicio del vehículo y del sistema de airbag.

⚠ Peligro

En un servicio mal hecho, el airbag todavía puede inflarse hasta 10 segundos después de apagado el motor y haber desconectado la batería. Podrá sufrir lesiones si está cerca de un airbag cuando se infla. Evite los conectores amarillos. Es probable que formen parte del sistema de airbag. No deje de cumplir los procedimientos de servicio adecuados, y asegúrese de quien le hace el trabajo está calificado para ello.

Agregar equipos a un vehículo equipado con airbag

Agregar accesorios que modifiquen el bastidor del vehículo, el sistema de paragolpes, su altura, y chapas adelante o a los costados, puede impedir que el sistema de airbag funcione correctamente.

El funcionamiento del sistema de airbag también puede verse afectado por la modificación, incluidas la reparación incorrecta o las sustitución, de cualquier pieza de los siguientes:

- Sistema de airbag, incluidos los módulos de airbag, sensores de impacto frontal o lateral, módulos de detección y diagnóstico, o cableado de airbag
- Asientos delanteros, incluidas puntadas, costuras o cierres de cremallera
- Cinturones de seguridad
- Volante, tablero de instrumentos, consola superior, paneles del techo o paneles de adorno de pilar
- Juntas de puertas interiores, incluidos los altavoces

Su concesionario y el manual de servicio tienen información sobre la ubicación de los módulos y detectores de airbag, módulos de detección y diagnóstico, y el cableado del airbag, así como los procedimientos de sustitución correctos.

Además, el vehículo tiene un sistema de detección del acompañante para la posición del acompañante delantero exterior el cual incluye sensores incorporados al asiento del acompañante. El sistema de detección del acompañante puede no funcionar correctamente si se ha reemplazado el revestimiento original del asiento por cobertores que no son de GM, tapizado o revestimientos; o por cobertores de GM, tapizado o revestimientos diseñados para otro vehículo. Cualquier objeto, tal como un calefactor de asiento de posventa o cualquier cojín o dispositivo para mayor comodidad que se instale por debajo o por encima el tapizado del asiento, podría también interferir con el funcionamiento del sistema de detección del acompañante. Esto podría impedir el despliegue correcto de el(los) airbag(s) del acompañante, o impedir que el sistema de detección del acompañante desactive correctamente el(los) airbag(s) del acompañante.

Consulte *Sistema de detección del acompañante* ⇨ *70*.

Si el vehículo tiene airbags de techo contra vuelco, consulte *Neumáticos y ruedas de tamaño diferente* ⇨ *440* por información adicional importante.

Si se agrega un quitanieves al vehículo, los airbags deberían seguir funcionando correctamente. Los sistemas de airbags se diseñaron para funcionar correctamente bajo una amplia variedad de condiciones, incluido el barrido de nieve con vehículos que tienen la opción de preparación para quitanieves (RPO VYU). No cambie ni anule el "mecanismo de accionamiento" de la pala para nieve. Si lo hace, pueden dañarse el quitanieves y el vehículo, y se puede causar el despliegue de los airbags.

Si su vehículo debe ser modificado porque tiene usted una discapacidad y quiere consultar si las modificaciones afectarán al sistema de airbag del vehículo, o tiene preguntas sobre si el sistema de airbag será afectado si se modifica el vehículo por cualquier otra razón, llame al Departamento de asistencia al cliente.

Consulte *Oficinas de asistencia al cliente* ⇨ *491*.

Comprobación del sistema de airbag

El sistema de airbag no necesita un mantenimiento programado o reemplazo periódicos. Compruebe que funciona la luz de airbag listo.

Consulte *Luz de alistamiento del Airbag* ⇨ *124*.

Atención

Si una tapa de airbag está dañada, abierta o rota, es posible que el airbag no funcione correctamente. No abra ni rompa las tapas de airbag. Si hay alguna tapa de airbag abierta o rota, haga reemplazar la tapa del airbag y/o el módulo de airbag. Para saber dónde están los airbags, vea *¿Dónde están los airbags?* ⇨ *66*. Consulte a su concesionario por servicio.

Reemplazo de piezas del sistema de airbag después de un choque

⚠ Peligro

Un choque puede averiar los sistemas de airbag del vehículo. Un sistema de airbag averiado podría no protegerlo correctamente a usted y a sus pasajeros durante un choque, causando lesiones graves o hasta la muerte. Para asegurar que los sistemas de airbag funcionen adecuadamente después de un choque, haga que los revisen y se reemplace lo necesario a la brevedad posible.

Si se infla un airbag, deberá reemplazar piezas del sistema de airbag. Consulte a su concesionario por servicio.

Si una luz de airbag listo sigue encendida después de arrancar el vehículo, o se enciende mientras conduce, es posible que el sistema de airbag no funcione correctamente. Lleve el vehículo al servicio inmediatamente.

Consulte *Luz de alistamiento del Airbag* ⇨ *124*.

Asientos infantiles

Niños mayores



Uso correcto del cinturón de seguridad para niños más grandes

Los niños de mayor edad que ya no quepan en los asientos elevadores, deben usar los cinturones de seguridad del vehículo.

Consulte *Cómo usar correctamente los cinturones de seguridad* ⇨ *58*.

Las instrucciones del fabricante que vienen con el asiento elevador indican los límites de estatura y peso para el asiento en cuestión.

Use un asiento elevador con banda toráxica y de cintura hasta que el niño pase la prueba de ajuste a continuación:

- Sentado a fondo hacia atrás. ¿Se doblan las rodillas en el borde del asiento? Si así es, continúe. Si no vuelva al asiento elevador.
- Abroche la banda toráxica y de cintura. ¿Se apoya la banda toráxica sobre el hombro? Si así es, continúe. Si no es así, vuelva al asiento elevador.
- ¿Va el cinturón de cintura bajo y ajustado sobre las caderas, tocando los muslos? Si así es, continúe. Si no vuelva al asiento elevador.
- ¿Se puede mantener el cinturón de seguridad correctamente ajustado durante todo el viaje? Si así es, continúe. Si no vuelva al asiento elevador.

⚠ Peligro

- Las estadísticas de accidentes demuestran que los niños están más seguros si están ubicados en el asiento trasero y usan el cinturón de seguridad de manera adecuada.

(Continuación)

Peligro (Continuación)

- Los niños sin cinturón de seguridad pueden salir expulsados del vehículo en caso de choque.
- Cuando un niño está ocupando un asiento, la correa de la cintura debe estar en una posición baja cerca de las caderas, tocando los muslos del niño. Esto previene sobrecargar el abdomen en caso de accidente.



⚠ Peligro

Esta ilustración muestra un niño sentado en un asiento con un cinturón de cintura-banda toráxica incorrectamente colocado. Si un niño usa el cinturón de esta manera, puede sufrir lesiones y riesgo de muerte en caso de accidente.

Sistemas de retención infantil

Los bebés y los niños deben colocarse en el asiento trasero y deben sujetarse correctamente, de acuerdo con las indicaciones de este manual.

Los huesos de la cadera de un niño pequeño son todavía tan pequeños que el cinturón de seguridad normal del vehículo podría no mantenerse bajo, sobre los huesos de la cadera, tal como debería. Por el contrario, existe la posibilidad de que sobrecargue el abdomen y cause lesiones graves o mortales en un accidente.



⚠ Peligro

NUNCA utilice un dispositivo de sujeción infantil en un asiento protegido con un AIRBAG ACTIVADO delante del mismo; se podría provocar la MUERTE o GRAVES LESIONES AL NIÑO.

⚠ Peligro

Si se utiliza un asiento para niños orientado hacia atrás en el asiento del acompañante delantero, el airbag para el acompañante delantero debe estar apagado. Esto también se aplica a ciertos asientos para niños orientados hacia adelante, tal como se indica en las tablas incluidas en este manual.

Consulte *Sistema de detección del acompañante* ⇨ *70*.

Cuando utilice un asiento para niños, preste atención a las siguientes instrucciones de uso e instalación y también a las incluidas en el asiento para niños.

Siempre cumpla con las reglamentaciones locales o nacionales. En algunos países, está prohibido usar asientos para niños en ciertos asientos.

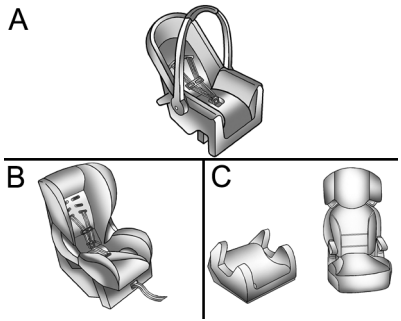

Modelo A : Asiento para niños orientado hacia atrás

Modelo B : Asiento para niños con arnés de cinco puntos (opción convertible)

Modelo C : Asientos elevadores colocados con cinturones de seguridad

Los asientos para niños están diseñados para sujetarlos con el cinturón de cintura-banda toráxica o con los anclajes ISOFIX. Algunos asientos para niños también usan una correa superior o una pata de apoyo.

Clasificación de los asientos para niños

Como referencia, los asientos para niños disponibles en el mercado se clasifican en función de la masa y la estatura del niño. Observe cuidadosamente las instrucciones de instalación y de uso proporcionadas por el fabricante del asiento para niños.

⚠ Peligro

- Asegúrese de que el asiento para niños esté instalado correctamente. Si el asiento para niños no está correctamente sujeto, aumenta el riesgo de lesiones graves en caso de una colisión.
- No sujete o coloque objetos u otros materiales en el asiento para niños.

(Continuación)

Peligro (Continuación)

- No deje ningún objeto suelto en el vehículo. Durante un impacto, un objeto podría moverse y causar lesiones a los ocupantes.
- Después de un choque es necesario reemplazar el asiento para niños porque puede haber sufrido daños no visibles.
- Siempre sujete a su niño en un asiento para niños adecuadamente instalado, incluso para viajes cortos.
- Haga que los niños suban y bajen del vehículo sólo por el lado opuesto al tránsito.

⚠ Peligro

- Cuando transporte un niño, siga los procedimientos para el transporte de niños establecidos por las leyes locales.
- En algunos países, está prohibido usar asientos para niños en ciertos asientos.

(Continuación)

Peligro (Continuación)

- Después de retirar al niño del vehículo, mantenga el asiento de retención sujeto con el cinturón de seguridad o sistema ISOFIX para evitar que salga despedido hacia adelante en caso de frenada brusca.

Asegúrese de que el asiento para niños:

- Está instalado de acuerdo con las instrucciones del fabricante del asiento para niños.
- Tenga la etiqueta de aprobación y certificación de cumplimiento con las regulaciones de seguridad, de acuerdo con las leyes locales.
- Sea el adecuado para su vehículo.

Selección del asiento para niños correcto

Los asientos traseros son más seguros para colocar un asiento para niños.

Los niños deben viajar en el vehículo mirando hacia atrás siempre que sea posible. Esto garantiza que la columna vertebral del niño, que todavía es muy débil, sufra menos esfuerzo en caso de un choque.

Los bebés y los niños pequeños deben viajar en el vehículo mirando hacia atrás siempre que sea posible. Esto garantiza que la columna vertebral del niño, que todavía es muy débil, sufra menos esfuerzo en caso de un choque. La tabla expone las recomendaciones de la Academia Americana de Pediatría sobre cuándo un niño debería pasar a la siguiente categoría de asiento para niños. Lea las instrucciones del fabricante del asiento para niños para determinar el límite de peso y estatura del niño. Consulte *Niños mayores* ⇨ *75* para saber cómo realizar la prueba de ajuste del cinturón de seguridad.

Niño	Tamaño, estatura, peso o edad del niño	Tipo de asiento recomendado
Bebés y niños pequeños	Niños menores a los dos años de edad y que no hayan alcanzado los límites de estatura o de peso de su asiento para niños	Un portabebés o un asiento para niños convertible, orientado hacia atrás en un asiento trasero del vehículo
Niños de corta edad	Niños que tienen al menos dos años de edad o que hayan superado el límite de estatura o peso de su asiento para niños orientado hacia atrás	Asiento para niños orientado hacia adelante con arnés de cinco puntos, orientado hacia adelante en un asiento trasero del vehículo
Niños más grandes	Niños que sean muy grandes como para usar su asiento para niños orientados hacia adelante, pero que son demasiado pequeños para poder ajustarse correctamente el cinturón de seguridad del vehículo	Asiento elevador sujetado por cinturón de seguridad del vehículo, sentado en un asiento trasero del vehículo
Niños demasiado grandes para usar asientos para niños	Niños menores a 12 años que hayan crecido y superen el límite de estatura o peso de su asiento elevador y pasen la prueba de ajuste del cinturón de seguridad	Cinturón de seguridad del vehículo, sentado en el asiento trasero del vehículo

General Motors recomienda usar un asiento para niños genuino de GM.

Asegúrese de que el asiento para niños a instalar sea compatible con el tipo de vehículo.

Asegúrese de que la ubicación de montaje del asiento para niños dentro del vehículo sea la correcta, según las tablas incluidas en este manual.

Consulte *Dónde poner el dispositivo de sujeción* ⇨ *80*.

Las normas locales tienen prioridad con respecto a las indicaciones de este manual.

⚠ Peligro

Nunca use el mismo cinturón de seguridad para un adulto y un niño. Durante un impacto, el cinturón de

(Continuación)

Peligro (Continuación)

seguridad ejercerá una fuerte presión sobre el niño, causando lesiones graves o mortales.

Nunca permita que dos niños compartan el mismo cinturón de seguridad. Ambos podrían sufrir lesiones graves en un choque.

⚠ Peligro

Los infantes y los niños no deben transportarse nunca en la falda de otro ocupante.

Si bien un infante no pesa mucho, puede ser tan pesado durante un choque que resulte imposible retenerlo, aunque el ocupante esté sujeto con el cinturón de seguridad.



Dónde poner el dispositivo de sujeción



⚠ Peligro

NUNCA utilice un dispositivo de sujeción infantil en un asiento protegido con un AIRBAG ACTIVADO delante del mismo; se podría provocar la MUERTE o GRAVES LESIONES AL NIÑO.

⚠ Peligro

Si se utiliza un asiento para niños orientado hacia atrás en el asiento del acompañante delantero, el airbag para el acompañante delantero debe estar apagado. Esto también se aplica a ciertos asientos para niños orientados hacia adelante, tal como se indica en las tablas incluidas en este manual.

Adecuación para la instalación de asientos para niños universales

La siguiente tabla muestra las opciones permitidas para sujetar un asiento para niños con un cinturón de seguridad tipo cintura-banda toráxica.

Chevrolet Silverado 1500 Owner Manual (GMNA-Localizing-U.S./Canada/
Mexico/Paraguay-17382604) - 2024 - Source - 5/11/23

Solo cabina regular

Clase de peso y edad (grupo de masa)		Ubicaciones en el asiento		
		Acompañante delantero central	Acompañante delantero exterior	
			Airbag activado	Airbag desactivado
Grupo 0	Hasta 10 kg o aproximadamente 10 meses	X	X	U[1]*
Grupo 0+	Hasta 13 kg o aproximadamente 2 años	X	X	U[1]*
Grupo I	9 a 18 kg o aproximadamente de 8 meses a 4 años	X	X	U[1]*
Grupo II	15 a 25 kg o aproximadamente de 3 a 7 años	X	X	U[1]*
Grupo III	22 a 36 kg o aproximadamente de 6 a 12 años	X	X	U[1]*
U Adecuado para asientos de categoría "Universal" aprobados para uso en este grupo de masa.				
X - Posición de asiento no adecuada para niños en este grupo de masa.				
* - Mueva el apoyacabezas a la posición vertical si interfiere con la instalación correcta del sistema de sujeción para niños.				
[1] Mueva el asiento del acompañante delantero hacia atrás según sea necesario para una instalación segura.				

La siguiente tabla muestra las opciones permitidas para sujetar un asiento para niños con un cinturón de seguridad tipo cintura-banda toráxica.

Solo cabina de cuatro puertas

Clase de peso y edad (grupo de masa)		Ubicaciones en el asiento				
		Acompañante delantero		Asiento enterizo de la segunda fila		
		Centro	Lateral	Izquierda	Centro	Derecha
Grupo 0	Hasta 10 kg o aproximadamente 10 meses	X	X	U	U	U
Grupo 0+	Hasta 13 kg o aproximadamente 2 años	X	X	U	U	U
Grupo I	9 a 18 kg o aproximadamente de 8 meses a 4 años	X	X	U*	U*	U*
Grupo II	15 a 25 kg o aproximadamente de 3 a 7 años	X	X	U*	U*	U*
Grupo III	22 a 36 kg o aproximadamente de 6 a 12 años	X	X	U*	U*	U*
U Adecuado para asientos de categoría "Universal" aprobados para uso en este grupo de masa.						
X - Posición de asiento no adecuada para niños en este grupo de masa.						
* - Mueva el apoyacabezas a la posición vertical. Si interfiere con la instalación correcta del sistema de sujeción para niños, retire el apoyacabezas.						

La siguiente tabla muestra las opciones permitidas para sujetar un asiento para niños con un cinturón de seguridad tipo cintura-banda toráxica.

Solo doble cabina (EXT)

Clase de peso y edad (grupo de masa)		Ubicaciones en el asiento				
		Acompañante delantero		Asiento enterizo de la segunda fila		
		Centro	Lateral	Izquierda	Centro	Derecha
Grupo 0	Hasta 10 kg o aproximadamente 10 meses	X	X	U[1]	U[1*]	U[1]
Grupo 0+	Hasta 13 kg o aproximadamente 2 años	X	X	U[1]	U[1*]	U[1]
Grupo I	9 a 18 kg o aproximadamente de 8 meses a 4 años	X	X	U[1*]	U[1*]	U[1*]
Grupo II	15 a 25 kg o aproximadamente de 3 a 7 años	X	X	U[1*]	U[1*]	U[1*]
Grupo III	22 a 36 kg o aproximadamente de 6 a 12 años	X	X	U[1*]	U[1*]	U[1*]

Solo doble cabina (EXT) (cont.)

Clase de peso y edad (grupo de masa)	Ubicaciones en el asiento				
	Acompañante delantero		Asiento enterizo de la segunda fila		
	Centro	Lateral	Izquierda	Centro	Derecha
U Adecuado para asientos de categoría "Universal" aprobados para uso en este grupo de masa.					
X - Posición de asiento no adecuada para niños en este grupo de masa.					
* - Mueva el apoyacabezas a la posición vertical. Si interfiere con la instalación correcta del sistema de sujeción para niños, retire el apoyacabezas.					
[1] - Mueva el asiento del acompañante delantero hacia adelante o ajuste la inclinación del respaldo del asiento delantero, según sea necesario, para asegurarse de que el respaldo no interfiera con el sistema de sujeción para niños.					

Adecuación de la instalación de asientos para niños ISOFIX

La siguiente tabla muestra las opciones permitidas para el montaje de un asiento para niños ISOFIX con anclajes ISOFIX.

Chevrolet Silverado 1500 Owner Manual (GMNA-Localizing-U.S./Canada/
Mexico/Paraguay-17382604) - 2024 - Source - 5/11/23

Solo cabina regular

Clase de peso y edad (grupo de masa)	Clase de tamaño ISOFIX	Accesorio	Posiciones ISOFIX del vehículo	
			Asiento del acompañante	
			Centro	Lateral
Grupo 0: Hasta 10 kg o aproximadamente 10 meses	F	ISO/L1	X	X
	G	ISO/L2	X	X
	E	ISO/R1	X	X
Grupo 0+: Hasta 13 kg o aproximadamente 2 años	E	ISO/R1	X	X
	D	ISO/R2	X	X
	C	ISO/R3	X	X
Grupo I: 9 a 18 kg o aproximadamente de 8 meses a 4 años	A	ISO/F3	X	X
	B	ISO/F2	X	X
	B1	ISO/F2X	X	X
	C	ISO/R3	X	X
	D	ISO/R2	X	X
X - Posición ISOFIX no adecuada para asientos para niños ISOFIX de este grupo de masa y/o esta clase de tamaño.				

A - ISO/F3: Asiento para niños orientado hacia adelante, para niños de talla máxima dentro de la clase de peso de 9 a 18 kg.

B - ISO/F2: Asiento para niños orientado hacia adelante, para niños más pequeños de la clase de peso de 9 a 18 kg.

B1 - ISO/F2X: Asiento para niños orientado hacia adelante, para niños más pequeños de la clase de peso de 9 a 18 kg.

C - ISO/R3: Asiento para niños orientado hacia atrás, para niños de talla máxima dentro de la clase de peso de hasta 18 kg.

D - ISO/R2: Asiento para niños orientado hacia atrás, para niños más pequeños de la clase de peso de hasta 18 kg.

E - ISO/R1: Asiento para niños orientado hacia atrás, para niños menores de la clase de peso de hasta 13 kg.

F - ISO/L1 Asiento para niños orientado hacia el lateral izquierdo (cuna portátil).

G - ISO/L2: Asiento para niños orientado hacia el lateral derecho (cuna portátil).

La siguiente tabla muestra las opciones permitidas para el montaje de un asiento para niños ISOFIX con anclajes ISOFIX.

Solo cabina de cuatro puertas

Clase de peso y edad (grupo de masa)	Clase de tamaño ISOFIX	Accesorio	Posiciones ISOFIX del vehículo				
			Acompañante delantero		Asiento enterizo de la segunda fila		
			Centro	Lateral	Izquierda	Centro	Derecha
Grupo 0: Hasta 10 kg o aproximadamente 10 meses	F	ISO/L1	X	X	X	X	X
	G	ISO/L2	X	X	X	X	X
	E	ISO/R1	X	X	IL	X	IL

Chevrolet Silverado 1500 Owner Manual (GMNA-Localizing-U.S./Canada/
Mexico/Paraguay-17382604) - 2024 - Source - 5/11/23

Solo cabina de cuatro puertas (cont.)

Clase de peso y edad (grupo de masa)	Clase de tamaño ISOFIX	Accesorio	Posiciones ISOFIX del vehículo				
			Acompañante delantero		Asiento enterizo de la segunda fila		
			Centro	Lateral	Izquierda	Centro	Derecha
Grupo 0+: Hasta 13 kg o aproximadamente 2 años	E	ISO/R1	X	X	IL	X	IL
	D	ISO/R2	X	X	IL	X	IL
	C	ISO/R3	X	X	IL	X	IL
Grupo I: 9 a 18 kg o aproximadamente de 8 meses a 4 años	A	ISO/F3	X	X	IUF/IL*	X	IUF/IL*
	B	ISO/F2	X	X	IUF/IL*	X	IUF/IL*
	B1	ISO/F2X	X	X	IUF/IL*	X	IUF/IL*
	C	ISO/R3	X	X	IL	X	IL
	D	ISO/R2	X	X	IL	X	IL
IUF - Adecuado para asientos para niños ISOFIX de la categoría universal aprobada para el uso en el grupo de masa.							
IL - Adecuado para asientos para niños ISOFIX particulares indicados en la lista adjunta. Estos asientos para niños ISOFIX son los de las categorías de "vehículo específico", "restringido" o "semi-universal".							
X - Posición ISOFIX no adecuada para asientos para niños ISOFIX de este grupo de masa y/o esta clase de tamaño.							
* - Mueva el apoyacabezas a la posición vertical. Si interfiere con la instalación correcta del sistema de sujeción para niños, retire el apoyacabezas.							

A - ISO/F3: Asiento para niños orientado hacia adelante, para niños de talla máxima dentro de la clase de peso de 9 a 18 kg.

B - ISO/F2: Asiento para niños orientado hacia adelante, para niños más pequeños de la clase de peso de 9 a 18 kg.

B1 - ISO/F2X: Asiento para niños orientado hacia adelante, para niños más pequeños de la clase de peso de 9 a 18 kg.

C - ISO/R3: Asiento para niños orientado hacia atrás, para niños de talla máxima dentro de la clase de peso de hasta 18 kg.

D - ISO/R2: Asiento para niños orientado hacia atrás, para niños más pequeños de la clase de peso de hasta 18 kg.

E - ISO/R1: Asiento para niños orientado hacia atrás, para niños menores de la clase de peso de hasta 13 kg.

F - ISO/L1 Asiento para niños orientado hacia el lateral izquierdo (cuna portátil).

G - ISO/L2: Asiento para niños orientado hacia el lateral derecho (cuna portátil).

La siguiente tabla muestra las opciones permitidas para el montaje de un asiento para niños ISOFIX con anclajes ISOFIX.

Chevrolet Silverado 1500 Owner Manual (GMNA-Localizing-U.S./Canada/
Mexico/Paraguay-17382604) - 2024 - Source - 5/11/23

Solo doble cabina (EXT)

Clase de peso y edad (grupo de masa)	Clase de tamaño ISOFIX	Accesorio	Posiciones ISOFIX del vehículo				
			Asiento del acompañante		Asiento enterizo de la segunda fila		
			Centro	Lateral	Izquierda	Centro	Derecha
Grupo 0: Hasta 10 kg o aproximadamente 10 meses	F	ISO/L1	X	X	X	X	X
	G	ISO/L2	X	X	X	X	X
	E	ISO/R1	X	X	IL	X	IL
Grupo 0+: Hasta 13 kg o aproximadamente 2 años	E	ISO/R1	X	X	IL	X	IL
	D	ISO/R2	X	X	IL[1]	X	IL[1]
	C	ISO/R3	X	X	X	X	X
Grupo I: 9 a 18 kg o aproximadamente de 8 meses a 4 años	A	ISO/F3	X	X	IUF/IL*	X	IUF/IL*
	B	ISO/F2	X	X	IUF/IL*	X	IUF/IL*
	B1	ISO/F2X	X	X	IUF/IL*	X	IUF/IL*
	C	ISO/R3	X	X	X	X	X
	D	ISO/R2	X	X	IL[1]	X	IL[1]

Solo doble cabina (EXT) (cont.)

Clase de peso y edad (grupo de masa)	Clase de tamaño ISOFIX	Accesorio	Posiciones ISOFIX del vehículo				
			Asiento del acompañante		Asiento enterizo de la segunda fila		
			Centro	Lateral	Izquierda	Centro	Derecha
IUF - Adecuado para sistemas de sujeción para niños ISOFIX de categoría universal aprobados para usar en el grupo de masa.							
IL - Adecuado para sistemas de sujeción para niños (CRS) ISOFIX determinados indicados en la lista adjunta. Estos CRS ISOFIX son los de las categorías de "vehículo específico", "restringido" o "semi-universal".							
X - Posición ISOFIX no adecuada para asientos para niños ISOFIX de este grupo de masa y/o esta clase de tamaño.							
* - Mueva el apoyacabezas a la posición vertical. Si interfiere con la instalación correcta del sistema de sujeción para niños, retire el apoyacabezas.							
[1] - Mueva el asiento del acompañante delantero hacia adelante o ajuste la inclinación del respaldo del asiento delantero, según sea necesario, para asegurarse de que el respaldo no interfiera con el sistema de sujeción para niños.							

A - ISO/F3: Asiento para niños orientado hacia adelante, para niños de talla máxima dentro de la clase de peso de 9 a 18 kg.

B - ISO/F2: Asiento para niños orientado hacia adelante, para niños más pequeños de la clase de peso de 9 a 18 kg.

B1 - ISO/F2X: Asiento para niños orientado hacia adelante, para niños más pequeños de la clase de peso de 9 a 18 kg.

C - ISO/R3: Asiento para niños orientado hacia atrás, para niños de talla máxima dentro de la clase de peso de hasta 18 kg.

D - ISO/R2: Asiento para niños orientado hacia atrás, para niños más pequeños de la clase de peso de hasta 18 kg.

E - ISO/R1: Asiento para niños orientado hacia atrás, para niños menores de la clase de peso de hasta 13 kg.

F - ISO/L1 Asiento para niños orientado hacia el lateral izquierdo (cuna portátil).

G - ISO/L2: Asiento para niños orientado hacia el lateral derecho (cuna portátil).

⚠ Peligro

Un niño puede sufrir lesiones graves o la muerte en un choque si el dispositivo de sujeción para niños no está correctamente fijado al vehículo. Fije el asiento para niños correctamente dentro del vehículo, usando para ello el cinturón

(Continuación)

Peligro (Continuación)

de seguridad. Siga las instrucciones que vienen con el dispositivo y las instrucciones de este manual.

Sistemas ISOFIX de sujeción para niños

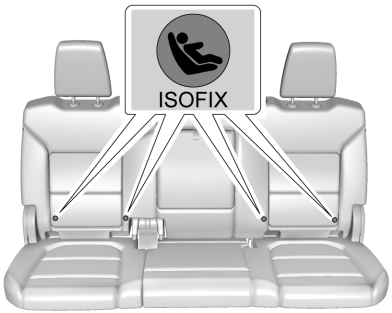

Asiento trasero

Las ubicaciones de los anclajes ISOFIX están marcadas con un en el respaldo.

Fije los asientos para niños ISOFIX aprobados a los anclajes ISOFIX.

Las posiciones específicas de asientos para niños ISOFIX están marcadas en la tabla "Adecuación de la instalación de asientos para niños ISOFIX".

Consulte *Dónde poner el dispositivo de sujeción* ⇨ *80*.

Fijación de un asiento para niños a los anclajes ISOFIX

1. Coloque el asiento para niños en la parte delantera del asiento en el que se instalará.
2. Enganche los accesorios ISOFIX en las anclas ISOFIX siguiendo las instrucciones que vienen con el asiento para niños.
3. Verifique que el asiento para niños esté correctamente montado en el asiento.
4. Se debe utilizar una correa de fijación superior o un pie de soporte además de los anclajes ISOFIX.

Anclajes para correa superior

Los anclajes de fijación superior están marcados con TOP TETHER en los vehículos de cabina regular únicamente.

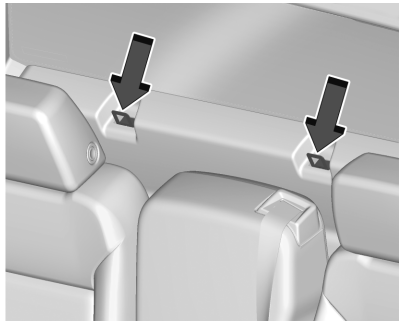

Cabina común

En los modelos de cabina regular, los anclajes de fijación superior están en el panel trasero que está detrás del asiento del acompañante o del asiento central. Asegúrese de usar un anclaje directamente detrás de la ubicación del asiento donde se colocará el asiento para niños.

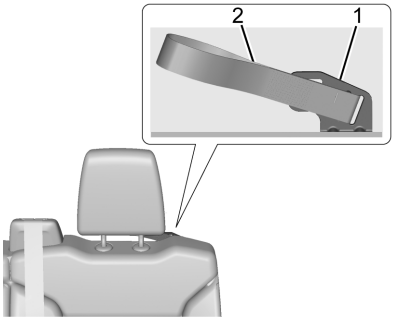

Anclaje y lazo del lado del conductor

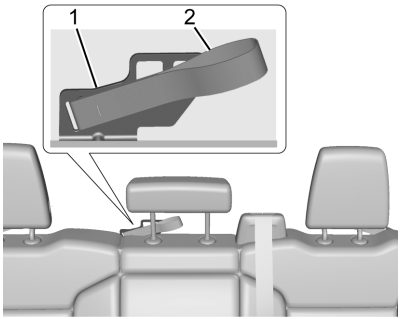

Anclaje y lazo centrales

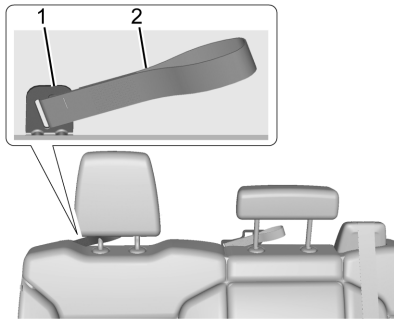

Lazo del lado del acompañante

La correa superior se guía a través de los lazos (2) a los anclajes de fijación superior (1). Asegúrese de usar el anclaje correcto para la posición de asiento donde se colocará el asiento para niños.

No fije nada que no sea un asiento para niños a los anclajes de sujeción superior del vehículo.

Instrucciones para fijar el asiento para niños al anclaje superior:

Modelos de cabina regular

1. En los modelos sin asiento trasero, los asientos para niños orientados hacia adelante solo se deben instalar en la posición del asiento delantero derecho con cinturones y una fijación superior.

   Consulte *Asegurar dispositivos de sujeción para niños (Con el cinturón de seguridad)* ⇨ *97*.

   Si el fabricante del asiento para niños recomienda fijar la correa superior, fíjela y apriétela al anclaje de fijación superior, si es que su vehículo cuenta con uno. Consulte las instrucciones del asiento para niños y siga estos pasos:

   1.1. Halle el anclaje superior para correa.

   1.2. Coloque, fije y ajuste la correa superior siguiendo las instrucciones de su asiento para niños y las detalladas a continuación:

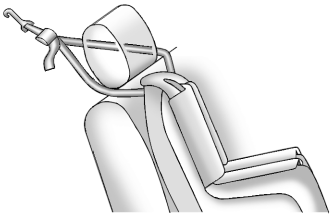

Si la posición que ha escogido tiene un apoyacabezas regulable y está utilizando una correa doble, haga pasar la correa alrededor del apoyacabezas.

Si el asiento para niños está instalado junto a un asiento central, asegúrese de que la correa superior no interfiera con el retractor/la banda toráxica del asiento central. Si nota que interfiere, busque otra ubicación adecuada para instalar el asiento para niños.

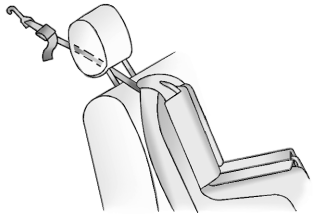

Si la posición que ha escogido tiene un apoyacabezas regulable y está utilizando una correa individual, alce el apoyacabezas y haga pasar la correa por abajo, entre las dos columnas que lo sostienen.

1.3. Asegúrese de que el gancho superior del asiento para niños esté completamente cerrado y asegurado al anclaje superior.

2. Sujete el asiento para niños en la posición de asiento delantero derecho con los cinturones de seguridad del vehículo.

   Consulte *Asegurar dispositivos de sujeción para niños (Con el cinturón de seguridad)* ⇨ *97*.

3. Antes de colocar un niño en el dispositivo de sujeción para niños, verifique que esté bien asegurado en su lugar. Para comprobar, agarre el asiento para niños en el recorrido del cinturón de seguridad e intente moverlo de un lado al otro y de adelante hacia atrás. Si está bien instalado no se deberá mover más de 2,5 cm (1 pulgada).

Modelos de cabina extendida y cabina de cuatro puertas

1. Fije y apriete las fijaciones inferiores a los anclajes inferiores. Si el asiento para niños no tiene fijaciones inferiores, o si la posición de asiento deseada no tiene anclajes inferiores, fije el asiento para niños usando la correa superior y los cinturones de seguridad. Consulte las instrucciones del fabricante del asiento para niños y las instrucciones de este manual.

   1.1. Halle los anclajes inferiores de la posición de asiento deseada.

   1.2. Ponga el dispositivo de sujeción para niños sobre el asiento.

   1.3. Fije y apriete las fijaciones inferiores a del asiento para niños a los anclajes inferiores.

2. En los asientos para niños orientados hacia adelante, fije y apriete la correa superior al anclaje de fijación superior,

si su vehículo tiene uno. Siga las instrucciones del asiento para niños y los límites de peso del anclaje LATCH descritos al comienzo de esta sección, y cumpla con los siguientes pasos:

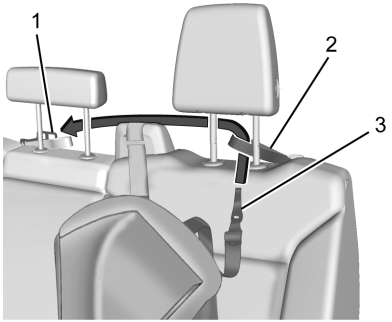

Posición trasera del lado del conductor

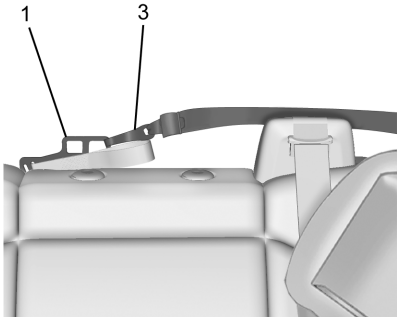

Posición trasera del lado del conductor

2.1. Para una correa superior en la posición trasera del lado del conductor:

2.1.1. Retire el apoyacabezas del lado del conductor y el apoyacabezas central. Consulte "Extracción y reinstalación del apoyacabezas" más adelante en esta sección.

2.1.2. Guíe la correa superior (3) a través del lazo (2).

2.1.3. Fije la correa superior (3) del lado del conductor del anclaje metálico de la correa superior central (1).

2.1.4. Asegúrese de que el gancho superior del asiento para niños esté completamente cerrado y asegurado al anclaje superior.

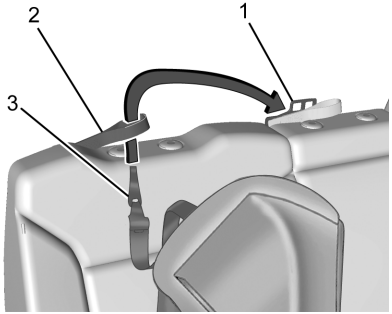

Posición del acompañante trasero lateral

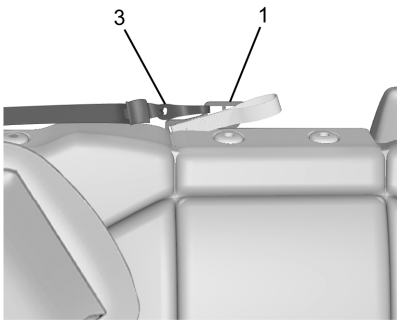

Posición del acompañante trasero lateral

2.2. Para una correa superior en la posición del acompañante trasero lateral:

2.2.1. Retire el apoyacabezas del lado del pasajero y el apoyacabezas central. Consulte "Extracción y reinstalación del apoyacabezas" más adelante en esta sección.

2.2.2. Guíe la correa superior (3) a través del lazo (2).

2.2.3. Fije la correa superior (3) del lado del pasajero del anclaje metálico de la correa superior central (1).

2.2.4. Asegúrese de que el gancho superior del asiento para niños esté completamente cerrado y asegurado al anclaje superior.

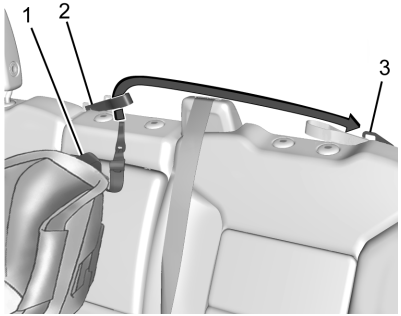

Posición trasera central

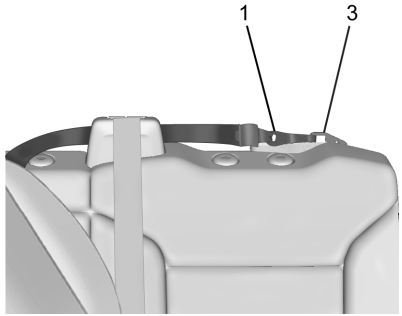

Posición trasera central

2.3. Para una correa superior en la posición trasera central:

2.3.1. Retire el apoyacabezas del lado del conductor y el apoyacabezas central. Consulte "Extracción y reinstalación del apoyacabezas" más adelante en esta sección.

2.3.2. Guíe la correa superior (1) a través del lazo central (2).

2.3.3. Fije la correa superior (1) del lado del conductor del anclaje metálico de la correa superior (3).

2.3.4. Asegúrese de que el gancho superior del asiento para niños esté completamente cerrado y asegurado al anclaje superior.

3. Apriete la correa superior según las instrucciones del fabricante del asiento para niños.

   Cuando la correa superior está apretada correctamente, el lazo se puede doblar. Esto es normal y no dañará al vehículo.

   Si se instalan asientos para niños en ambas posiciones laterales, ambas correas superiores pueden fijarse al anclaje central. Las correas superiores se pueden fijar para asientos para niños en las tres posiciones de asientos traseros al mismo tiempo, siguiendo las instrucciones de encaminamiento precedentes.

4. Antes de colocar un niño en el dispositivo de sujeción para niños, verifique que esté bien asegurado en su lugar. Para comprobar, agarre el asiento para niños donde se fija el sistema LATCH e intente moverlo de un lado al otro y de adelante hacia atrás. Si está bien instalado no se deberá mover más de 2,5 cm (1 pulgada).

Extracción y reinstalación del apoyacabezas

Los apoyacabezas laterales de la segunda fila o el apoyacabezas central se pueden quitar si interfieren con la correcta instalación del asiento para niños.

Para quitar los apoyacabezas de la segunda fila o el apoyacabezas central:



1. Presione ambos botones de los postes del apoyacabezas al mismo tiempo y tire del apoyacabezas hacia arriba.
2. Coloque el apoyacabezas en un lugar seguro.
3. Al retirar el asiento para niños, vuelva a instalar el apoyacabezas antes de volver a usar ese asiento.

⚠ Peligro

Cuando los apoyacabezas no están correctamente instalados y ajustados, es mayor el riesgo de que los ocupantes sufran lesiones de cuello y columna en un choque. No conduzca hasta que los apoyacabezas de todos los ocupantes estén instalados y ajustados correctamente.

Para volver a instalar el apoyacabezas:

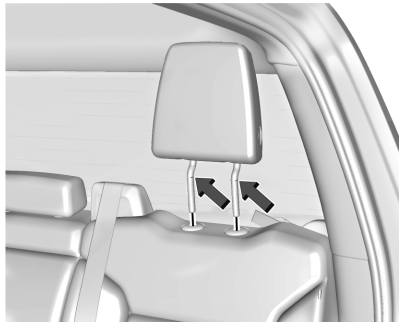

Chevrolet Silverado 1500 Owner Manual (GMNA-Localizing-U.S./Canada/
Mexico/Paraguay-17382604) - 2024 - Source - 5/11/23

1. Inserte los postes del apoyacabezas en los agujeros de la parte de arriba del respaldo. Las ranuras de los postes deben apuntar hacia el lado del conductor del vehículo.
2. Empuje el apoyacabezas hacia abajo.
3. Intente mover el apoyacabezas para verificar que está trabado en su lugar.

Asegurar dispositivos de sujeción para niños (Con el cinturón de seguridad)

Los asientos traseros son los más adecuados para colocar un asiento para niños.

Consulte *Dónde poner el dispositivo de sujeción* ⇨ *80*.

Los bebés y los niños deben colocarse en el asiento trasero y deben sujetarse correctamente, de acuerdo con las indicaciones de este manual.

⚠ Peligro

NUNCA utilice un dispositivo de sujeción infantil en un asiento protegido con un AIRBAG ACTIVADO delante del mismo; se podría provocar la MUERTE o GRAVES LESIONES AL NIÑO.

⚠ Peligro

Si se utiliza un asiento para niños orientado hacia atrás en el asiento del acompañante delantero, el airbag para el acompañante delantero debe estar apagado. Esto también se aplica a ciertos asientos para niños orientados hacia adelante, tal como se indica en las tablas incluidas en este manual.

Consulte *Sistema de detección del acompañante* ⇨ *70*.

Si el asiento para niños usa una correa superior, consulte en *Sistemas ISOFIX de sujeción para niños* ⇨ *91* las ubicaciones de los anclajes superiores para correa.

No fije un asiento para niños en una posición sin un anclaje superior para correa si hay una ley local o nacional que exige anclar la correa superior, o si las instrucciones entregadas con el asiento para niños dicen que la correa superior debe estar anclada.

Cuando se usa el cinturón tipo cintura-banda toráxica para fijar el asiento para niños en esta posición, siga las instrucciones provistas con el asiento para niños y las instrucciones que siguen:

1. Ponga el dispositivo de sujeción para niños sobre el asiento.
2. Tome la lengüeta metálica y pase las partes de cintura y de hombro del cinturón de seguridad del vehículo a través de o alrededor del asiento para niños. Asegúrese de que la banda del cinturón de seguridad quede guiada lo más directamente posible y de que no esté atorada en las manijas del asiento o en el revestimiento de plástico. En las instrucciones del dispositivo de sujeción para niños se le indicará cómo.

   Mueva la placa de la traba para ajustar el cinturón si es necesario.
3. Empuje la lengüeta metálica dentro de la hebilla hasta oír un clic.

   Ubique el botón de desbloqueo de la hebilla alejado del sistema del asiento para niños, de manera que se pueda desabrochar el cinturón de seguridad rápidamente en caso de necesidad.

El botón que se usa para desabrochar el cinturón debe estar visible, y no debe quedar tapado por el asiento para niños. No debe haber contacto directo entre el botón de liberación y el asiento para niños.

4. Extraiga la banda toráxica completamente del retractor para activar el bloqueo. Una vez bloqueado el retractor, se puede apretar el cinturón pero no extraerlo del retractor.
5. Siga las instrucciones del manual del propietario del asiento para niños para ajustar y trabar el asiento para niños cuando se usa el cinturón de seguridad del vehículo.
6. Trate de extraer el cinturón del retractor para verificar que el retractor está bloqueado. Si el retractor no está bloqueado, repita los pasos 4 y 5.
7. Si el dispositivo de sujeción para niños tiene una correa de fijación superior, siga las instrucciones del fabricante del dispositivo en cuanto al uso de la correa de fijación superior.

   Consulte *Sistemas ISOFIX de sujeción para niños* ⇨ *91*.
8. Antes de colocar un niño en el dispositivo de sujeción para niños, verifique que esté bien asegurado en su lugar. Empuje el dispositivo de sujeción para niños y tire del mismo, en distintas direcciones, para verificar que esté asegurado.

Para remover el asiento para niños, siga las instrucciones del manual del propietario del asiento para niños para destrabarlo. Desabroche el cinturón de seguridad del vehículo y deje que vuelva a la posición de guardado. Si la correa de fijación superior está fijada a un anclaje de fijación superior, desengánchela.

Chevrolet Silverado 1500 Owner Manual (GMNA-Localizing-U.S./Canada/
Mexico/Paraguay-17382604) - 2024 - Source - 5/11/23

Portaobjetos

Compartimentos portaobjetos
Compartimentos portaobjetos 99
Guantera 99
Portavasos 99
Portaobjetos debajo del asiento 100
Almacenamiento trasero 100
Portaobjetos de la consola central 100
Espacio de almacenamiento de consola de piso 101

Equipamiento adicional portaobjetos
Elementos de sujeción de carga 101

Compartimentos portaobjetos

⚠ Peligro

No guarde objetos pesados o agudos en los compartimentos portaobjetos. En un choque, estos objetos podrían hacer que se abra la tapa y lesionar a las personas.

Guantera

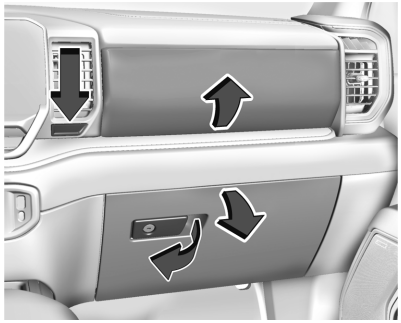

Para abrir la guantera superior, pulse el botón que está debajo de la salida de aire, a la izquierda de la guantera.

Para abrir la guantera inferior, tire de la manija que está a la izquierda. Use la llave del vehículo para bloquearla o desbloquearla.

Portavasos

Delante

Puede haber portavasos en el apoyabrazos sobre la consola del asiento delantero central.

Detrás

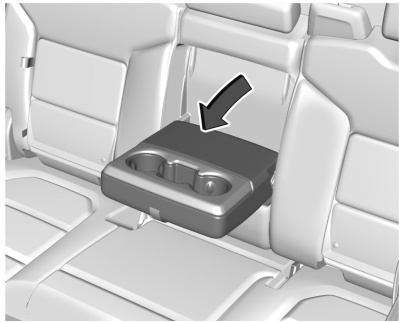

Si está equipado, tire hacia abajo del apoyabrazos del asiento trasero para acceder a los portavasos.

Portaobjetos debajo del asiento

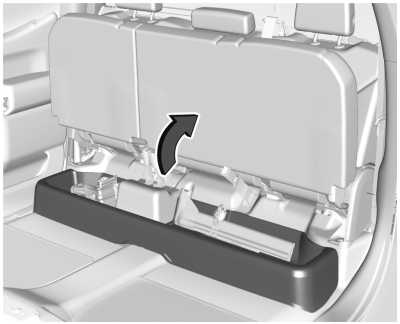

Puede haber un espacio de almacenamiento debajo del asiento de los pasajeros traseros. Levante el asiento enterizo para acceder. Empuje el asiento enterizo hacia el piso para cerrarlo.

Almacenamiento trasero

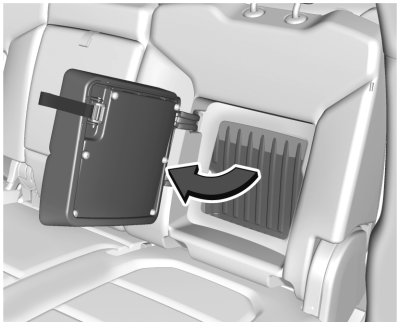

Puede haber un espacio de almacenamiento en el asiento trasero. Tire de la lengüeta para acceder.

Empuje la puerta del espacio de almacenamiento para cerrarlo. La puerta del espacio de almacenamiento debe estar cerrada antes de instalar asientos para niños.

Portaobjetos de la consola central

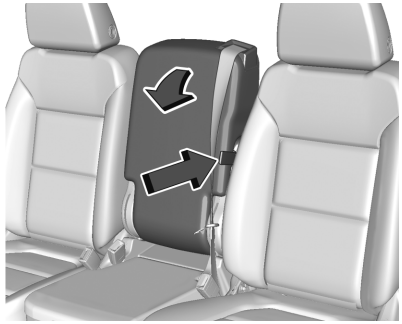

Asiento enterizo

Tire de la correa del costado del respaldo del asiento central para acceder al área de almacenamiento y a los portavasos. No use el respaldo del asiento central como posición de asiento cuando el respaldo está plegado.

Para levantar el respaldo, empújelo hacia atrás hasta que se trabe en posición vertical. Empuje y tire del respaldo para asegurarse de que quedó bloqueado.

Chevrolet Silverado 1500 Owner Manual (GMNA-Localizing-U.S./Canada/
Mexico/Paraguay-17382604) - 2024 - Source - 5/11/23



Asiento enterizo

Si está equipado con almacenamiento, presione el cerrojo y levántelo para abrir.



Asiento anatómico

Presione el seguro y levante para abrir.

Espacio de almacenamiento de consola de piso

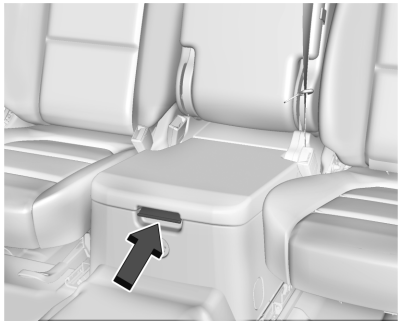

Si está equipado con un espacio de almacenamiento en el asiento delantero central, desbloquéelo con la llave de mecánica que se encuentra dentro de la llave remota, presione el seguro y levante para abrir.

Equipamiento adicional portaobjetos

Elementos de sujeción de carga

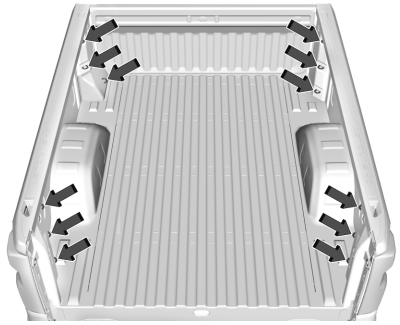

Este vehículo está equipado con 12 puntos fijos de sujeción de carga.

Atención
Las paredes de la caja de la camioneta se vencerán si se sobrecargan los puntos de sujeción.

Se puede usar cualquiera de las 12 ubicaciones del interior de la caja de la camioneta. La carga máxima por esquina es de 227 kg (500 lbs).

Puntos de sujeción auxiliares

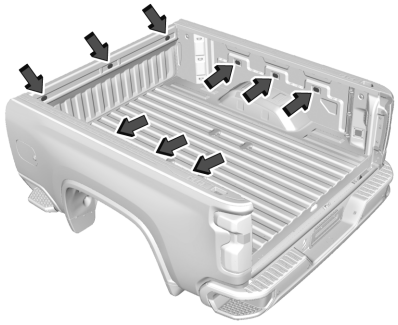

Puntos adicionales accesorios para sujeción

Cualquiera de los nueve orificios del interior de la caja de la camioneta se puede usar para la sujeción.

La carga máxima es de 113 kg (250 lbs) por punto de sujeción.

Atención
Las paredes de la caja de la camioneta se vencerán si se sobrecargan los puntos de sujeción.

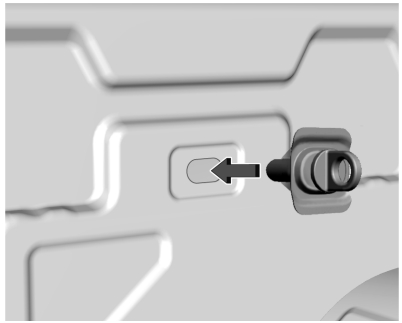

Para instalarlas:

1. Inserte un conjunto de sujeción con anillo hasta que quede al ras de la pared de la caja de la camioneta.
2. Gire el anillo de sujeción hacia la derecha para ajustar. Es difícil girar el anillo de sujeción hasta que la palanca acodada pase más allá del punto de instalación en la guía de la misma.
3. Apriete firmemente el anillo de sujeción solo con la mano. No use herramientas.

Para retirarlo:

1. Retire completamente el anillo de sujeción girándolo a la izquierda mientras sostiene la placa de respaldo contra la pared de la caja de la camioneta.
2. Tire de la placa de respaldo para alejarla de la pared de la camioneta hasta que se oiga un chasquido. De esta forma se bloquea la placa acodada en su posición en la guía de la misma.
3. Empuje la placa de respaldo contra la pared de la caja de la camioneta. Esto permite que la tuerca tipo mariposa gire.
4. Retire completamente de la pared de la caja de la camioneta la placa de respaldo, la guía de la palanca acodada y la tuerca tipo mariposa.
5. Vuelva a instalar el anillo de sujeción a través de la placa de respaldo en la tuerca tipo mariposa para reutilizarlo.

Chevrolet Silverado 1500 Owner Manual (GMNA-Localizing-U.S./Canada/
Mexico/Paraguay-17382604) - 2024 - Source - 5/11/23

Instrumentos y controles

Mandos

Ajuste del volante 104
Volante calefaccionado 105
Bocina 105
Limpia/lavaparabrisas 106
Brújula 107
Reloj 107
Tomas de tensión 107
Carga inductiva 109

Indicadores de advertencia, medidores e indicadores

Indicadores de advertencia, medidores e indicadores 112
Cuadro de instrumentos (Nivel base) ... 113
Cuadro de instrumentos (Gama alta) ... 114
Velocímetro 117
Cuentakilómetros 117
Odómetro parcial 117
Tacómetro 117
Indicador de combustible 118
Medidor de presión de aceite del motor 119
Sensor de temperatura del refrigerante del motor 120
Medidor de temperatura de la transmisión (Nivel superior solamente) 121
Medidor de voltaje 122
Avisos de cinturón de seguridad 122
Luz de alistamiento del Airbag 124
Indicador de estado del airbag del pasajero 124
Indicador del sistema de carga 125
Indicador de averías (MIL) (Luz indicadora de necesidad de revisión del motor) 125
Indicador de advertencia del sistema de frenos 127
Luz del freno de estacionamiento eléctrico 128
Luz de reparar el freno eléctrico de estacionamiento 128
Indicador de advertencia del sistema antibloqueo de frenos (ABS) 128
Indicador de tracción en las cuatro ruedas 129
Luz del modo remolque/acoplado 129
Luz de control de descenso en pendientes 129
Luz de la asistencia para mantener el carril (LKA) 130
Luz de freno automático de emergencia (AEB) inhabilitado 130
Indicador de vehículo adelante 130
Indicador de peatón adelante 130
Luz de tracción desactivada 131
Indicador del sistema de control de tracción(TCS)/control electrónico de estabilidad 131
Luz testigo de desactivación del Control de Estabilidad Electrónico (ESC) 132
Indicador de advertencia de temperatura del refrigerante del motor 132
Luz de control del modo de conducción 132
Luz de presión de neumáticos 133
Indicador de presión de aceite del motor (Cuadro de gama alta) 133
Indicador de advertencia de combustible bajo 134
Luz de seguridad 134
Indicador de luz alta encendida 134
Indicador de las luces antiniebla delanteras 135
Recordatorio de luces encendidas 135
Indicador de control de velocidad crucero 135
Indicador de control de velocidad crucero adaptable 135
Luz del Super Cruise 136
Luz de puerta abierta 136

Mensajes de información

Centro de información del conductor (Nivel base) 136

Centro de información del conductor (Gama alta) 138
Pantalla de visualización frontal (HUD) 141

Mensajes del vehículo
Mensajes del vehículo 145
Mensajes acerca de la potencia del motor 145
Mensajes relacionados a la velocidad del vehículo 146

Sistema remoto universal
Sistema remoto universal 146
Programación del sistema remoto universal 146
Funcionamiento del sistema remoto universal 148

Mandos

Ajuste del volante



Para ajustar el volante:

1. Tire de la palanca hacia abajo.
2. Mueva el volante hacia arriba o abajo.
3. Tire de la palanca hacia arriba para bloquear el volante en la posición.

Volante inclinable y telescópico



Para ajustar el volante inclinable y telescópico si está equipado:

1. Tire de la palanca hacia abajo.
2. Mueva el volante hacia arriba o abajo.
3. Tire del volante o empújelo para acercarlo o alejarlo de usted.
4. Tire de la palanca hacia arriba para bloquear el volante en la posición.

No ajuste el volante mientras conduce.

Chevrolet Silverado 1500 Owner Manual (GMNA-Localizing-U.S./Canada/
Mexico/Paraguay-17382604) - 2024 - Source - 5/11/23

Volante telescópico con inclinación eléctrica



Para ajustar el volante, si está equipado:

1. Presione el control hacia arriba o hacia abajo para inclinar el volante en una u otra posición.
2. Presione el control hacia atrás o adelante para acercar o alejar el volante del conductor.

No ajuste el volante mientras conduce.

Volante calefaccionado

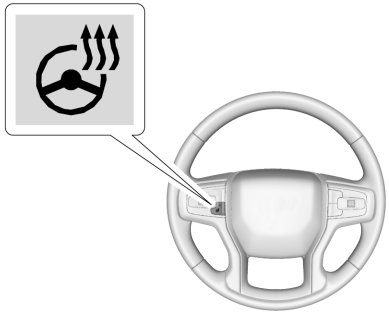

Sin Super Cruise

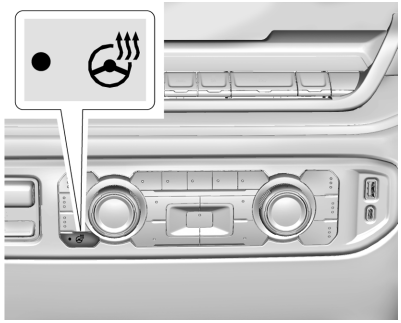

Con Super Cruise

: Si está equipado, pulse para activarlo o desactivarlo. Se muestra una luz junto al botón cuando la función está activada.

El volante necesita de unos tres minutos para comenzar a calentarse.

Volante calefaccionado con encendido remoto

Si está equipado con arranque remoto, el volante calefaccionado podría encenderse automáticamente durante un arranque remoto, junto con los asientos calefaccionados, cuando hace frío afuera. El testigo del volante climatizado puede no encenderse.

Consulte *Asientos delanteros calefaccionados y ventilados* ⇨ *53*.

Bocina

Para hacer sonar la bocina, presione en el volante de dirección.

Limpia/lavaparabrisas

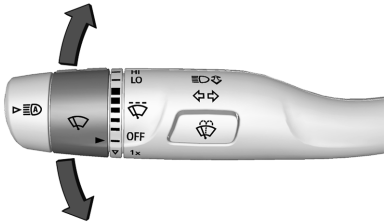

El control del limpiaparabrisas se encuentra en la palanca de la luz de giro.

El limpiaparabrisas se controla girando el anillo demarcado con .

Con el encendido en contacto o en modo accesorios, gire el anillo para seleccionar la velocidad del limpiaparabrisas.

HI : Para barridos rápidos.

LO : Para barridos lentos.

: Gire el anillo hacia arriba para barrer con mayor frecuencia o hacia abajo para barrer con frecuencia menor.

OFF (DESACTIVADO) : Use esto para apagar el limpiaparabrisas.

1x : Para un único barrido, gire brevemente hacia abajo el anillo . Para varios barridos, mantenga el anillo hacia abajo.

: Presione en el control del limpiaparabrisas para pulverizar líquido lavaparabrisas y activar las escobillas. La cámara delantera con visión de 360 grados también se lavará, si está equipada. Las escobillas continuarán moviéndose hasta soltar o hasta alcanzar el máximo tiempo de lavado. Cuando se suelta , pueden ocurrir algunos barridos más, dependiendo de cuánto tiempo funcionó el lavaparabrisas. Consulte en *Líquido de lavado* ⇨ *398* información sobre cómo llenar el depósito de líquido lavaparabrisas.

Quite el hielo y la nieve de las escobillas del limpiaparabrisas antes de usarlo. Si se han congelado con el parabrisas, deberá soltarlas o descongelarlas con mucho cuidado. Las escobillas dañadas deben ser reemplazadas.

Consulte *Sustitución de las escobillas de los limpiaparabrisas* ⇨ *406*.

Mucha nieve o hielo pueden sobrecargar el motor del limpiaparabrisas.

⚠ Peligro

Cuando la temperatura es inferior a cero, no use el lavaparabrisas hasta que se haya calentado el parabrisas. De lo contrario, el líquido lavaparabrisas podría formar hielo sobre el parabrisas e impedirle la visión.

⚠ Peligro

Antes de conducir el vehículo, siempre quite la nieve y el hielo del capó, del parabrisas, de las boquillas del lavaparabrisas, del techo y de la parte trasera del vehículo, incluyendo las luces y las ventanas. Una visibilidad reducida por la acumulación de nieve y hielo puede provocar un accidente.

Estacionamiento del limpiaparabrisas

Si se desconecta el encendido mientras el limpiaparabrisas está en LO, HI o , las escobillas se detendrán inmediatamente.

Si se pone entonces el control del limpiaparabrisas en ON y luego se mueve a OFF antes de abrir la puerta del conductor,

o dentro de los 10 minutos, las escobillas comenzarán a funcionar nuevamente e irán a la base del parabrisas.

Si el encendido se desconecta mientras el lavaparabrisas está en funcionamiento, las escobillas seguirán moviéndose hasta que lleguen a la base del parabrisas.

Sensor de lluvia

Si está equipado con sensor de lluvia, y la función está activada, el sensor ubicado en la parte superior central del parabrisas detecta la cantidad de agua que case sobre el parabrisas, y controla la frecuencia del limpiaparabrisas, en función del ajuste de sensibilidad actual.

Mantenga esta zona del parabrisas libre de basuras para que el sistema funcione lo mejor posible.

Para encender o apagar la función Sensor de lluvia, consulte "Limpiaparabrisas con sensor de lluvia" en Configuración > Vehículo > Comodidad y conveniencia > Sensor de lluvia > Habilitar/Deshabilitar.

Si Sensor de lluvia está habilitado en Ajustes, al girar la palanca del limpiaparabrisas a INT se activará el sensor de lluvia.

Brújula

El vehículo puede mostrar una brújula en el centro de información del conductor (DIC). La brújula recibe su dirección y otros datos a través de la antena del sistema de posicionamiento global (GPS), del sistema de control electrónico de estabilidad (ESC)/ StabiliTrak y de la información de velocidad del vehículo.

El sistema de la brújula está diseñado para funcionar durante cierta cantidad de millas o grados de giro antes de necesitar una señal de los satélites del GPS. Cuando la pantalla de la brújula muestre el mensaje CAL (CALIBRAR), avance una distancia corta con el vehículo en un área abierta donde pueda recibir una señal del GPS. El sistema de la brújula determinará automáticamente cuándo se ha restablecido la señal del GPS y volverá a brindar una dirección.

Reloj

Establezca la hora y la fecha usando el sistema de infoentretenimiento. Consulte "Hora/Fecha" en *Ajustes (Radio base)* ⇨ *193* o *Ajustes (Radio de nivel superior)* ⇨ *195*.

Tomas de tensión

Tomacorriente de 12 voltios

Los tomacorrientes accesorios sirven para enchufar equipos electrónicos, como tabletas o reproductores de MP3.

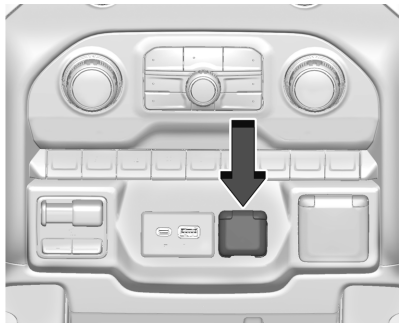

Camioneta de trabajo/personalizada

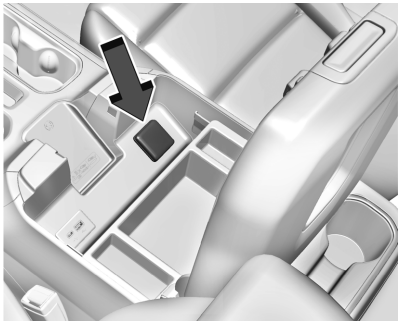

Gama base y alta

Si está equipado, el vehículo cuenta con un tomacorriente accesorio de 12 voltios debajo del sistema de control de la climatización o en la consola central.

Atención

No inserte objetos metálicos,como enchufes de cables USB, accesorios electrónicos, llaves o monedas en el tomacorriente de 12 voltios. Los objetos pueden calentarse, fundirse o causar una chispa que dañe el tomacorriente o el objeto metálico. Use únicamente accesorios compatibles con alimentación de 12 voltios en el tomacorriente.

⚠ Peligro

Siempre se suministra energía a los tomas. No deje ningún equipo eléctrico enchufado cuando el vehículo no está en uso ya que se puede producir un incendio en el vehículo, provocando heridas o incluso la muerte.

Atención

Dejar equipos eléctricos conectados durante un período de tiempo prolongado mientras el vehículo está apagado agotará la batería. Desconecte siempre los equipos eléctricos cuando no los esté usando y no conecte equipos que sobrepasen el límite máximo de 15 amperios.

Ciertos enchufes de accesorios eléctricos pueden ser incompatibles con el tomacorriente para accesorios y podrían sobrecargar al vehículo o a los fusibles del adaptador. Si se presenta un problema, contacte a su concesionario.

Al agregar equipos eléctricos, no deje de cumplir con las instrucciones de instalación adecuada que vienen con el equipo.

Consulte *Equipos eléctricos agregados* ⇨ *375*.

Atención

Colgar equipos pesados del tomacorriente puede causar averías que no cubre la garantía del vehículo. Los tomacorrientes están diseñados solo para los enchufes de accesorios, como los cargadores de teléfonos celulares.

Tomacorriente de corriente alterna de 110/120 voltios

Si están equipados, el vehículo cuenta con tomacorrientes de corriente alterna.

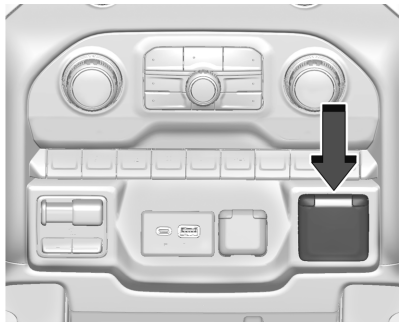

Tomacorriente dentro de la cabina

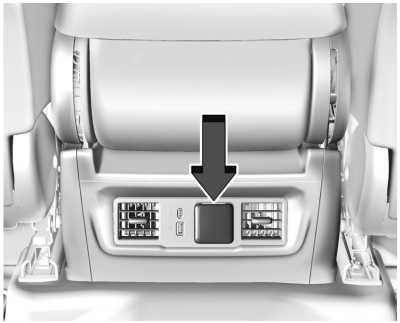

Tomacorriente de la parte trasera de la consola central

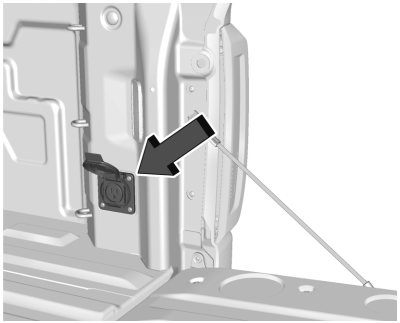

Tomacorriente en la caja de carga

Cuando el encendido está en contacto, se suministra energía a los tomacorrientes luego de presionar el interruptor de CC/CA. Una luz testigo verde en el interruptor de CC/CA se enciende cuando está activa la operación de CC/CA. Se puede usar un tomacorriente con un equipo eléctrico que consuma un máximo de 400 vatios. Si se usan ambos tomacorrientes, los 400 vatios se dividen entre ambos. Asegúrese de no superar los 400 vatios de consumo entre todos los dispositivos enchufados.

El tomacorriente se puede apagar pulsando el interruptor CC/CA. El tomacorriente se puede volver a encender luego de 10 segundos, tiempo durante el cual la luz testigo en el interruptor destellará.

Una luz testigo se enciende en el tomacorriente cuando se está proporcionando energía al mismo y no se haya detectado ninguna falla en el sistema. Los tomacorrientes no funcionan cuando el encendido está desconectado, cuando el interruptor de CC/CA no esté pulsado o cuando el enchufe no esté completamente enchufado en el tomacorriente.

Si el equipo conectado usa más de 400 vatios o si se detecta una falla en el sistema, un circuito de protección desconecta el suministro de energía y se apaga la luz indicadora.

No use un tomacorriente que tenga la cubierta dañada o no la tenga.

El tomacorriente no está diseñado para los siguientes dispositivos y puede no funcionar correctamente si estos se enchufaran:

- Equipos que tengan una potencia con un pico inicial alto, como refrigeradores con compresores y herramientas eléctricas
- Otros equipos que requieran de un suministro de energía extremadamente estable, como frazadas eléctricas controladas por microcomputadoras y lámparas sensibles al tacto
- Equipamiento médico

Carga inductiva

Si está equipado y habilitado, el vehículo tiene carga inalámbrica en la consola central frente a los apoyavasos. El sistema trabaja a 145 kHz y carga inalámbricamente un smartphone compatible con Qi. La potencia

de salida del sistema permite cargar a hasta 3 A (15 W), según lo solicite el smartphone compatible.

Consulte *Declaración de radiofrecuencia* ⇨ *495*.

⚠ Peligro

La carga inalámbrica puede afectar el funcionamiento de un marcapasos implantado o de otros dispositivos médicos. Si usted tiene uno, se recomienda que consulte a su médico antes de usar el sistema de carga inalámbrica.

El vehículo debe estar encendido, en modo accesorios, o la alimentación retenida para accesorios (RAP) debe estar activa. Es posible que la función de carga inalámbrica no indique correctamente que está cargando cuando el vehículo está en RAP, durante una llamada telefónica o cuando la proyección del teléfono (por ejemplo Apple CarPlay/ Android Auto) está activa.

Consulte *Alimentación de accesorios retenida (RAP)* ⇨ *241*.

La temperatura de funcionamiento es de entre −40 °C (−40 °F) a 85 °C (185 °F) para el sistema de carga y de entre 0 °C (32 °F) a 35 °C (95 °F) para el teléfono. Es posible que se muestre una alerta de detenimiento de la carga en la pantalla del infoentretenimiento si el cargador inalámbrico o el smartphone se encuentran fuera de la temperatura normal de funcionamiento. La carga se reanudará automáticamente cuando se alcance una temperatura de funcionamiento normal.

⚠ Peligro

Retire todos los objetos del cargador antes de cargar su smartphone compatible. Los objetos tales como monedas, llaves, anillos, clips o tarjetas que se encuentren entre el smartphone y el cargador podrían calentarse mucho.

En el extraño caso de que el sistema de carga no detecte un objeto y que el objeto quede atrapado entre el smartphone y el cargador, retire el smartphone y deje que el objeto se enfríe antes de retirarlo del cargador, para evitar quemaduras.



Para cargar un smartphone compatible:

1. Asegúrese de que el smartphone sea compatible con la función de carga inalámbrica.
2. Retire todos los objetos de la plataforma de carga. El sistema puede no cargar si hay algún objeto entre el smartphone y el cargador.
3. Coloque el smartphone, con la pantalla hacia arriba, contra la parte trasera del cargador.

   Para obtener la máxima velocidad de carga, compruebe que el smartphone esté bien asentado y centrado en el soporte, sin nada debajo suyo.

Un estuche grueso para smartphone puede impedir el funcionamiento del cargador, o puede reducir el rendimiento de la carga. Consulte a su concesionario por más información.

4. Aparecerá un ⚡ verde en la pantalla del infoentretenimiento, junto al ícono del teléfono. Esto indica que se detectó el smartphone.
5. Si se coloca un smartphone en el cargador y se apaga ⚡ o aparece un triángulo amarillo, retire el smartphone y cualquier objeto que haya en la plataforma de carga. Gire el smartphone 180° y espere unos segundos antes de volver a colocarlo/alinearlo nuevamente en la plataforma de carga.
6. Si se coloca un smartphone en el cargador y aparece un círculo rojo, el cargador y/o el smartphone está(n) recalentado(s). Retire el smartphone y cualquier objeto del cargador para que se enfríe el sistema.

Puede que el smartphone se caliente durante la carga. Esto es normal. En temperaturas cálidas, la velocidad de carga se puede ver reducida.

En los vehículos que admiten la proyección inalámbrica del teléfono, el smartphone podría recalentar durante la carga inalámbrica. El smartphone podría bajar su velocidad de procesamiento, detener la carga o apagarse, para proteger a la batería. Podría ser necesario quitarle la cubierta de protección al teléfono para evitar que se recaliente. Es posible que ⚡ destelle mientras el teléfono se enfría lo suficiente como para que se reanude automáticamente la carga inalámbrica. Esto es normal. El rendimiento de cada teléfono puede variar.

Reconocimientos del software

Cierto productor del módulo de carga inalámbrica de LG Electronics, Inc. ("LGE") contiene el software de código abierto que se detalla a continuación. Consulte las licencias del código abierto indicadas (que se incluyen a continuación de esta nota) para conocer los términos y condiciones de su uso.

Información de la nota de OSS

Para obtener el código abierto que este producto contiene, visite https://opensource.lge.com. Además del código abierto, todos los términos de la licencia referidos, la limitación de la garantía y las notas del copyright están disponibles para su descarga. LG Electronics también le proporciona el código abierto en un CD-ROM por un costo, el cual cubre el gasto de realizar esa distribución (como el costo del disco y el envío), si lo solicita por correo electrónico a opensource@lge.com. Esta oferta es válida por tres (3) años desde la fecha en que usted compró el producto.

Librería de Freescale-WCT

Copyright (c) 2012-2014 Freescale Semiconductor, Inc. Todos los derechos reservados.

Se permite la redistribución y el uso en los formatos fuente y binario, con o sin modificaciones, siempre y cuando se cumplan las siguientes condiciones:

1. Las redistribuciones del código abierto deben retener la nota del copyright antes mencionado, esta lista de condiciones y el siguiente descargo de responsabilidad.
2. Las redistribuciones en forma binaria deben reproducir la nota de copyright mencionada anteriormente, esta lista de condiciones y el siguiente descargo de

responsabilidad en la documentación y/o demás materiales provistos con la distribución.

3. No se pueden usar ni el nombre del titular del copyright ni los nombres de sus contribuyentes para endosar o promocionar los productos derivados de este software sin la previa autorización específica escrita.

ESTE SOFTWARE SE PROVEE POR LOS TITULARES DEL COPYRIGHT Y SUS CONTRIBUYENTES "TAL COMO ESTÁ" Y SE RECHAZA TODA GARANTÍA EXPLÍCITA O IMPLÍCITA, INCLUYENDO, A MODO MERAMENTE ENUNCIATIVO, LAS GARANTÍAS IMPLÍCITAS DE COMERCIABILIDAD Y SU IDONEIDAD PARA UN PROPÓSITO PARTICULAR. EL TITULAR DEL COPYRIGHT O SUS CONTRIBUYENTES, BAJO NINGÚN CASO, SON RESPONSABLES DE CUALQUIER DAÑO DIRECTO, INDIRECTO, INCIDENTAL, ESPECIAL, PUNITIVO O CONSECUENTE, SIN IMPORTAR CÓMO FUE CAUSADO Y BAJO CUALQUIER PRINCIPIO DE RESPONSABILIDAD, YA SEA POR CONTRATO, RESPONSABILIDAD ESTRICTA, O AGRAVIO (INCLUYENDO NEGLIGENCIA O NO) QUE SURJA DE CUALQUIER FORMA POR EL USO DE ESTE SOFTWARE, INCLUSO SI SE HA ADVERTIDO DE LA POSIBILIDAD DE DICHO DAÑO. ENTRE ESTOS DAÑOS SE INCLUYEN, A MODO MERAMENTE ENUNCIATIVO, LA ADQUISICIÓN DE BIENES O SERVICIOS SUSTITUTIVOS; PÉRDIDA DE USO, DATOS O GANANCIAS; O LA INTERRUPCIÓN DEL NEGOCIO.

Indicadores de advertencia, medidores e indicadores

Los medidores y las luces de advertencia pueden señalar que algo falla antes de que se torne un problema lo suficientemente grave como para que su reparación o reemplazo tenga un costo alto. Se podrían evitar lesiones prestando atención a los medidores y a las luces de advertencia.

Algunas luces de advertencia se encienden brevemente cuando se arranca el motor para indicar que están funcionando. Cuando una de las luces de advertencia se enciende y permanece encendida mientras conduce, o cuando uno de los medidores indica que puede haber un problema, lea la sección que explica qué hacer. Esperar antes de realizar reparaciones puede resultar caro y hasta peligroso.

Cuadro de instrumentos (Nivel base)

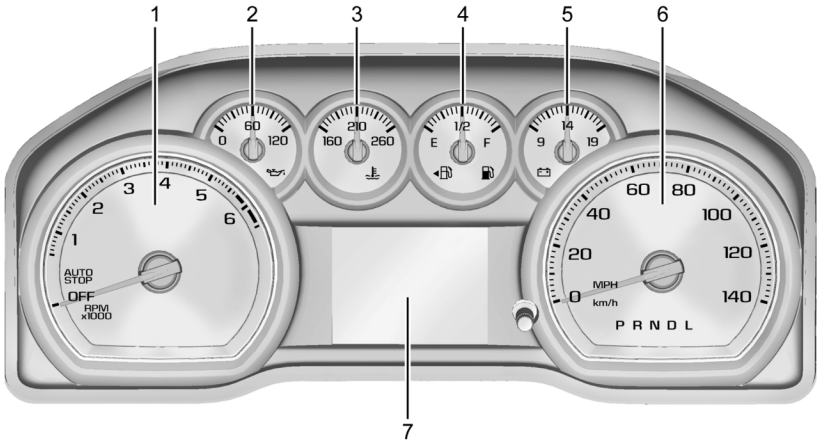

Se muestra la gama base con sistema imperial. Con sistema métrico es similar

1. *Tacómetro* ⇨ *117*
2. *Medidor de presión de aceite del motor* ⇨ *119*
3. *Sensor de temperatura del refrigerante del motor* ⇨ *120*
4. *Indicador de combustible* ⇨ *118*
5. *Medidor de voltaje* ⇨ *122*
6. *Velocímetro* ⇨ *117*
7. *Centro de información del conductor (Nivel base)* ⇨ *136* o
   Centro de información del conductor (Gama alta) ⇨ *138*

Cuadro de instrumentos (Gama alta)

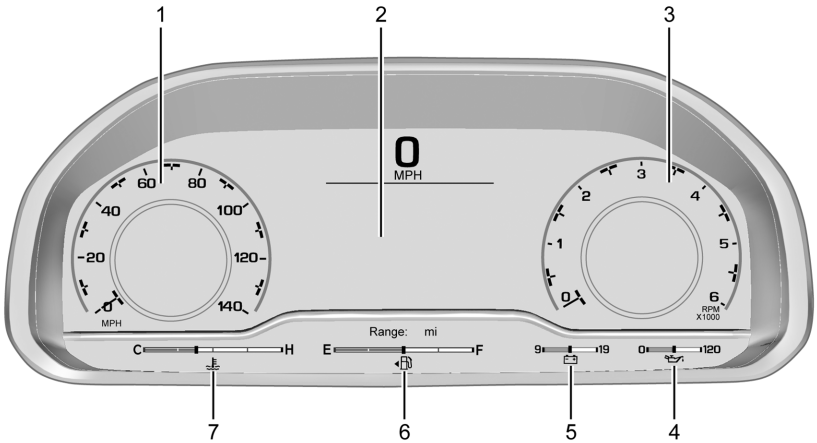

Se muestra la pantalla clásica del sistema imperial, con otros y sistema métrico es similar

1. *Velocímetro* ⇨ *117*
2. *Centro de información del conductor (Nivel base)* ⇨ *136* o
   Centro de información del conductor (Gama alta) ⇨ *138*
3. *Tacómetro* ⇨ *117*
4. *Medidor de presión de aceite del motor* ⇨ *119*
5. *Medidor de voltaje* ⇨ *122*
   Medidor de temperatura de la transmisión (Nivel superior solamente) ⇨ *121*
6. *Indicador de combustible* ⇨ *118*
7. *Sensor de temperatura del refrigerante del motor* ⇨ *120*

Cuadro de instrumentos reconfigurable

La disposición del cuadro de instrumentos se puede cambiar. Se puede elegir entre cuatro configuraciones de pantalla: Clásica, progresiva, digital y limpia. Las disposiciones clásica, progresiva y digital se pueden configurar también con uno, dos o cuatro indicadores. Consulte "Indicadores inferiores" en "Opciones". La disposición limpia puede mostrar únicamente el indicador de combustible. Use el mando del volante para moverse entre las distintas zonas de la pantalla y desplazarse por las distintas pantallas. Consulte "Disposición de la pantalla" en "Opciones".

- La configuración clásica muestra un velocímetro y un tacómetro más grandes en los extremos izquierdo y derecho de la pantalla. Hay áreas de visualización de información dentro del velocímetro y el tacómetro. El área del DIC se encuentra en el centro de la pantalla.
- La configuración progresiva muestra un velocímetro y un tacómetro más pequeños en los extremos izquierdo y derecho de la pantalla. Hay áreas de visualización de información dentro del

Chevrolet Silverado 1500 Owner Manual (GMNA-Localizing-U.S./Canada/
Mexico/Paraguay-17382604) - 2024 - Source - 5/11/23

velocímetro y el tacómetro. El área del DIC es más grande y se encuentra en el centro de la pantalla.

- La configuración digital muestra las áreas de visualización de información en los extremos izquierdo y derecho de la pantalla. El área del DIC es más grande y se encuentra en el centro de la pantalla.
- La configuración limpia es una pantalla simplificada que tiene un indicador digital de velocidad en el centro. El área del DIC se encuentra en el extremo derecho de la pantalla.

Menú del cuadro

Hay áreas de visualización interactivas en el cuadro de instrumentos. Las ubicaciones varían según la disposición de la pantalla seleccionada.

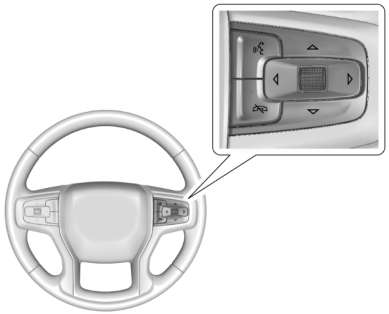

Use el control derecho del volante para abrir y desplazarse por los distintos ítems y visualizaciones.

Pulse ◁ o ▷ para acceder a las aplicaciones del cuadro de instrumentos. Use la rueda selectora para desplazarse por la lista de aplicaciones disponibles. Pulse la rueda selectora para seleccionar. No todas las aplicaciones o funciones están disponibles en todos los vehículos.

- Info App (Aplicación de información). Aquí es donde se puede ver las visualizaciones seleccionadas del centro de información para el conductor (DIC). Consulte *Centro de información del conductor (Nivel base)* ⇨ *136* o *Centro de información del conductor (Gama alta)* ⇨ *138*.
- Audio
- Navigation (Navegación)
- Phone (Teléfono)
- Options (Opciones)

Información del lado izquierdo/derecho

La información que se muestra aquí se puede personalizar en el menú Options (Opciones). Consulte "Opciones" a continuación.

Brújula : Si está equipado, muestra la dirección en la que se dirige el vehículo. Esta información es la opción por defecto para el lado izquierdo.

Hora y temperatura exterior : Muestra la hora actual y la temperatura del aire exterior.

Presión de los neumáticos : Muestra la presión aproximada de los cuatro neumáticos. La presión de los neumáticos aparece en kilopascales (kPa) o en libras por

pulgada cuadrada (psi). Si la presión es baja, el valor de ese neumático se muestra en color ámbar.

Average Fuel Economy (Rendimiento promedio de combustible) : Muestra el promedio aproximado de litros consumidos por cada 100 kilómetros (L/100 km), o kilómetros por litro (km/L), o millas por galón (mpg). Este número se calcula en función del valor registrado desde la última vez que se restableció este elemento del menú en la página de información de Economía de combustible. Este número solo refleja el promedio aproximado de ahorro de combustible del vehículo en ese momento, y cambia a medida que cambien las condiciones de conducción.

Transmission Fluid Temperature (Temperatura del líquido de transmisión) : Muestra la temperatura del líquido de la transmisión automática en grados Celsius (° C) o Fahrenheit (°F).

Modo de conducción mejorada : Muestra el estado del modo de conducción y la caja de transferencia. Esta información solo está disponible como opción del lado derecho y es la selección por defecto para el lado derecho.

Ninguno : Muestra las áreas de información como vacías.

Audio

Busque música, seleccione entre los favoritos o cambie la fuente de audio. Use la rueda selectora para cambiar la emisora o para ir a la pista siguiente o anterior.

Navigation (Navegación)

Si hay una ruta activa, se muestran las indicaciones paso a paso en la página de navegación. Si no hay una ruta activa, se muestra una brújula.

Phone (Teléfono)

Si no hay ninguna llamada telefónica activa, vea las llamadas recientes o desplácese por los contactos.

Options (Opciones)

Use la rueda selectora para desplazarse por los ítems del menú Options (Opciones).

Disposición de la pantalla : Elija la disposición clásica, progresiva, digital y limpia pulsando la rueda selectora mientras el ítem deseado está resaltado. Salga del menú Layout (Disposición) pulsando ◁.

Información del lado izquierdo/derecho : Pulse la rueda selectora para seleccionar los ítems a mostrar en las áreas de visualización. Consulte "Información del lado izquierdo/derecho" anteriormente en esta sección.

Indicadores inferiores : Elija una de las tres configuraciones de indicadores pulsando la rueda selectora mientras el ítem deseado está resaltado. La configuración seleccionada se mostrará al pie de la pantalla.

La opción máxima muestra nivel de combustible, temperatura del refrigerante, presión del aceite del motor y tensión de la batería. En modo de remolque o acarreo, se muestra la temperatura del líquido de la transmisión en lugar de la tensión de la batería.

La opción mediana muestra el nivel de combustible y la temperatura del refrigerante.

La opción mínima muestra solamente el nivel de combustible

Opciones de la página de información : Pulse la rueda selectora para seleccionar los ítems a mostrar en la aplicación Info.

Chevrolet Silverado 1500 Owner Manual (GMNA-Localizing-U.S./Canada/
Mexico/Paraguay-17382604) - 2024 - Source - 5/11/23

Consulte *Centro de información del conductor (Nivel base)* ⇨ *136* o *Centro de información del conductor (Gama alta)* ⇨ *138*.

Units (Unidades) : Elija el sistema de unidades imperial o métrico pulsando la rueda selectora mientras está destacado el ítem deseado.

Speed Warning (Advertencia de velocidad) : Permite al conductor establecer una velocidad que no desea sobrepasar. Para establecer la advertencia de velocidad, pulse la rueda selectora cuando se muestre la visualización de Speed Warning. Use la rueda selectora para ajustar el valor y pulse para establecer la velocidad.

Una vez que se establece la velocidad, esta función se puede desactivar pulsando la rueda selectora mientras se visualiza esta página. Si se excede el límite de velocidad seleccionado, suena una campanilla y emerge una advertencia.

Pantalla de señal de velocidad : Muestra información de señalización, que proviene de una base de datos de carreteras en el sistema de navegación de a bordo, si está equipado. La señal muestra "– –" cuando no están disponibles los mapas sin conexión. Consulte *Mapas* ⇨ *175*.

Pantalla de visualización frontal (HUD) : Si está equipada, esta función permite ajustar el ángulo de la imagen de la HUD y cambiar o apagar la señal de limitación de velocidad.

Rotación de la HUD: Pulse la rueda selectora mientras se resalta Adjust Rotation (Ajustar rotación) para ingresar al modo de ajuste. Gire para ajustar el ángulo de la pantalla HUD. Pulse la rueda selectora para confirmar y guardar el ajuste. Esta función puede solo estar disponible en P (Estacionamiento).

Estilo de limitación de velocidad: Pulse la rueda selectora mientras se encuentra resaltado Speed Limit Style (Estilo de limitación de velocidad) para cambiar el estilo de la señal de velocidad o para desactivarla.

Software Information (Información de software) : Muestra la información del software de código abierto.

Reset to Defaults (Restablecer a los ajustes por defecto) : Permite al conductor restablecer a los ajustes por defecto.

Velocímetro

El velocímetro muestra la velocidad del vehículo en kilómetros por hora (km/h) o en millas por hora (mph).

Cuentakilómetros

El odómetro muestra la distancia que se ha conducido, en kilómetros o en millas.

Odómetro parcial

El odómetro parcial indica cuánto ha recorrido el vehículo desde la última vez que se reinició el odómetro parcial.

Se accede al cuentakilómetros parcial y se lo reinicia por el centro de información del conductor (DIC). Consulte *Centro de información del conductor (Nivel base)* ⇨ *136* o *Centro de información del conductor (Gama alta)* ⇨ *138*.

Tacómetro

El tacómetro muestra el régimen del motor en revoluciones por minuto (rpm).

En los vehículos con sistema de Detenimiento/Arranque, cuando el encendido está en contacto, el tacómetro indica el estado del vehículo. Cuando está

apuntando a AUTO STOP (DETENIMIENTO AUTOMÁTICO), el motor está detenido pero el vehículo está encendido y se puede mover. El motor puede arrancar automáticamente en cualquier momento. Cuando el indicador apunta a OFF (APAGADO), el vehículo está apagado.

Cuando el motor está encendido, el tacómetro indica las RPM. El tacómetro puede variar por varios cientos de revoluciones por minuto cuando está en el modo de Auto Stop (Detenimiento automático) cuando el motor se está deteniendo y cuando está volviendo a arrancar.

Indicador de combustible

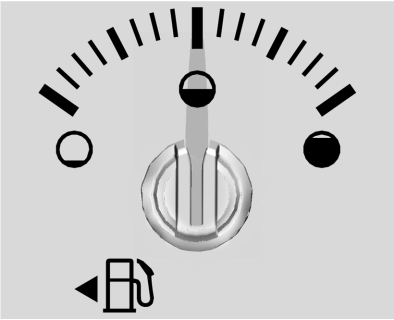

Métrico de gama base

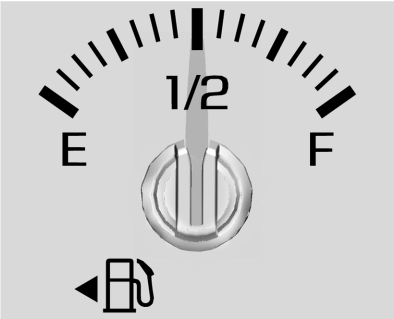

Sistema imperial de gama base

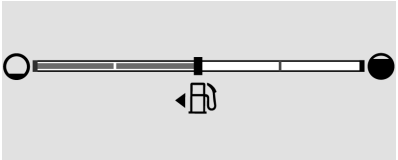

Nivel superior métrico

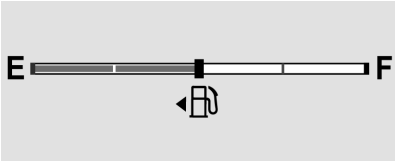

Sistema imperial de nivel superior

Con el encendido en contacto, el indicador de combustible indica aproximadamente cuánto combustible queda en el tanque.

Hay una flecha cerca del indicador de combustible que apunta al lateral del vehículo en el que está la tapa del depósito.

Cuando el indicador se acerca al punto de vacío, se enciende el indicador de nivel de combustible bajo. Aún queda algo de combustible en el depósito, pero se debería recargar pronto.

El indicador de combustible puede:

- Tomar un poco más o menos combustible para llenarse que lo que señala. Por ejemplo, el indicador podría señalar que el depósito está medio lleno, pero realmente se necesita un poco más o un poco menos de la mitad de la capacidad para llenar el tanque.
- Moverse un poco al girar en una esquina, al acelerar o al frenar.
- Demorar unos segundos para estabilizarse después de que se conecta el encendido y regresa a "vacío" cuando se desconecta el encendido.

Estas son situaciones normales, ninguna de las cuales indica un problema del indicador de combustible.

Autonomía del combustible

El cuadro de instrumentos de nivel superior tiene una autonomía de combustible estimada ubicada en la parte inferior central de la pantalla. La autonomía de combustible se muestra con la distancia aproximada que el vehículo puede recorrer sin cargar.
El cálculo de la autonomía del combustible se basa en el promedio de consumo de combustible del vehículo en el registro de conducción reciente y la cantidad de combustible remanente en el depósito.

Cuando la autonomía de combustible estimada es baja, se indica LOW y puede aparecer también un mensaje en el centro de información para el conductor (DIC).

Medidor de presión de aceite del motor

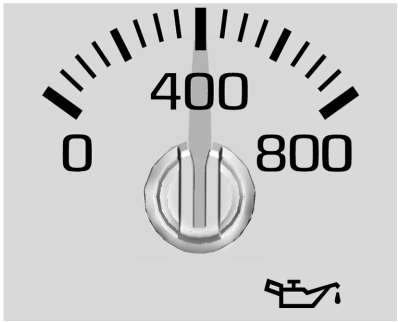

Métrico de gama base

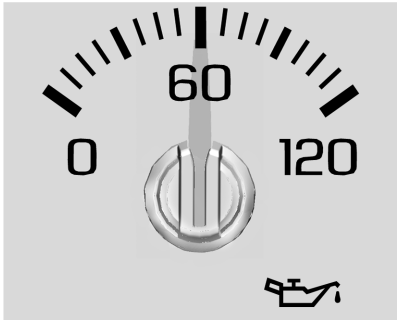

Sistema imperial de gama base

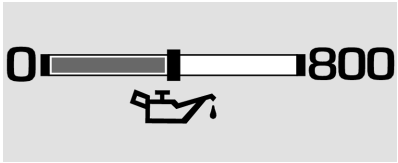

Nivel superior métrico

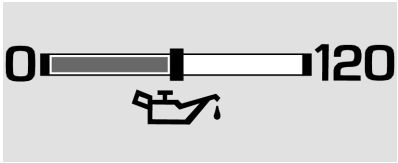

Sistema imperial de nivel superior

El manómetro de aceite del motor muestra la presión del aceite en el motor en kPa (kilopascal) o psi (libras por pulgada cuadrada) con el motor funcionando.

La presión del aceite puede variar según la velocidad del motor, la temperatura exterior, la temperatura del refrigerante y la viscosidad del aceite.

En algunos modelos, la bomba del aceite hace variar la presión del aceite del motor según las necesidades del motor. La presión del aceite puede cambiar rápidamente cuando cambia la carga o la velocidad del motor. Esto es normal. Si la luz de advertencia de presión del aceite o un mensaje en el centro de información para el conductor (DIC) indican que la presión del aceite está fuera del rango de funcionamiento normal, revise el aceite del motor cuanto antes.

Consulte *Aceite del motor* ⇨ *386*.

Atención

Un mantenimiento incorrecto del aceite del motor puede dañar el motor. También conducir con el aceite del motor bajo puede dañar el motor. Las reparaciones

(Continuación)

Atención (Continuación)

no serían cubiertas por la garantía del vehículo. Compruebe el nivel de aceite a la brevedad posible. Agregue aceite de ser necesario, pero si el nivel de aceite está dentro del intervalo de trabajo y la presión de aceite sigue siendo baja, lleve el vehículo a servicio. Cumpla siempre el cronograma de mantenimiento para cambios de aceite de motor.

Si el vehículo tiene motor diésel, consulte el suplemento sobre diésel de Duramax.

Gama alta

Este indicador se muestra mientras los indicadores inferiores están configurados para mostrar cuatro indicadores. Para cambiar las configuraciones de indicadores, consulte "Opciones" en *Cuadro de instrumentos (Nivel base)* ⇨ *113* o *Cuadro de instrumentos (Gama alta)* ⇨ *114*.

Sensor de temperatura del refrigerante del motor

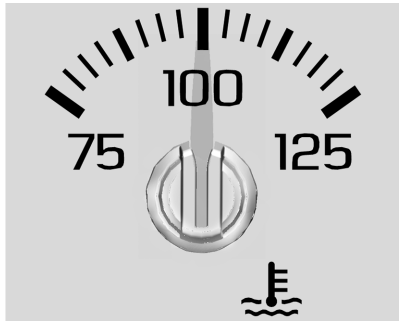

Métrico de gama base

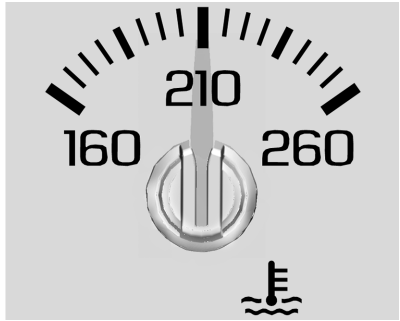

Sistema imperial de gama base

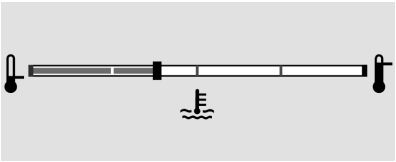

Nivel superior métrico

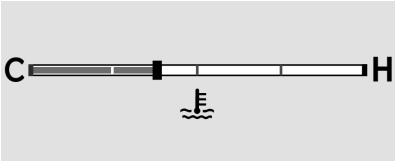

Sistema imperial de nivel superior

Este medidor toma la temperatura del refrigerante del motor del vehículo.

Si la aguja se mueve hasta el área roja de advertencia durante una conducción en condiciones de funcionamiento normales, significa que el motor está demasiado caliente. Retírese del camino, detenga el vehículo y apague el motor lo antes posible.

Medidor de temperatura de la transmisión (Nivel superior solamente)

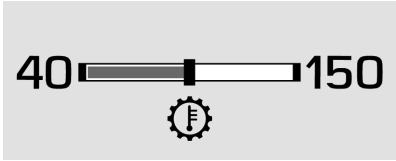

Nivel superior métrico

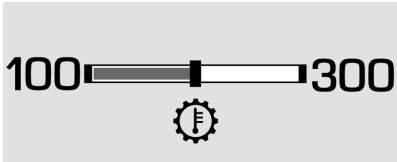

Sistema imperial de nivel superior

Este indicador se muestra mientras el vehículo está en el modo de conducción de remolque/acarreo y los indicadores inferiores se configuran para mostrar cuatro indicadores. También puede seleccionarse la temperatura del líquido de la transmisión como información del lado izquierdo/derecho. Para cambiar las configuraciones de indicadores, consulte "Opciones" en *Cuadro de instrumentos (Nivel base)* ⇨ *113* o *Cuadro de instrumentos (Gama alta)* ⇨ *114*.

El indicador de temperatura de la transmisión muestra la temperatura del líquido de la transmisión. Si el medidor muestra una lectura en el área roja y/o aparece un mensaje en el centro de información del conductor (DIC), debe detenerse el vehículo y determinar la causa del problema. Una posible causa es un nivel bajo del líquido de la transmisión.

Atención
No conduzca el vehículo cuando el líquido de transmisión se esté recalentando, de lo contrario puede dañar la transmisión. Esto podría acarrear reparaciones costosas, que no serían cubiertas por la garantía del vehículo.

Medidor de voltaje

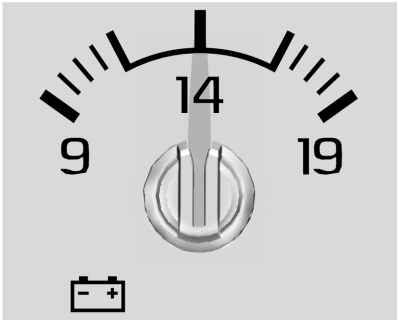

Nivel base

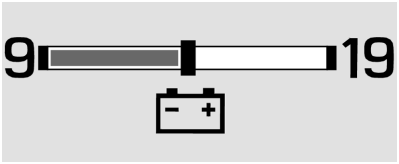

Gama alta

Con el encendido conectado, este instrumento indica la tensión de batería.

Con el motor en marcha, este instrumento indica el estado del sistema de carga. El instrumento puede pasar de una lectura más alta a una más baja, o de una más baja a una más alta. Esto es normal. Si el vehículo está operando fuera del intervalo normal de funcionamiento, se encenderá la luz del sistema de carga. Consulte *Indicador del sistema de carga* ⇨ *125*. El voltímetro también puede mostrar un valor bajo cuando se está en modo de ahorro de combustible. Esto es normal.

Las lecturas fuera del intervalo normal de funcionamiento también pueden producirse cuando hay un gran número de accesorios eléctricos en uso en el vehículo y el motor se deja en ralentí durante un período prolongado. Este estado es normal, dado que el sistema de carga no puede suministrar toda su potencia con el motor en ralentí. A medida que aumenta el régimen del motor, este problema se debe corregir por si mismo ya que los regímenes más elevados del motor permiten al sistema de carga generar la máxima potencia.

El vehículo solo puede circular poco tiempo con las lecturas fuera del intervalo normal de operación. Si es necesario conducir el vehículo, apague todos los accesorios, tales como la radio y el aire acondicionado.

Las lecturas fuera del intervalo normal de funcionamiento indican un posible problema en el sistema eléctrico. Lleve el vehículo a servicio tan pronto sea posible.

Gama alta

Este indicador se muestra mientras los indicadores inferiores están configurados para mostrar cuatro indicadores. Cuando el vehículo está en el modo de conductor de Remolque/transporte, este indicador se reemplaza por el indicador de temperatura de la transmisión. Para cambiar las configuraciones de indicadores, consulte "Opciones" en *Cuadro de instrumentos (Nivel base)* ⇨ *113* o *Cuadro de instrumentos (Gama alta)* ⇨ *114*.

Avisos de cinturón de seguridad

Luz recordatoria de cinturón de seguridad del conductor

En el cuadro de instrumentos hay una luz de aviso de cinturón de seguridad del conductor.

Chevrolet Silverado 1500 Owner Manual (GMNA-Localizing-U.S./Canada/
Mexico/Paraguay-17382604) - 2024 - Source - 5/11/23



Cuando arranca el vehículo, esta luz parpadea y puede sonar una campanilla para recordar al conductor que se abroche el cinturón de seguridad.

Luego la luz queda encendida permanentemente hasta que se abrochan los cinturones. Este ciclo puede repetirse varias veces si el conductor sigue sin ajustarse el cinturón, o lo abre nuevamente, mientras el vehículo está en movimiento.

Si el cinturón de seguridad del conductor está abrochado, el indicador de control no se enciende y la campanilla no suena.

Luz recordatoria del cinturón de seguridad del acompañante delantero

El vehículo puede contar con una luz recordatoria del cinturón de seguridad del acompañante delantero cerca del indicador de estado del airbag del acompañante.

Consulte *Sistema de detección del acompañante* ⇨ *70*.



Cuando arranca el vehículo, esta luz parpadea y puede sonar una campanilla para recordar a los pasajeros que se abrochen el cinturón de seguridad.

Luego la luz queda encendida permanentemente hasta que se abrochan los cinturones. Este ciclo se repite varias veces si el acompañante sigue sin ajustarse el cinturón, o lo desabrocha nuevamente, mientras el vehículo está en movimiento.

Si el cinturón de seguridad del acompañante delantero está abrochado, la luz indicadora no se enciende y la campanilla no suena.

La luz del indicador y la campanilla de aviso del cinturón de seguridad del acompañante delantero pueden activarse si se coloca un objeto en el asiento, tal como un portafolio, una cartera, una bolsa de compras, una computadora portátil u otro dispositivo electrónico. Para apagar el aviso y/o la campanilla, retire el objeto del asiento o abroche el cinturón de seguridad.

Luces recordatorias del cinturón de seguridad del acompañante de la segunda fila

El vehículo puede contar con luces recordatorias del cinturón de seguridad del acompañante de la segunda fila.

Cuadro de instrumentos de gama básica



Cuando se arranca el vehículo, estas luces permanecen encendidas para recordarles a los acompañantes traseros que se abrochen los cinturones de seguridad. Luego, cada luz puede permanecer encendida o destellar, y puede sonar una campanilla si el acompañante trasero continúa sin abrocharse el cinturón de seguridad, o si éste se desabrochara mientras el vehículo está en movimiento. Una luz sombreada o verde indica que el cinturón de seguridad está abrochado.

Si los cinturones de seguridad de todas las posiciones del asiento trasero están abrochados, no sonará la campanilla ni se encenderá ninguna luz.

Cuadro de instrumentos de gama alta



Cuando se arranca el vehículo, estas luces permanecen encendidas para recordarles a los acompañantes traseros que se abrochen los cinturones de seguridad. Luego, cada luz puede permanecer encendida o destellar, y puede sonar una campanilla si el acompañante trasero continúa sin abrocharse el cinturón de seguridad, o si éste se desabrochara mientras el vehículo está en movimiento. Una X indica que el cinturón de seguridad no está abrochado. Una marca de selección indica que el cinturón está abrochado.

Si los cinturones de seguridad de todos los asientos de pasajeros traseros están abrochados, no sonará la campanilla ni se encenderá ninguna luz.

Para información acerca de las luces recordatorias de los cinturones de seguridad delanteros, consulte los apartados "Luz recordatoria del cinturón de seguridad del conductor" y "Luz recordatoria del cinturón de seguridad del pasajero delantero" explicados anteriormente.

Luz de alistamiento del Airbag

Esta luz indica si hay un problema eléctrico en el sistema de airbag. Está ubicado en el cuadro de instrumentos. La comprobación del sistema incluye el/los sensor(es) de airbag, el sistema de detección de pasajeros, los pretensores, los módulos del airbag, el cableado y el módulo de diagnóstico y detección de choques. Por más información sobre el sistema de airbag, vea *Sistema de airbags* ⇨ *64*.



La luz de airbag listo se enciende durante algunos segundos cuando el vehículo arranca. Si en ese momento no se enciende la luz, haga que se repare inmediatamente.

⚠ Peligro

Si la luz de airbag sigue encendida después de arrancar el vehículo, o se enciende mientras conduce, es posible que el sistema de airbag no funcione correctamente. Los airbags del vehículo podrían no inflarse en caso de una colisión, o incluso podrían inflarse sin una colisión. Para evitar lesiones, haga revisar su vehículo de inmediato.

Si hay un problema con el sistema de airbags, también es posible que se muestre un mensaje en el centro de información para el conductor (DIC).

Indicador de estado del airbag del pasajero

El vehículo tiene un sistema de detección de pasajeros. Consulte *Sistema de detección del acompañante* ⇨ *70* para obtener información de seguridad importante. La consola superior tiene un indicador de estado del airbag del pasajero.



Cuando el vehículo arranca, el indicador de estado del airbag del pasajero iluminará los símbolos de on (activado) y off (desactivado) por varios segundos, como comprobación del sistema. Luego, pasados unos segundos más, el indicador de estado iluminará el símbolo de activado o desactivado, para indicarle el estado del airbag frontal del acompañante delantero exterior.

Si se enciende el símbolo de activado, ello significa que el airbag frontal del pasajero delantero exterior está activado (habilitado para ser inflado).

Si el símbolo de desactivado aparece iluminado, ello significa que el sistema de detección del pasajero ha desactivado el airbag frontal del pasajero delantero exterior.

Si pasados algunos segundos, permanecen encendidos todos los símbolos, o si no hay ningún símbolo encendido, o si la luz del airbag no se apaga, es posible que haya un problema en las lámparas o en el sistema de detección de pasajeros. Consulte a su concesionario para un servicio inmediato.

⚠ Peligro

Si la luz de airbag listo se enciende y queda encendida, significa que puede haber algo mal en el sistema de airbag. Para evitar las lesiones a usted mismo o a otros, lleve el vehículo a servicio inmediatamente. Vea más información en *Luz de alistamiento del Airbag* ⇨ *124*, incluida información importante de seguridad.

Indicador del sistema de carga

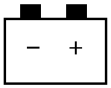

El indicador del sistema de carga se enciende un instante cuando se conecta el encendido, pero el motor no está en marcha, como comprobación de que el indicador funciona. Debería apagarse al arrancar el motor.

Si el indicador permanece encendido, o si se enciende mientras conduce, puede haber un problema con el sistema de carga eléctrico. Hágalo revisar por su concesionario. Conducir mientras el indicador permanece encendido podría agotar la batería.

Cuando se enciende o parpadea esta luz, el centro de información del conductor (DIC) también muestra un mensaje.

Si es necesario conducir una distancia corta con el indicador encendido, asegúrese de desconectar todos los accesorios, como la radio y el aire acondicionado. Busque un lugar seguro para detener el vehículo.

Indicador de averías (MIL) (Luz indicadora de necesidad de revisión del motor)

Este indicador es parte del sistema de diagnóstico del control de emisiones del vehículo. Si la luz permanece encendida cuando el motor está funcionando, se ha detectado una falla y el vehículo puede necesitar servicio. El indicador debería encenderse para mostrar que está funcionando cuando el encendido esté en contacto y el motor apagado.

Consulte *Posiciones del encendido* ⇨ *235*.



Es frecuente que el sistema indique las fallas de funcionamiento antes de que se note algún problema. Teniendo en cuenta el indicador y realizando el servicio a tiempo cuando se encienda puede prevenir daños.

Atención

Si se sigue conduciendo el vehículo con este indicador encendido, el sistema de control de emisiones puede estar funcionando mal, puede disminuir el ahorro de combustible y el vehículo puede no funcionar como debería. Esto podría acarrear reparaciones costosas, que pueden no estar cubiertas por la garantía del vehículo.

Atención

Las modificaciones al motor, al sistema de transmisión, escape, admisión o combustible, o el uso de neumáticos de

(Continuación)

Atención (Continuación)

reemplazo que no cumplan con las especificaciones originales puede hacer que se encienda este indicador. Esto podría acarrear reparaciones costosas, que no están cubiertas por la garantía del vehículo. También podría afectar la habilidad del vehículo para aprobar la inspección de emisiones/prueba de mantenimiento.

Consulte *Accesorios y modificaciones del vehículo* ⇨ *380*.

Si el indicador está destellando : Se detectó una falla que podría dañar el sistema de control de emisiones y aumentar las emisiones del vehículo. Puede ser necesario hacer un diagnóstico y servicio.

Para prevenir daños, reduzca la velocidad del vehículo y evite acelerar bruscamente y pendientes muy inclinadas. Si está arrastrando un remolque, reduzca la cantidad de carga transportada los antes posible.

Si el indicador continúa parpadeando, encuentre un lugar seguro para estacionar el vehículo. Apague el vehículo y espere no menos de 10 segundos antes de vuelva a arrancar el motor. Si la luz sigue parpadeando, siga los consejos a continuación y visite a su concesionario para obtener servicio a la brevedad.

Si el indicador está encendido permanentemente : Se detectó una falla. Puede ser necesario hacer un diagnóstico y servicio.

Revise lo siguiente:

- Si se ha cargado combustible al vehículo usando el adaptador de embudo para la boquilla del tanque sin tapa, asegúrese de haberlo retirado. Consulte "Agregar combustible al tanque con el bidón de gasolina portátil" en *Llenar el tanque (Modelo pickup)* ⇨ *337* o *Llenar el tanque (Modelo de chasis con cabina)* ⇨ *339*. El sistema de diagnóstico puede detectar si el adaptador se ha dejado colocado, lo que haría que el combustible se evapore a la atmósfera. Unos pocos viajes con el adaptador quitado puede apagar la luz.
- El combustible de baja calidad puede hacer que el motor funcione ineficientemente y disminuir la maniobrabilidad, lo que puede desaparecer cuando se caliente el motor. Si le sucede esto, cambie de marca de

combustible. Puede necesitarse al menos un depósito lleno del combustible adecuado para apagar la luz. Consulte *Combustible recomendado (Motor 6.2L V8)* ⇨ *336* o *Combustible recomendado (Motores 2.7L L4 y 5.3L V8)* ⇨ *335*.

Si el indicador permanece encendido, consulte con su concesionario.

Inspección de emisiones y programas de mantenimiento

Si el vehículo requiere una inspección de emisiones/prueba de mantenimiento, el quipo de prueba seguramente se conectará al conector de datos del vehículo (DLC).

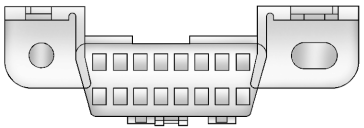

El DLC está bajo el tablero de instrumentos, a la izquierda del volante. El conectar cualquier equipo que no sea para realizar una inspección de emisiones/prueba de mantenimiento o para reparar el vehículo puede afectar su funcionamiento. Consulte *Equipos eléctricos agregados* ⇨ *375*. Consulte a su concesionario si necesita asistencia.

El vehículo puede no pasar la inspección si:

- El indicador está encendido cuando el motor está funcionando.
- El indicador no se enciende cuando el encendido está en contacto y el motor está apagado.
- Los sistemas críticos del control de emisiones no se terminaros de diagnosticar. Si sucede esto, el vehículo puede no estar listo para una inspección y puede necesitar varios días de funcionamiento normal antes de que el sistema esté listo para una inspección. Esto puede pasar si se ha reemplazado o agotado recientemente la batería de 12 voltios, o si se ha reparado recientemente el vehículo.

Consulte con su concesionario si su vehículo no pasa o no puede estar listo para la prueba.

Indicador de advertencia del sistema de frenos



Métrico **Imperial**

Este indicador se enciende brevemente cuando se enciende el vehículo, para mostrar que la luz funciona. Si la luz no se enciende, haga que la reparen para que esté lista para advertirle si hay un problema.

Si la luz se enciende y permanece encendida, hay un problema con los frenos. Haga revisar el sistema de frenos inmediatamente. Este indicador puede encenderse si el nivel del líquido de frenos es bajo.

Consulte *Líquido de frenos* ⇨ *401*.

Si la luz se enciende mientras conduce, retírese del camino y deténgase cuidadosamente. Si está equipado con refuerzo eléctrico de frenos, la velocidad del vehículo se puede ver limitada cuando se enciende la luz de advertencia del sistema de frenos. Es posible que el pedal del freno

esté más duro o que se acerque más al piso. Detenerse podría tomar más tiempo. Si la luz sigue encendida, haga remolcar el vehículo al servicio. Consulte *Transporte de un vehículo averiado* ⇨ *460*.

⚠ Peligro

Si está encendida la luz de advertencia del sistema de frenos, es posible que el sistema de frenos no funcione correctamente. Conducir con la luz de advertencia del sistema de frenos encendida puede llevar a un choque. Si la luz sigue encendida después de salir de la carretera y detener el vehículo cuidadosamente, haga remolcar el vehículo al servicio.

Luz del freno de estacionamiento eléctrico



Métrico



Inglés

Esta luz se enciende cuando se aplica el freno de estacionamiento. Si la luz continúa parpadeando una vez soltado el freno de estacionamiento, o mientras se conduce, hay un problema en el sistema de freno de estacionamiento eléctrico. También puede mostrarse un mensaje en el centro de información del conductor (DIC).

Si no se enciende la luz, o si sigue parpadeando, consulte a su concesionario.

Luz de reparar el freno eléctrico de estacionamiento



Esta luz podría encenderse por un instante cuando se enciende el vehículo. Si la luz no se enciende, haga que la reparen para que esté lista para advertirle si hay un problema.

Si este indicador permanece encendido, o se enciende mientras conduce, hay un problema con el freno de estacionamiento eléctrico (EPB). Lleve el vehículo a un concesionario lo antes posible. Además del freno de estacionamiento, también pueden haber perdido capacidad otras funciones de seguridad que utilizan el EPB. También puede mostrarse un mensaje en el centro de información del conductor (DIC).

Consulte *Freno de estacionamiento eléctrico* ⇨ *263*.

Indicador de advertencia del sistema antibloqueo de frenos (ABS)



Este indicador se enciende brevemente cuando se enciende el vehículo, para mostrar que la luz funciona. Si la luz no se enciende, haga que la reparen para que esté lista para advertirle si hay un problema.

El acoplamiento del bloqueo del eje delantero de 4WD inhabilitará el ABS y encenderá la luz de advertencia del ABS. La luz de advertencia del ABS se apagará cuando se desacople el bloqueo del eje delantero.

Si la luz de advertencia del ABS sigue encendida, o se enciende nuevamente mientras conduce, el vehículo necesita servicio. También puede sonar una campanilla cuando la luz permanece encendida.

Si la luz de advertencia del ABS es la única luz encendida, el vehículo está equipado con frenos comunes, pero el ABS no está funcionando.

Si se encienden tanto la luz de advertencia del sistema de frenos como la del ABS, significa que el ABS no funciona y que hay un problema con los frenos comunes. Visite a su concesionario para la reparación.

Consulte *Indicador de advertencia del sistema de frenos* ⇨ *127*.

Indicador de tracción en las cuatro ruedas



Modo automático. Otros modos son similares

Si está equipada, la luz de tracción en las cuatro ruedas muestra en qué modo está el vehículo. La luz muestra cada modo: 2WD (tracción en 2 ruedas), 4HI (tracción en 4 ruedas alta), AUTO (todas las cajas de transferencia); 4LOW (tracción en 4 ruedas baja) y N (solo caja de transferencia de dos velocidades).

La luz destella cuando hay un cambio de marcha en curso. Una vez que se haya completado el cambio de marcha, la luz queda encendida.

Si la luz se enciende en color ámbar, puede haber una falla en el sistema de tracción en las cuatro ruedas. Consulte a su concesionario.

Consulte *Tracción en las cuatro ruedas* ⇨ *258*.

Luz del modo remolque/acoplado



En vehículos con la característica del modo de remolque/acarreo, esta luz se enciende cuando se activa el modo de remolque/acarreo.

Consulte *Modo grúa/remolque* ⇨ *257*.

Luz de control de descenso en pendientes



Si está equipado, la luz del control de descenso en pendientes se enciende cuando el sistema está listo para su uso. Cuando la luz destella, el sistema está activo.

Consulte *Control de descenso en pendientes (HDC)* ⇨ *268*.

Chevrolet Silverado 1500 Owner Manual (GMNA-Localizing-U.S./Canada/
Mexico/Paraguay-17382604) - 2024 - Source - 5/11/23

Luz de la asistencia para mantener el carril (LKA)



Nivel base **Gama alta**

Si está equipado, la luz de asistente de mantenimiento de carril puede mostrar los siguientes colores:

- En blanco: El LKA está deshabilitado.
- Blanco: Aparece cuando el vehículo arranca. Una luz blanca fija indica que el LKA no está listo para asistir.
- Verde: Aparece cuando el LKA está encendido y preparado para asistir. El LKA girará suavemente el volante si el vehículo se acerca a una demarcación de carril detectada.
- Ámbar: Aparece cuando el LKA está activo. El testigo destella en color ámbar para presentar la alerta de advertencia por salida del carril (LDW) para indicar que se ha cruzado involuntariamente la demarcación del carril. Si el sistema detecta que usted está conduciendo intencionalmente (para rebasar o cambiar de carril), es posible que no se muestre la alerta LDW.

El LKA no asistirá ni alertará si la luz de giro está activa en la dirección en que se sale del carril, o si el LKA detecta que está acelerando, frenando o maniobrando activamente.

Consulte *Asistencia para mantener el carril (LKA)* ⇨ *333*.

Luz de freno automático de emergencia (AEB) inhabilitado



Este indicador muestra cuando apaga el Frenado automático de emergencia (AEB) o el Frenado de peatón al frente (FPB).

Este indicador también se mostrará si AEB o FPB no están disponibles debido a una falla, condiciones climáticas o si el parabrisas no está limpio.

Consulte *Frenado automático de emergencia (AEB)* ⇨ *326*.

Consulte *Sistema de frenado para peatones delanteros (FPB)* ⇨ *327*.

Indicador de vehículo adelante



Si está equipado este indicador aparecerá verde cuando se detecta un vehículo delante, y ámbar cuando esté siguiendo demasiado de cerca un vehículo delante suyo.

Consulte *Sistema de alerta de colisión frontal (FCA)* ⇨ *323*.

Indicador de peatón adelante



Chevrolet Silverado 1500 Owner Manual (GMNA-Localizing-U.S./Canada/
Mexico/Paraguay-17382604) - 2024 - Source - 5/11/23

Si está equipado, este testigo se enciende en color ámbar cuando se detecta un peatón en las cercanías adelante del vehículo.

Consulte *Sistema de frenado para peatones delanteros (FPB)* ⇨ *327*.

Luz de tracción desactivada



Este indicador se enciende brevemente cuando se enciende el vehículo, para mostrar que la luz funciona. Si la luz no se enciende, haga que la reparen para que esté lista para advertirle si hay un problema.

La luz de tracción desactivada se enciende cuando el sistema de control de la tracción (TCS) se ha apagado. Si se desactiva el StabiliTrak/Control electrónico de la estabilidad (ESC), también se desactiva el TCS. Para activar y desactivar los sistemas de TCS y ESC, consulte *Control de tracción/ Control electrónico de estabilidad* ⇨ *266*.

Si el TCS está desactivado, no se limita el patinado de las ruedas durante la aceleración, salvo que sea necesario para evitar daños en la unidad motriz. Ajuste su conducción a ello.

Indicador del sistema de control de tracción(TCS)/control electrónico de estabilidad



Este indicador se enciende brevemente cuando se enciende el vehículo, para mostrar que la luz funciona. Si la luz no se enciende, haga que la reparen para que esté lista para advertirle si hay un problema.

Si el indicador está encendido sin destellar, significa que el TCS y, potencialmente, el sistema StabiliTrak/ESC no estén funcionando en toda su capacidad y podrían no ayudar a mantener el control. Ajuste su conducción a ello. Si la condición persiste, consulte con su concesionario lo antes posible. Puede mostrarse un mensaje en el centro de información para el conductor (DIC).

El indicador destella cuando el TCS y/o el sistema StabiliTrak/ESC están funcionado de forma activa.

Consulte *Control de tracción/Control electrónico de estabilidad* ⇨ *266*.

La luz puede destellar también cuando el ABS está activo.

Consulte *Sistema antibloqueo de frenos (ABS)* ⇨ *263*.

Luz de control de balanceo del remolque (cuadro de gama alta)



Esta luz destella cuando el control de balanceo del remolque está activo.

Consulte *Control de oscilación del remolque (TSC)* ⇨ *362*.

Luz testigo de desactivación del Control de Estabilidad Electrónico (ESC)



Este indicador se enciende brevemente cuando se enciende el vehículo, para mostrar que la luz funciona. Si la luz no se enciende, haga que la reparen para que esté lista para advertirle si hay un problema.

Esta luz se enciende cuando el sistema de control electrónico de estabilidad (ESC)/ StabiliTrak está desactivado. Si StabiliTrak/ ESC está desactivado, también está desactivado el sistema de control de tracción (TCS). Para activar y desactivar el sistema del ESC, consulte *Control de tracción/Control electrónico de estabilidad* ⇨ *266*.

Si el ESC y el TCS están desactivados, el sistema no ayuda a controlar al vehículo. Ajuste su conducción a ello.

Indicador de advertencia de temperatura del refrigerante del motor



Esta luz se enciende por un instante al arrancar el vehículo.

Si no lo hace, lleve el vehículo a su concesionario para servicio. Si el sistema está funcionando normalmente, el indicador se apaga.

Atención
El indicador de advertencia de la temperatura del refrigerante del motor indica que el vehículo se ha sobrecalentado. Conducir con este indicador encendido puede dañar el motor y la garantía del vehículo no cubrirá el daño. Consulte *Recalentamiento del motor* ⇨ *396*.

El indicador de advertencia de la temperatura del refrigerante del motor se enciende cuando el motor se ha sobrecalentado.

Si sucede esto, estacione y apague el motor tan pronto como sea posible.

Consulte *Recalentamiento del motor* ⇨ *396*.

Luz de control del modo de conducción



Esta luz se enciende cuando se selecciona el Modo Normal.



Esta luz se enciende cuando se selecciona el Modo Deportivo.

Chevrolet Silverado 1500 Owner Manual (GMNA-Localizing-U.S./Canada/
Mexico/Paraguay-17382604) - 2024 - Source - 5/11/23



Esta luz se enciende cuando se selecciona el Modo Nieve.



Esta luz se enciende cuando se selecciona el Modo Terreno.



Esta luz se enciende cuando se selecciona el Modo Todoterreno.

Luz de presión de neumáticos



Si está equipado con el Sistema de monitoreo de la presión de los neumáticos (TPMS), esta luz se enciende por un instante cuando se arranca el vehículo. Da información sobre presiones de neumáticos y el TPMS.

Luz encendida permanentemente

Esto indica que uno o más de los neumáticos está significativamente desinflado.

Puede que también aparezca un mensaje sobre presión de neumáticos en el Centro de información del conductor (DIC). Deténgase lo más pronto posible e infle los neumáticos a la presión indicada en la placa de información de neumáticos y carga.

Consulte *Presión de los neumáticos* ⇨ *429*.

Cuando la luz parpadea primero y después queda encendida permanentemente

Si la luz parpadea durante aproximadamente un minuto y luego queda encendida, puede que haya un problema en el TPMS. Si no se corrige el problema, la luz se encenderá cada vez que se arranque el vehículo.

Consulte *Funcionamiento del monitor de presión de los neumáticos* ⇨ *431*.

Indicador de presión de aceite del motor (Cuadro de gama alta)

Atención
Conducir el vehículo con una baja presión de aceite del motor puede dañar al motor, y sus reparaciones no quedarían cubiertas por la garantía del vehículo. Si se enciende el indicador de presión del aceite del motor mientras conduce: 1. Deténgase en un lugar seguro y apague el motor. 2. Compruebe el nivel del aceite. Consulte *Aceite del motor* ⇨ *386*. (Continuación)

Atención (Continuación)

3. Si el nivel del aceite está por debajo del rango de funcionamiento normal, agregue aceite.
4. Vuelva a arrancar. Si el indicador de la presión del aceite del motor permanece encendido por más de 10 segundos, vuelva a apagar el vehículo. No vuelva a arrancar el vehículo. Visite a su concesionario para la reparación.



Este indicador debe encenderse por un instante cuando arranca el motor. Cuando el motor está apagado y el vehículo está en contacto, el indicador debería permanecer encendido. Si no se enciende en ninguna de estas condiciones, póngase en contacto con su concesionario.

Si el indicador se enciende y permanece encendido mientras el motor está en marcha, es posible que no tenga una presión de aceite adecuada. Es posible que el nivel del aceite esté bajo o que haya algún otro problema en el sistema del aceite. Apague el motor cuando sea seguro hacerlo y contacte a su concesionario.

Indicador de advertencia de combustible bajo



Se enciende una luz de advertencia de bajo nivel de combustible cerca del medidor de combustible cuando se conecta el encendido, para comprobar que está funcionando.

También se enciende cuando el indicador de nivel de combustible marca casi vacío. La luz se apaga cuando se carga combustible. Si no lo hace, lleve el vehículo a servicio.

Luz de seguridad



Esta luz de seguridad debe encenderse brevemente cuando arranca el motor. Si no se enciende, lleve el vehículo a su concesionario para servicio. Si el sistema funciona normalmente, el indicador se apaga.

Si la luz se enciende y el motor no arranca, es posible que haya un problema en el sistema antirrobo.

Consulte *Funcionamiento del inmovilizador* ⇨ *32*.

Indicador de luz alta encendida



Chevrolet Silverado 1500 Owner Manual (GMNA-Localizing-U.S./Canada/
Mexico/Paraguay-17382604) - 2024 - Source - 5/11/23

Esta luz se enciende cuando se están usando las luces altas de los faros.

Consulte *Luz alta* ⇨ *151*.

Luz del IntelliBeam



Esta luz se enciende cuando el sistema de IntelliBeam, si está equipado, está activado.

Consulte *Llave de las luces* ⇨ *149*.

Indicador de las luces antiniebla delanteras



En los vehículos con faros antiniebla, esta luz se enciende cuando los faros antiniebla están encendidos.

El indicador se apaga cuando se apagan los faros antiniebla.

Consulte *Faros antiniebla* ⇨ *154*.

Recordatorio de luces encendidas



Este testigo se enciende cuando las luces exteriores están en uso, excepto cuando solo están activas las luces de conducción diurna (DRL).

Consulte *Llave de las luces* ⇨ *149*.

Indicador de control de velocidad crucero



Si está equipado, la luz indicadora de control de velocidad crucero se enciende con luz blanca cuando el control de velocidad crucero está puesto y listo, y cambia a verde cuando el control de velocidad crucero está puesto y activo.

La luz se apaga cuando se apaga el control de velocidad crucero.

Consulte *Control de velocidad crucero* ⇨ *276*.

Indicador de control de velocidad crucero adaptable



Nivel base



Gama alta

Si está equipado, esta luz se enciende en color blanco cuando el sistema de control de velocidad crucero adaptable (ACC) está encendido y listo, y se enciende en color verde cuando el mismo está establecido y activo.

Luz de control de velocidad en curvas



Si está equipado, esta luz puede encenderse de color verde cuando el ACC está controlando activamente la velocidad del vehículo y se detecta una curva cerrada adelante en el camino.

El ACC disminuye automáticamente la velocidad del vehículo cuando se toma la curva y puede aumentar la velocidad al salir de ella, pero sin exceder la velocidad establecida.

Consulte *Control de velocidad crucero autoadaptable (Cámara)* ⇨ *278*.

Luz del Super Cruise



Si está equipado, esta luz se enciende para mostrar el estado del Super Cruise.

Consulte *Super Cruise* ⇨ *291*.

Luz de puerta abierta



Nivel base

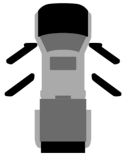

Gama alta

Este indicador se enciende cuando hay una puerta abierta o incorrectamente cerrada. Antes de comenzar a conducir, compruebe que todas las puertas estén bien cerradas.

Mensajes de información

Centro de información del conductor (Nivel base)

Las visualizaciones del DIC se muestran en el centro del cuadro de instrumentos. Las visualizaciones muestran el estado de muchos sistemas del vehículo. El vástago de restablecimiento a cero del cuentakilómetros parcial en el cuadro de instrumentos se usa para acceder a los elementos del menú del DIC.

Si el vehículo tiene motor diésel, consulte el suplemento sobre diésel de Duramax para mayor información.

Elementos del menú del DIC

Gire el vástago de restablecimiento a cero del cuentakilómetros parcial para desplazarse por los siguientes elementos del menú:

- Digital Speedometer (Velocímetro digital)
- Parcial 1/2
- Autonomía del combustible
- Presión de los neumáticos
- Vida útil restante del aceite
- Vida útil del filtro de aire
- Vida útil de las pastillas de freno

Digital Speedometer (Velocímetro digital)

El velocímetro muestra cuan rápido se está moviendo el vehículo en kilómetros por hora (km/h) o en millas por hora (mph).
El velocímetro no se puede restablecer.

Chevrolet Silverado 1500 Owner Manual (GMNA-Localizing-U.S./Canada/
Mexico/Paraguay-17382604) - 2024 - Source - 5/11/23

Trip (Viaje) 1 o 2 y Rendimiento medio del combustible

Gire el vástago de restablecimiento a cero del cuentakilómetros parcial hasta que se muestre TRIP 1 (VIAJE 1) o TRIP 2 (VIAJE 2). Se muestra la distancia de recorrido actual, en kilómetros (km) o millas (mi), desde que se restableció a cero por última vez el cuentakilómetros parcial, como así también el rendimiento medio del combustible. El cuentakilómetros parcial y el rendimiento medio del combustible se pueden restablecer a cero manteniendo pulsado el vástago de restablecimiento del cuentakilómetros parcial.

Autonomía del combustible

La indicación de autonomía del combustible muestra la distancia aproximada que el vehículo puede recorrer sin cargar. El cálculo de la autonomía del combustible se basa en el promedio de consumo de combustible del vehículo en el registro de conducción reciente y la cantidad de combustible remanente en el depósito. La autonomía del combustible no se puede restablecer.

Presión de los neumáticos

Gire el vástago de restablecimiento a cero del cuentakilómetros parcial hasta que se muestre un vehículo con la presión aproximada de los cuatro neumáticos. La presión de los neumáticos aparece en kilopascales (kPa) o en libras por pulgada cuadrada (psi).

Consulte *Sistema monitor de presión de los neumáticos* ⇨ *430* y *Funcionamiento del monitor de presión de los neumáticos* ⇨ *431*.

Vida útil restante del aceite

Gire el vástago de restablecimiento a cero del cuentakilómetros parcial hasta que se muestre REMAINING OIL LIFE (VIDA ÚTIL RESTANTE DEL ACEITE). Se muestra la vida útil restante estimada del aceite. REMAINING OIL LIFE 99% (VIDA ÚTIL RESTANTE DEL ACEITE 99%) significa que queda el 99% de la vida útil del aceite.

Cuando la vida útil restante del aceite es baja, aparece el mensaje CHANGE ENGINE OIL SOON (CAMBIAR ACEITE DEL MOTOR PRONTO) en la pantalla. El aceite debe cambiarse lo antes posible. Consulte *Aceite del motor* ⇨ *386*. Además del sistema de vida útil del aceite del motor que monitorea la vida útil del aceite, se recomienda realizar mantenimiento adicional.

Consulte *Mantenimiento programado* ⇨ *477*.

La visualización de vida útil del aceite debe ponerse a cero después de cada cambio de aceite. No se pone a cero automáticamente. No ponga a cero la visualización de la vida útil del aceite en ningún otro momento que no sea cuando se acaba de cambiar el aceite. No se puede reajustar con exactitud hasta el próximo cambio de aceite. Para restablecerlo, consulte *Sistema de vida útil del aceite del motor* ⇨ *388*.

Vida útil del filtro de aire

Gire el vástago de restablecimiento a cero del cuentakilómetros parcial hasta que se muestre AIR FILTER LIFE (VIDA ÚTIL DEL FILTRO DE AIRE). Esto muestra una estimación de la vida útil restante del filtro de aire del motor y del estado del sistema. Vida útil del filtro de aire del motor 95% significa que al filtro de aire actual aún le resta un 95% de vida útil. Los mensajes variarán según la vida útil del filtro de aire del motor y el estado general del sistema.

Si aparece el mensaje SUSTITUIR EN PRÓXIMO CAMBIO DE ACEITE, deberá cambiarse el filtro de aire del motor al realizar el siguiente cambio de aceite. Cuando se muestra el mensaje REPLACE SOON (REEMPLAZAR PRONTO), se debe reemplazar el filtro de aire del motor lo antes posible.

El mensaje sobre vida útil del filtro de aire debe restablecerse luego de cambiar el filtro. Para restablecerlo, consulte *Sistema de cálculo de vida útil del filtro de aire del motor* ⇨ *390*.

Vida útil de las pastillas de freno

Esto muestra aproximadamente la vida útil restante de las pastillas de freno delanteras y traseras. Los mensajes variarán según el desgaste de las pastillas de freno y el estado general del sistema. Restablezca la vida útil de las pastillas de freno luego de reemplazar las pastillas.

Consulte *Sistema de vida útil de las pastillas de freno* ⇨ *400*.

Centro de información del conductor (Gama alta)

Las visualizaciones del DIC se muestran en el centro del cuadro de instrumentos en la aplicación de información. Consulte *Cuadro de instrumentos (Nivel base)* ⇨ *113* o *Cuadro de instrumentos (Gama alta)* ⇨ *114*. Las visualizaciones muestran el estado de muchos sistemas del vehículo.

Si el vehículo tiene motor diésel, consulte el suplemento sobre diésel de Duramax.

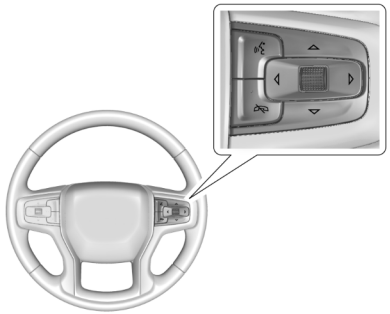

◁ **o** ▷ **:** Pulse para moverse a la izquierda o derecha por las zonas de visualización interactiva en el cuadro de instrumentos. Pulse la rueda selectora para seleccionar.

△ **o** ▽ **:** Use la rueda selectora para desplazarse hacia arriba o hacia abajo en una lista. Presione la ruedecilla para abrir un menú o seleccionar un ítem de un menú. Mantenga pulsado para restablecer valores en ciertas pantallas.

Opciones de la página de información

Las páginas de información en el DIC se pueden encender o apagar por medio del menú Options (Opciones).

1. Pulse ◁ o ▷ para desplazarse a la aplicación Options (Opciones).
2. Gire △ o ▽ para elegir las páginas de información y pulse la rueda selectora.
3. Gire △ o ▽ para desplazarse por la lista de las distintas visualizaciones de información posibles.
4. Pulse la rueda selectora mientras un ítem está resaltado para seleccionarlo o deseleccionarlo.

Las páginas de información también se pueden activar o desactivar en la página del DIC denominada Info Page Options (Opciones de la página de información).

Chevrolet Silverado 1500 Owner Manual (GMNA-Localizing-U.S./Canada/
Mexico/Paraguay-17382604) - 2024 - Source - 5/11/23

Info Pages (Páginas de información)

La siguiente es una lista de todas las visualizaciones de páginas de información del DIC posibles. Algunas pueden no estar disponibles para su vehículo en particular. Algunos ítems pueden no activarse de forma predeterminada pero se pueden activar por medio de la aplicación Options (opciones) Consulte "Opciones de la página de información" más atrás en esta sección.

Speed (Velocidad) : Muestra la velocidad del vehículo en kilómetros por hora (km/h) o en millas por hora (mph).

Drive Summary (Resumen de marcha) : Muestra la distancia recorrida hasta ese momento, ya sea en kilómetros (km) o millas (mi).

También incluye el rendimiento promedio de combustible. El rendimiento promedio del combustible muestra el promedio aproximado de litros consumidos por cada 100 kilómetros (L/100 km), kilómetros por litro (km/L) o millas por galón (mpg). Este número solo refleja el rendimiento promedio de combustible aproximado del vehículo en ese momento, y cambia a medida que cambien las condiciones de conducción.

El temporizador muestra el tiempo del ciclo de marcha actual.

Todos los valores del resumen de marcha se restablecen automáticamente cada vez que se arranca el vehículo.

Trip 1 o Trip 2, Average Fuel Economy y Average Speed : Muestra la distancia viajada hasta el momento, en kilómetros (km) o millas (mi), desde que el cuentakilómetros parcial se puso en cero.

La visualización del Rendimiento medio del combustible muestra el promedio aproximado de litros consumidos por cada 100 kilómetros (L/100 km), kilómetros por litro (km/L) o millas por galón (mpg). Este número se calcula en función del valor registrado desde la última vez que se restableció este ítem del menú. Este número solo refleja el promedio aproximado de ahorro de combustible del vehículo en ese momento, y cambia a medida que cambien las condiciones de conducción.

Average Speed muestra la velocidad media del vehículo en kilómetros por hora (km/h) o millas por hora (mph). Este promedio se calcula en base a las diversas velocidades del vehículo registradas desde la última vez que se restableció este valor.

Pulse la rueda selectora mientras esta visualización está activa para restablecer los valores.

Cronómetro : Para iniciar el temporizador, pulse la rueda selectora mientras esta visualización está activa. La pantalla muestra el tiempo que ha pasado desde el último reinicio del temporizador. Para parar el temporizador, pulse brevemente la rueda selectora mientras esta visualización está activa y el temporizador está corriendo.

Pulse la rueda selectora mientras esta visualización está activa para reiniciar el temporizador.

Presión de los neumáticos : Muestra la presión aproximada de los cuatro neumáticos. La presión de los neumáticos aparece en kilopascales (kPa) o en libras por pulgada cuadrada (psi). Si la presión es baja, el valor de ese neumático se muestra en color ámbar. Consulte *Sistema monitor de presión de los neumáticos* ⇨ *430* y *Funcionamiento del monitor de presión de los neumáticos* ⇨ *431*.

Rendimiento del combustible : Muestra el rendimiento medio del combustible, el mayor rendimiento del combustible dentro

de la distancia seleccionada, y un gráfico de barras que muestra el rendimiento del combustible en tiempo real.

Pulse la rueda selectora para cambiar la distancia seleccionada. Esta pantalla se puede restablecer seleccionando Reset (restablecer) en el menú.

Asistencia al conductor : Si está equipado, muestra información del sistema de control de velocidad crucero adaptable (ACC), el asistente de mantenimiento en carril (LKA), el alerta de colisión frontal (FCA) y el indicador de distancia de seguimiento (FDI).

Vida útil del aceite : Muestra una estimación de la vida útil restante del aceite. Si aparece REMAINING OIL LIFE 99% (VIDA ÚTIL REMANENTE DEL ACEITE 99%), esto significa que queda el 99% de la vida útil actual del aceite.

Cuando la vida útil restante del aceite es baja, aparece el mensaje CHANGE ENGINE OIL SOON (CAMBIAR ACEITE DEL MOTOR PRONTO) en la pantalla. El aceite debe cambiarse lo antes posible. Consulte *Aceite del motor* ⇨ *386*. Además del sistema de vida útil del aceite del motor que monitorea la vida útil del aceite, se recomienda realizar mantenimiento adicional. Consulte *Mantenimiento programado* ⇨ *477*.

La visualización de vida útil del aceite debe ponerse a cero después de cada cambio de aceite. No se pone a cero automáticamente. No ponga a cero la visualización de la vida útil del aceite en ningún otro momento que no sea cuando se acaba de cambiar el aceite. No se puede reajustar con exactitud hasta el próximo cambio de aceite. Para restablecerlo, consulte *Sistema de vida útil del aceite del motor* ⇨ *388*.

Vida útil de las pastillas de freno : Muestra aproximadamente la vida útil restante de las pastillas de freno delanteras y traseras. Los mensajes variarán según el desgaste de las pastillas de freno y el estado general del sistema. Restablezca la vida útil de las pastillas de freno luego de reemplazar las pastillas.

Consulte *Sistema de vida útil de las pastillas de freno* ⇨ *400*.

Vida útil del filtro de aire : Muestra una estimación de la vida útil restante del filtro de aire del motor y del estado del sistema. Vida útil del filtro de aire del motor 95% significa que al filtro de aire actual aún le resta un 95% de vida útil. Los mensajes variarán según la vida útil del filtro de aire del motor y el estado general del sistema. Cuando se muestra el mensaje REPLACE SOON (REEMPLAZAR PRONTO), se debe reemplazar el filtro de aire del motor lo antes posible.

El mensaje sobre vida útil del filtro de aire debe restablecerse luego de cambiar el filtro. Para restablecerlo, consulte *Sistema de cálculo de vida útil del filtro de aire del motor* ⇨ *390*.

Frenos del remolque : En vehículos con sistema de control de frenos de remolque integrado (ITBC), la visualización del freno del remolque aparece en el DIC.

TRAILER GAIN (RENDIMIENTO DEL FRENO DEL REMOLQUE) muestra la configuración del rendimiento del freno del remolque. Esta configuración se puede ajustar entre 0,0 y 10,0 con un remolque conectado o desconectado.

OUTPUT (SALIDA) muestra la potencia de salida al remolque siempre que se conecte un remolque con frenos eléctricos. La salida se muestra por medio de un gráfico de barras. Pueden aparecer líneas de puntos en la visualización de OUTPUT (SALIDA) si no hay un remolque conectado.

Todoterreno : Si está equipado, muestra la información de cabeceo y balanceo del vehículo, el ángulo de la rueda con la

superficie y el estado de la tracción en las cuatro ruedas (4WD). Si el vehículo tiene poca tracción, aparecen un indicador de baja tracción y las ruedas afectadas de color ámbar en la página de Todoterreno.

Horas del motor (contador horario) : Muestra el total de horas que el motor ha estado en marcha. Esta visualización también muestra las horas que el motor ha estado en ralentí.

Transmission Fluid Temperature (Temperatura del líquido de transmisión) : Muestra la temperatura del líquido de la transmisión automática en grados Celsius (° C) o Fahrenheit (°F).

Opciones de la página de información : Desplace para elegir qué páginas de información aparecen en el DIC. Pulse la rueda selectora para seleccionar o quitar la selección.

Blank Page (Página en blanco) : No muestra información.

Pantalla de visualización frontal (HUD)

⚠ Peligro

Si la imagen de la HUD es demasiado brillante o demasiado elevada para su campo visual, puede que le tome más tiempo ver cosas que necesita ver cuando esté oscuro fuera. Asegúrese de mantener la imagen de la HUD clara y colocada a la altura de su campo visual.

Si el vehículo está equipado con una HUD, se proyectan en el parabrisas algunas informaciones sobre el funcionamiento del vehículo. La imagen se proyecta por medio de las lentes de la HUD sobre el tablero de instrumentos. La información aparece como una imagen enfocada hacia la parte delantera del vehículo.

Atención

Si intenta utilizar la imagen de la HUD como un apoyo para estacionar, puede que calcule mal la distancia y dañe su vehículo. No utilice la imagen de la HUD como un apoyo para estacionar.

La información en la HUD se puede visualizar en varios idiomas. La lectura del velocímetro y otros valores numéricos se pueden visualizar en unidades inglesas o métricas.

La selección de idioma se modifica por medio del radio, y las unidades de medición se modifican por medio del cuadro de instrumentos. Consulte *Ajustes (Radio base)* ⇨ *193* o *Ajustes (Radio de nivel superior)* ⇨ *195* y "Opciones" en *Cuadro de instrumentos (Nivel base)* ⇨ *113* o *Cuadro de instrumentos (Gama alta)* ⇨ *114*.

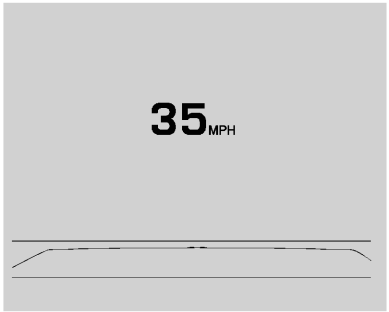

Visualización de la HUD en el parabrisas

Según cómo esté equipado el vehículo, la HUD puede mostrar algunas de las siguientes informaciones del vehículo y de los siguientes mensajes o alertas del vehículo:

- Speed (Velocidad)
- Audio
- Phone (Teléfono)
- Navigation (Navegación)
- Funciones de asistencia al conductor
- Mensajes del vehículo

Algunos mensajes o alertas del vehículo que se muestran en la HUD se pueden eliminar usando los controles en el volante.

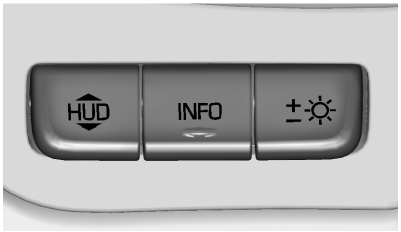

El control de la HUD está a la izquierda del volante.

Para ajustar la imagen de la HUD:

1. Ajuste el asiento del conductor.
2. Arranque el motor.
3. Utilice las siguientes configuraciones para ajustar la HUD.

HUD : Presione o tire para centrar la imagen de la HUD. La imagen de la HUD solo puede ser ajustada hacia arriba y hacia abajo, no de un lado a otro.

INFO : Presione para seleccionar la vista visualizada. Cada vez que se pulsa, cambiará la vista visualizada.

±☼ : Mantenga tirando para aumentar el brillo. Mantenga pulsado para disminuir el brillo. Continúe pulsando para apagar el visualizador.

La imagen de la HUD se oscurecerá o aclarará automáticamente para compensar la iluminación exterior. Use ±☼ para ajustar cuando sea necesario.

La imagen de la HUD puede aclararse temporalmente de acuerdo con el ángulo y el lugar en que incide la luz del sol en la pantalla HUD. Esto es normal.

Usar gafas de sol polarizadas podría hacer que sea más difícil ver la imagen de la HUD.

Opción de rotación de la pantalla de visualización frontal (HUD)

Si está equipada, esta función del menú Options (Opciones) del cuadro de instrumentos permite ajustar el ángulo de la imagen de la HUD y cambiar o apagar la señal de limitación de velocidad.

Rotación de la HUD: Pulse la rueda selectora mientras se resalta Adjust Rotation (Ajustar rotación) para ingresar al modo de ajuste. Gire para ajustar el ángulo de la pantalla HUD. Pulse la rueda selectora para confirmar y guardar el ajuste. Esta función puede solo estar disponible en P (Estacionamiento).

Ajuste del estilo de limitación de velocidad

Si está equipada, el estilo de limitación de velocidad se puede cambiar a una barra de limitación de velocidad o a una señal de limitación de velocidad desde el menú Options (Opciones) en el cuadro de instrumentos. Pulse la rueda selectora mientras se encuentra resaltado Speed Limit Style (Estilo de limitación de velocidad) para cambiar el estilo de la señal de velocidad o para desactivarla.

Vistas HUD

Hay cuatro vistas en la HUD. Parte de la información del vehículo y de los mensajes del vehículo o alertas se pueden visualizar en cualquiera de las vistas.

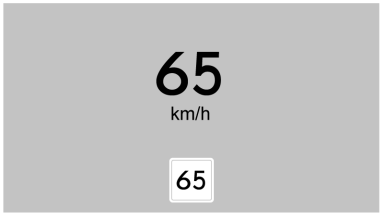

Se muestra la visualización de velocidad en sistema imperial. En sistema métrico es similar

Vista de velocidad : Esto muestra la lectura del velocímetro en unidades métricas o imperiales y el límite de velocidad. Algunas informaciones solo aparecen en vehículos que cuentan con estas funciones y cuando las mismas están activas.

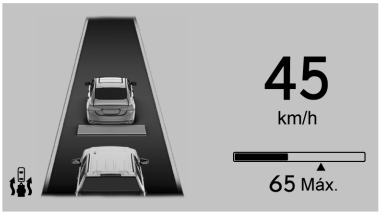

Se muestra la visualización de seguridad activa en sistema imperial. En sistema métrico es similar

Visión de seguridad activa : Esto muestra la vista de velocidad junto con un gráfico de asistencia al conductor a la izquierda. Los gráficos de asistencia al conductor muestran a su vehículo, los vehículos adelante, el ajuste del espacio y la información sobre el estado del carril. Además de los gráficos de asistencia al conductor, se muestran los indicadores de balanceo del remolque y de aviso de peatones.

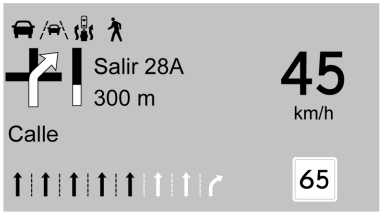

Se muestra el paso a paso en sistema imperial. En sistema métrico es similar



Se muestra la brújula con sistema imperial. Con sistema métrico es similar

Vista activa de OnStar/Navegación : Esto muestra la vista de velocidad junto con indicadores de vehículos adelante, advertencia de salida de carril/asistente de mantenimiento en carril, balanceo del remolque y aviso de peatones. La información de navegación paso a paso se

muestra cuando hay indicaciones de ruta activas. La orientación por medio de una brújula se muestra cuando no hay indicaciones de navegación activas.

Las alertas de paso a paso de la navegación que se muestran en el cuadro de instrumentos también pueden mostrarse en cualquier vista de la HUD.

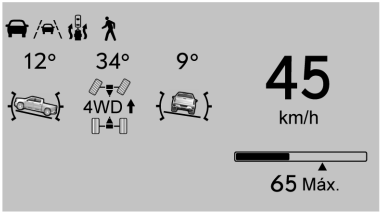

Se muestra la visualización todoterreno en sistema imperial. En sistema métrico es similar

Vista de todoterreno : Esto muestra la vista de velocidad junto con indicadores de vehículos adelante, advertencia de salida de carril/asistente de mantenimiento en carril, balanceo del remolque, estado de la tracción en las cuatro ruedas y aviso de peatones. También se muestra la información todoterreno, tal como el ángulo de cabeceo, el ángulo de maniobra y el ángulo de balanceo.

Plantillas superpuestas temporales

Infoentretenimiento: Audio y Teléfono son imágenes superpuestas temporales vinculadas con las disposiciones del cuadro.



Se muestra la superposición del audio en sistema imperial. En sistema métrico es similar

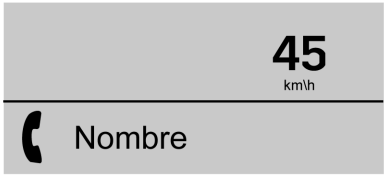

Se muestra la superposición del teléfono en sistema imperial. En sistema métrico es similar

Imagen superpuesta de audio/teléfono : Muestra la velocidad digital, indicadores de vista de velocidad junto con información de audio/teléfono, indicador de vehículos al frente, advertencia de desvío de carril/asistencia de conservación de carril, control de velocidad crucero adaptativa, y velocidad establecida. También se mostrarán la estación de radio sintonizada en ese momento, el tipo de multimedia y las llamadas entrantes.

Las superposiciones de audio se muestran cuando se selecciona la aplicación de audio en el grupo de instrumentos. Todas las vistas de HUD pueden mostrar brevemente información de audio cuando el conductor

Chevrolet Silverado 1500 Owner Manual (GMNA-Localizing-U.S./Canada/
Mexico/Paraguay-17382604) - 2024 - Source - 5/11/23

usa los mandos del volante para ajustar la configuración de la radio que aparece en el cuadro de instrumentos.

Las llamadas de teléfono entrantes que aparecen en el cuadro de instrumentos pueden también aparecer en cualquier vista de HUD.

Cuidado de la HUD

Limpie el interior del parabrisas para eliminar cualquier suciedad o película que pueda reducir la nitidez o la claridad de la imagen de la HUD.

Limpie el lente de la HUD con un paño suave rociado con líquido limpiacristales. Limpie el lente suavemente, luego séquelo.

Localización de fallas en la HUD

Revise que:

- No hay nada cubriendo la lente de la HUD.
- El ajuste del brillo de la HUD no sea demasiado oscuro ni demasiado claro.
- La HUD esté ajustada a la altura adecuada.
- No está usando gafas de sol polarizadas.
- El parabrisas y la lente de la HUD estén limpios.

Si la imagen de la HUD no es correcta, contacte a su concesionario.

El parabrisas es parte del sistema HUD.

Consulte *Sustitución del parabrisas* ⇨ *406*.

Mensajes del vehículo

Los mensajes que se muestran en el centro de información para el conductor (DIC) indican el estado del vehículo o alguna acción que pueda ser necesaria para corregir algún problema. Pueden aparecer múltiples mensajes consecutivamente.

Los mensajes que no requieren acción inmediata se pueden aceptar o borrar pulsando la rueda selectora. Los mensajes que requieren una acción inmediata no se pueden borrar hasta que se haya realizado esa acción.

Todos los mensajes deben tomarse con seriedad; eliminar un mensaje no soluciona el problema.

Si aparece un mensaje de SERVICE (SERVICIO), contacte a su concesionario.

Siga las instrucciones provistas en los mensajes. El sistema muestra los siguientes tipos de mensajes:

- Mensajes de servicio
- Niveles de líquidos
- Seguridad del vehículo
- Frenos
- Dirección
- Sistemas de control de la amortiguación
- Sistemas avanzados de asistencia al conductor
- Control de velocidad crucero
- Luces y reemplazo de lámparas
- Sistemas de limpiado/lavado de parabrisas y luneta
- Puertas y ventanillas
- Cinturones de seguridad
- Sistemas de airbags
- Motor y transmisión
- Presión de los neumáticos
- Batería

Mensajes acerca de la potencia del motor

REDUCED ACCELERATION DRIVE WITH CARE (ACELERACIÓN REDUCIDA. CONDUZCA CON CUIDADO)

Este mensaje aparece cuando se reduce la potencia de propulsión del vehículo. Una reducción en la potencia de propulsión

puede afectar la capacidad de aceleración del vehículo. Si aparece este mensaje pero no se observa una disminución de las prestaciones, siga a su destino. Ante ciertas condiciones, puede reducirse el rendimiento la próxima vez que se conduzca el vehículo. El vehículo se puede conducir mientras aparezca este mensaje, pero la aceleración y la velocidad máximas se pueden ver reducidas. Siempre que este mensaje permanezca encendido o aparezca repetidamente, deberá llevar el vehículo a su concesionario para hacerlo reparar cuanto antes.

Bajo ciertas condiciones de operación, la propulsión quedará deshabilitada. Pruebe volviendo a arrancar el motor tras un par de minutos apagado.

Mensajes relacionados a la velocidad del vehículo

SPEED LIMITED TO XXX KM/H (MPH) (velocidad limitada a xxx km/h [mph])

Este mensaje muestra que la velocidad del vehículo se ha limitado a la velocidad que se muestra. La velocidad limitada es una protección para varios sistemas del vehículo y de propulsión, como el sistema de lubricación, térmico, de frenos, de suspensión, modo de conductor adolescente, si está equipado, o de neumáticos.

(Si está equipado con un motor diésel, consulte el suplemento para Duramax Diesel.) – Para diésel

Sistema remoto universal

Consulte *Declaración de radiofrecuencia* ⇨ *495*.

Programación del sistema remoto universal

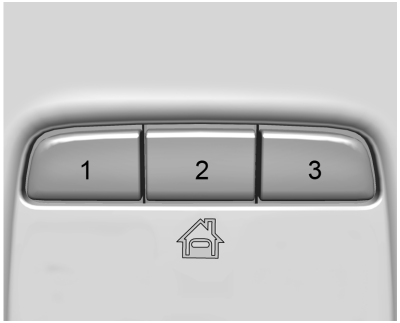

Si el vehículo está equipado con estos botones, estarán situados en la consola superior.

Este sistema puede reemplazar hasta tres transmisores de control remoto utilizados para activar dispositivos como abrepuertas de garaje, sistemas de seguridad y dispositivos caseros de automatización. Estas instrucciones son para un abrepuertas de garaje, pero pueden utilizarse para otros dispositivos.

No utilice el sistema remoto universal con ningún abrepuertas de garaje que no cuente con la función detener y revertir. Esto incluye cualquier modelo de abrepuertas de garaje fabricado antes del 1ro de abril de 1982.

Conserve el transmisor de mano original para usarlo con otros vehículos, así como para emplearlo en futuras programaciones. Borre la programación cuando el vehículo deje de pertenecerle. Consulte "Borrar botones del sistema remoto universal" más adelante en esta sección.

Para programar un abrepuertas de garaje, parquee fuera directamente alineado con y de frente al receptor del abrepuertas del garaje. Despeje el área de la puerta del garaje de personas y objetos.

Asegúrese de que el transmisor de mano tenga una batería nueva para lograr una transmisión rápida y precisa de la señal de radiofrecuencia.

Programación del sistema remoto universal

La programación incluye acciones concebidas para efectuarse dentro de cierto intervalo de tiempo, el cual podría agotarse, lo que significaría la necesidad de repetir el procedimiento. Lea estas instrucciones en toda su extensión antes de programar el sistema remoto universal. Puede resultar útil contar con la ayuda de otra persona en el proceso de programación.

1. Sostenga el extremo del transmisor de mano a una distancia de entre 3 y 8 cm (1 a 3 pulgadas) de los botones del sistema remoto universal con la luz indicadora a la vista. El transmisor de mano fue suministrado por el fabricante del receptor del abrepuertas del garaje.
2. Pulse y suelte uno de los tres botones del sistema remoto universal para realizar la programación. Pulse y suelte el botón del transmisor portátil. No suelte el botón del transmisor portátil hasta que el testigo cambie de un intermitente lento a uno rápido o a encendido constante. Solo entonces suelte el botón del transmisor portátil.

   Para algunos abrepuertas de garaje puede ser necesario sustituir el paso 2 por el procedimiento que aparece en "Señales de radio para algunos operadores de puertas" que aparece más adelante en esta sección.
3. Pulse y mantenga presionado durante cinco segundos el botón del sistema remoto universal recién programado, mientras observa la luz indicadora y la activación de la puerta del garaje.
   - Si la luz indicadora se mantiene encendida constantemente o si la puerta del garaje se mueve cuando se presiona el botón, significa que la programación ha concluido. No hay necesidad de realizar los pasos del 4 al 6.
   - Si la luz indicadora no se enciende o si la puerta del garaje no se mueve, puede que sea necesario volver a pulsar el botón. Por segunda vez, pulse y deje presionado durante 5 segundos el botón recién programado. Si la luz indicadora se mantiene encendida constantemente o si la puerta del garaje se mueve cuando se presiona el botón, significa que la programación ha concluido. No hay necesidad de realizar los pasos del 4 al 6.
   - Si la puerta del garaje no se mueve, continúe con los Pasos de programación 4–6.

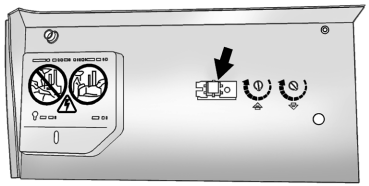

Botón inteligente o de actualización

4. Después de terminar los pasos del 1 al 3, ubique el botón inteligente o de actualización dentro del garaje en el receptor del abrepuertas del garaje. El nombre y color del botón pueden variar en dependencia del fabricante.
5. Pulse y suelte el botón inteligente o de actualización. El paso 6 debe finalizarse en el plazo de 30 segundos a partir del momento en que se pulsa este botón.

6. Vuelva al vehículo y mantenga pulsado firmemente por dos segundos el botón programado del sistema remoto universal y luego suéltelo. Repita la secuencia "pulsar/mantener pulsado/soltar" hasta tres veces para completar el proceso de programación.

Ahora el sistema remoto universal debe activar la puerta del garaje. Repita el proceso para programar los dos botones restantes.

Por consultas o ayuda de programación, consulte www.homelink.com/gm o llame al 1-800-355-3515. Las llamadas desde fuera de los EE.UU., Canadá y Puerto Rico se cobrarán a tarifa internacional, que puede diferir según se trate de una línea fija o móvil.

Señales de radio para algunos operadores de puertas

Algunos operadores de puertas y algunas leyes de radiofrecuencia exigen que las señales de los transmisores dejen de funcionar después de cierto intervalo de inactividad, o se detengan después de varios segundos de transmisión. Puede que tales intervalos de tiempo no sean suficientes para que el sistema remoto universal capte la señal durante la programación.

Si la programación no funcionó, reemplace el paso 2 de la "Programación del sistema remoto universal" por el siguiente procedimiento:

Pulse y mantenga presionado el botón del sistema remoto universal al mismo tiempo que pulsa y suelta el botón del transmisor de mano cada dos segundos hasta que la señal sea aceptada satisfactoriamente por el sistema remoto universal. Al principio, el testigo del sistema remoto universal destellará lentamente y luego cambiará a un intermitente rápido o a encendido constante. Prosiga con el Paso 3 en "Programación del sistema remoto universal" para completar el proceso.

Funcionamiento del sistema remoto universal

Uso del sistema remoto universal

Pulse y mantenga pulsado el botón adecuado del sistema remoto universal durante al menos medio segundo. La luz indicadora se encenderá mientras se transmite la señal.

Eliminación de los botones del sistema remoto universal

Borre todos los botones programados cuando deje de pertenecerle el vehículo.

Para borrarlos:

1. Pulse y mantenga presionados los dos botones externos hasta que la luz indicadora comience a parpadear. Esto debe demorar unos 10 segundos.
2. Suelte ambos botones.

Volver a programar un solo botón del sistema remoto universal

Para volver a programar cualquiera de los botones del sistema:

1. Pulse y deje presionado cualquiera de los botones. No lo suelte.
2. La luz indicadora comenzará a parpadear después de 20 segundos. Sin soltar el botón, realice el paso 1 que aparece en "Programación del sistema remoto universal".

Chevrolet Silverado 1500 Owner Manual (GMNA-Localizing-U.S./Canada/
Mexico/Paraguay-17382604) - 2024 - Source - 5/11/23

Iluminación

Iluminación exterior
Llave de las luces 149
Recordatorio de apagado de luces exteriores 151
Luz alta 151
Guiños 151
Luces de circulación diurna (DRL) 152
Sistema automático de faros 152
Luces de emergencia 153
Señalización de giros y cambios de carril 153
Faros antiniebla 154
Luces de cortesía 154
Luz de techo auxiliar 155
Luces de carga exteriores 155

Iluminación interior
Control de la iluminación del tablero de instrumentos 157
Lámparas de techo 157
Luces de lectura 158

Dispositivos de iluminación
Iluminación de entrada 158
Iluminación de salida 158
Gestión de carga de la batería 159
Protección contra descarga de la batería 159
Ahorro de batería de las luces exteriores 159

Iluminación exterior

Llave de las luces

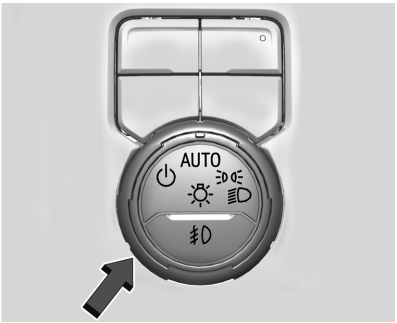

Los controles de luces exteriores están en el tablero de instrumentos, a la izquierda del volante.

⏻ : Apaga los faros automáticos y las luces de conducción diurna (DRL). Coloque nuevamente el control de los faros en ⏻ para encender los faros automáticos o las luces DRL.

Para vehículos vendidos por primera vez en Canadá, el apagado funciona solo cuando el vehículo está en P (Estacionamiento).

AUTO : Enciende automáticamente los faros, las luces de estacionamiento, las luces traseras, las luces del tablero de instrumentos, las luces demarcadoras del techo (si están equipadas), las luces demarcadoras laterales delanteras/traseras y las luces de la patente.

: Enciende todas las luces, excepto los faros y los faros antiniebla, si están equipados.

Para algunos niveles de acabado y camionetas vendidas por primera vez en Canadá, puede que los faros se enciendan con las luces de estacionamiento.

: Enciende los faros, las luces de estacionamiento, las luces traseras, las luces del tablero de instrumentos, las luces demarcadoras del techo (si está equipado), las luces demarcadoras laterales delanteras/traseras y las luces de la patente.

: Si están equipados, enciende los faros antiniebla.

Consulte *Faros antiniebla* ⇨ *154*.

Sistema IntelliBeam

Si está equipado, este sistema enciende y apaga los faros de luz alta del vehículo de acuerdo con las condiciones de tráfico circundantes.

El sistema enciende los faros altos cuando está suficientemente oscuro y no hay ningún otro vehículo presente.

Para encender y habilitar IntelliBeam



Para habilitar el sistema IntelliBeam, pulse en la palanca de giro cuando esté oscuro afuera y el control de la iluminación exterior esté en AUTO o .

Dependiendo del modelo del vehículo, cuando se activa el sistema IntelliBeam, aparece lo siguiente.

- Luz del cuadro de instrumentos
- Aparece el mensaje Auto High Beam Active (Luces altas automáticas activas) en el centro de información para el conductor (DIC)

Conduciendo con IntelliBeam

El sistema sólo activa las luces altas cuando se conduce a más de 40 km/h (25 mph).

La luz azul de faros altos encendidos aparece en el cuadro de instrumentos cuando las luces altas están encendidas.

Hay un sensor cerca del centro superior del parabrisas que controla automáticamente el sistema. Mantenga esta zona del parabrisas limpia para permitir el mejor rendimiento del sistema.

Los faros altos permanecen encendidos, bajo el control automático, hasta que se produzca una de las siguientes situaciones:

- El sistema detecta los faros de un vehículo que se aproxima.
- El sistema detecta las luces traseras de un vehículo delante suyo.
- La iluminación exterior es lo suficientemente alta como para que no hagan falta los faros altos.
- La velocidad del vehículo desciende por debajo de los 20 km/h (12 mph).

Chevrolet Silverado 1500 Owner Manual (GMNA-Localizing-U.S./Canada/
Mexico/Paraguay-17382604) - 2024 - Source - 5/11/23

- Se desactiva el sistema IntelliBeam con el botón de la palanca de giro. Si esto sucede, pulse en la palanca de giro cuando el control de las luces exteriores esté en AUTO o para reactivar el sistema IntelliBeam. Dependiendo del modelo del vehículo, se enciende la luz del cuadro de instrumentos o aparece el mensaje Auto High Beam Active (Luces altas automáticas activas) en el DIC para indicar que se reactivó el sistema IntelliBeam.

Las luces altas pueden no apagarse automáticamente si el sistema no puede detectar las luces de otro vehículo debido a alguna de las siguientes causas:

- Las luces del otro vehículo faltan, están dañadas, obstruidas, o no se pueden detectar por cualquier otro motivo.
- Las luces del otro vehículo están cubiertas con suciedad, nieve y/o tierra de la carretera.
- Las luces del otro vehículo no se pueden detectar debido a los densos gases de escape, humo, niebla, nieve, tierra de carretera, humedad u otras obstrucciones en el aire.
- El parabrisas del vehículo está sucio, agrietado u obstruido por algo que bloquea el sensor de luz.
- El vehículo está sobrecargado de tal manera que la parte de adelante apunta hacia arriba, haciendo que el sensor de luz apunte demasiado alto y no detecte faros ni luces traseras.
- Conducción por caminos sinuosos o montañosos.

Es posible que tenga que deshabilitar los faros de luz alta automáticos si se presenta alguna de las condiciones mencionadas anteriormente.

Recordatorio de apagado de luces exteriores

Suena una campanilla recordatoria cuando los faros o las luces de estacionamiento están encendidos manualmente, se apaga el vehículo y se abre una puerta. Para inhabilitar la campanilla, apague las luces.

Luz alta

Presione la palanca de las luces indicadoras de giro hacia el tablero de instrumentos para cambiar los faros de luz baja a luz alta. Tire o presione la palanca de las luces indicadoras de giro para volver a los faros de luz baja.



Cuando están encendidos los faros de luz alta, también se enciende esta luz indicadora del cuadro de instrumentos.

Guiños

Esta función le permite usar los faros de luces altas para avisar a otro conductor delante suyo que usted desea pasar. Funciona incluso si los faros están en la posición automática.

Para usarla, tire de la palanca de las luces de giro hacia usted y luego suéltela.

Si los faros están en la posición automática o en luces bajas, se encienden las luces altas. Según el tipo de faros, los mismos se apagarán luego de un tiempo corto o permanecerán encendidos mientras usted sostenga la palanca tirando hacia usted. Se

enciende el indicador de luces altas en el cuadro de instrumentos. Suelte la palanca para volver al funcionamiento normal.

Luces de circulación diurna (DRL)

DRL puede facilitar que otros vean el frente del vehículo durante el día. Se exige un DRL plenamente funcional en todos los vehículos cuya primera venta se produce en el Canadá.

El sistema de luces de circulación diurna (DRL) se enciende cuando se cumplen las siguientes condiciones:

- El vehículo tiene el encendido conectado.
- El control de luces exteriores está en AUTO.
- El cambio no está en P (estacionamiento).
- El sensor de luz determina que es de día.

Al encenderse el sistema DRL, solo se encienden las luces de circulación diurna. Las luces traseras, las luces de posición, las luces del tablero de instrumentos y otras luces no se encenderán.

Según comienza a oscurecer, el sistema automático de faros pasa de las DRL a los faros.

Para apagar el DRL, gire el control de las luces exteriores a ⏻ y suelte. Para los vehículos vendidos por primera vez en Canadá, solo se pueden apagar las DRL cuando el vehículo está estacionado.

Sistema automático de faros

Cuando el control de luces exteriores está en AUTO y afuera está lo suficientemente oscuro, los faros se encienden automáticamente.

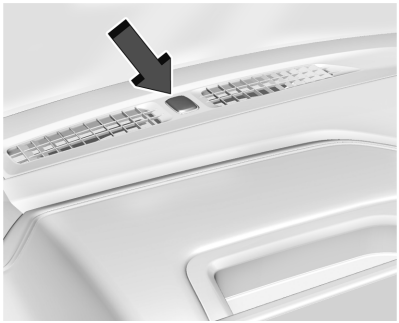

El vehículo tiene un sensor de luz situado en la parte superior del tablero de instrumentos. No cubra el sensor, de lo contrario se encenderán los faros cuando no es necesario.

El sistema también puede encender los faros cuando se conduce a través de un garaje o un túnel.

Si el vehículo se arranca en un garaje oscuro, el sistema automático enciende las luces inmediatamente. Si hay luz en el exterior cuando el vehículo sale del garaje, se produce un breve retraso antes de que el sistema automático de faros cambie a las luces de funcionamiento diurno (DRL). Durante esa demora, el cuadro de instrumentos puede no ser tan brillante como de costumbre. Compruebe que el control de iluminación del tablero de instrumentos esté en la posición de máximo brillo.

Consulte *Control de la iluminación del tablero de instrumentos* ⇨ *157*.

Cuando hay suficiente luz en el exterior, los faros se apagarán o pueden cambiar a DRL.

El sistema automático de faros se apaga cuando el control de luces exteriores se gira a ⏻ (Encender/Apagar) o se desconecta el encendido.

Chevrolet Silverado 1500 Owner Manual (GMNA-Localizing-U.S./Canada/
Mexico/Paraguay-17382604) - 2024 - Source - 5/11/23

Encendido de luces con el limpiaparabrisas

Si se encienden los limpiaparabrisas a la luz del día con el motor encendido, y el control de luces exteriores está en AUTO, se encienden los faros, las luces de estacionamiento y las demás luces exteriores. El tiempo de transición para que las luces se enciendan varía en función de la velocidad del limpiaparabrisas. Cuando los limpiaparabrisas no están funcionando, estas luces se apagan. Mueva el control de luces exteriores a ⏻ o OFF para desactivar esta característica.

Luces de emergencia

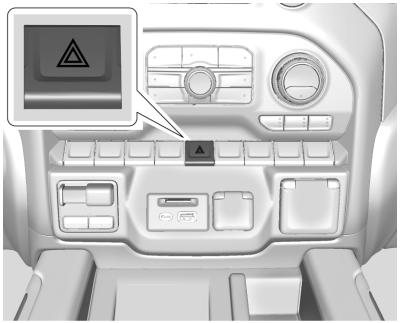

Camioneta de trabajo y personalizada

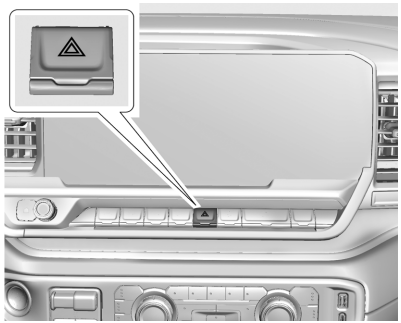

Se muestra la gama alta. La gama base es similar

⚠ **:** Pulse este botón para hacer centellear los intermitentes delanteros y traseros. Presiónelo nuevamente para apagar las balizas.

Cuando están encendidas las luces de emergencia, las luces indicadoras de giro del vehículo no funcionan.

Señalización de giros y cambios de carril

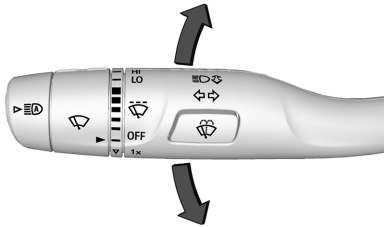

En el cuadro de instrumentos parpadea una flecha que señala la dirección del giro o cambio de carril.

Para señalizar un giro, mueva la palanca de luces indicadoras de giro hacia arriba o hacia abajo, hasta el tope.

Levante o baje parcialmente la palanca durante menos de un segundo hasta que la flecha empiece a destellar para señalar un cambio de carril. Esto hace que las luces indicadoras de giro destellen automáticamente tres veces. Parpadeará seis veces si el Modo Grúa/Remolque está activado. Si se mantiene accionada la palanca de las luces indicadoras de giro

durante más de un segundo, las luces indicadoras de giro destellan hasta que se suelte la palanca.

La palanca vuelve a su posición inicial cuando se suelta.

Si después de señalizar un giro o cambio de carril, las flechas destellan rápidamente o no se encienden, podría estar quemada una lámpara de las luces indicadoras de giro. Si está equipado con luces indicadoras de giro tipo LED, consulte al concesionario.

Reemplace cualquier lámpara quemada. Si la lámpara no está quemada, compruebe el fusible.

Consulte *Fusibles y disyuntores* ⇨ *413*.

Campanilla de luces indicadoras de giro encendidas

Si las luces indicadoras de giro se dejan encendidas durante más de 1,2 km (0,75 mi), suena una campanilla en cada guiño de dichas luces. Puede aparecer un mensaje en el centro de información para el conductor (DIC). Consulte *Mensajes del vehículo* ⇨ *145*. Para apagar la campanilla y el mensaje, mueva la palanca de las luces indicadoras de giro a la posición de apagado.

Faros antiniebla

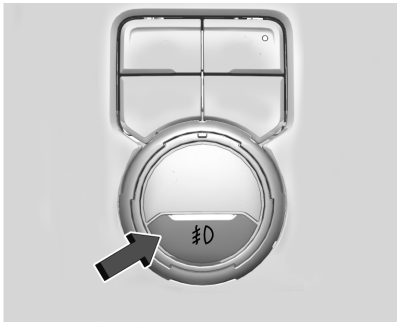

Si está equipado, el control de faros antiniebla está cerca del control de luces exteriores, a la izquierda de la columna de dirección.

Para que se enciendan los faros antiniebla, el vehículo debe estar con el encendido conectado.

: Pulse para encender o apagar los faros antiniebla. Se enciende una luz en el cuadro de instrumentos.

Cuando se encienden los faros antiniebla, se encienden automáticamente las luces de estacionamiento.

Cuando los faros cambian a luz alta, también se apagan los faros antiniebla. Cuando se apagan los faros de luz alta, se encienden nuevamente los faros antiniebla.

En algunas localidades las leyes requieren que los faros estén encendidos con los faros antiniebla.

Luces de cortesía

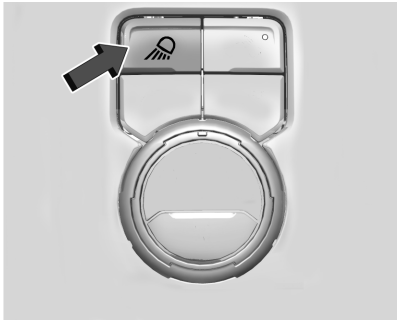

Si están equipadas, las luces de cortesía proyectan luz desde los espejos exteriores hacia los costados del vehículo.

Cuando el vehículo está estacionado, pulse para seleccionar una de las siguientes opciones:

- Luces de cortesía izquierda y derecha encendidas
- Luz de cortesía izquierda encendida
- Luz de cortesía derecha encendida
- Luces de cortesía izquierda y derecha apagadas

Si el vehículo sale de una posición de estacionamiento, las luces se apagan inmediatamente.

Si el vehículo está apagado, las luces quedan encendidas aproximadamente 10 minutos.

Si alguna luz de cortesía está encendida, si no se ha pulsado el botón luego de aproximadamente 5 segundos, al pulsarlo nuevamente se apagarán todas las luces de cortesía.

Luz de techo auxiliar

Si está equipado, este botón incluye el cableado para que el concesionario o un centro de servicio calificado instale una luz auxiliar en el techo.

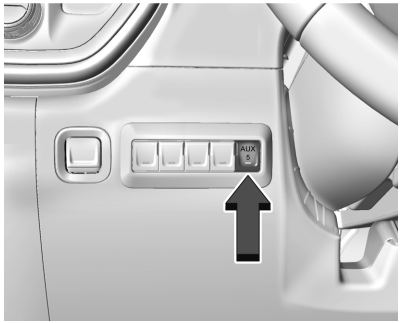

Camioneta de trabajo y personalizada

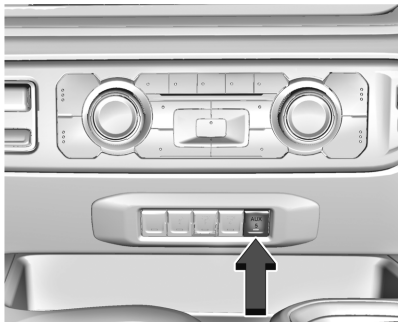

Nivel base

Para obtener información sobre la instalación de la luz de emergencia montada en el techo, consulte www.gmupfitter.com o contacte a su concesionario.

Si el vehículo cuenta con este botón, el vehículo puede tener el conjunto de preparación para quitanieves.

Consulte *Equipos eléctricos agregados* ⇨ *375*.

Luces de carga exteriores

Las luces de carga proporcionan más luz en el área de carga o en los costados del vehículo, si fuera necesario. Las luces en el interior de la caja de carga, en la manija del portón trasero, y en el enganche, si está equipado. Según el bastidor del vehículo, su vehículo incluye un interruptor de dos o de cuatro posiciones para las luces de carga exteriores.



Camioneta de trabajo y personalizada



Se muestra la gama base. La gama alta es similar

Interruptor de dos posiciones

Pulse el botón de la luz de carga exterior para encender o apagar las luces exteriores de carga.

La palanca de cambios debe estar en P (Estacionamiento), R (Marcha atrás) o N (Punto muerto) para accionar las luces exteriores de carga.

Si está equipado, al activarse las luces de carga exteriores también podrá activarse el indicador del interruptor de carga.

Familiarícese y cumpla con todas las leyes estatales y locales referentes a la operación de las luces de carga.

Interruptor de cuatro posiciones

Pulsación inicial:

- Luz de frenos central superior (CHMSL)/ Luces de la caja de carga – Encendidas
- Luces de espejos para carga – Encendidas
- Indicador del interruptor de carga (si está equipado) – Encendido

Siguiente pulsación (si se hace dentro de los cinco segundos después de la pulsación anterior):

- CHMSL/Luces de la caja de carga – Encendidas
- Luces de espejos para carga – Apagadas
- Indicador del interruptor de carga (si está equipado) – Encendido

Siguiente pulsación (si se hace dentro de los cinco segundos después de la pulsación anterior):

- CHMSL/Luces de la caja de carga – Apagadas
- Luces de espejos para carga – Encendidas
- Indicador del interruptor de carga (si está equipado) – Encendido

Siguiente pulsación:

- CHMSL/Luces de la caja de carga – Apagadas
- Luces de espejos para carga – Apagadas
- Indicador del interruptor de carga (si está equipado) – Apagado

Familiarícese y cumpla con todas las leyes estatales y locales referentes a la operación de las luces de carga.

Chevrolet Silverado 1500 Owner Manual (GMNA-Localizing-U.S./Canada/
Mexico/Paraguay-17382604) - 2024 - Source - 5/11/23

Iluminación interior

Control de la iluminación del tablero de instrumentos



Camioneta de trabajo y personalizada



Se muestra la gama base. La gama alta es similar

Esta función ajusta el brillo de todos los controles iluminados. El control de iluminación del tablero de instrumentos está junto al control de las luces exteriores.

: Pulse + para aumentar el brillo o − para atenuarlo.

Esta función se encuentra operativa durante la noche o cuando los faros o las luces de estacionamiento están encendidos.

Lámparas de techo

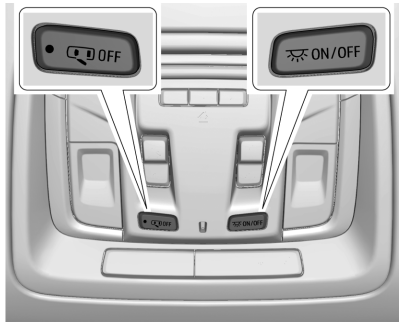

Los controles de las luces de domo están en la consola del techo.

Para accionarlas, pulse los siguientes botones:

OFF : Pulse para apagar las luces de domo cuando se abre una puerta. Una luz indicadora en el botón se encenderá cuando se active la anulación de la lámpara de domo. Pulse OFF nuevamente para deshabilitar esta función y la luz indicadora se apagará. Las luces de domo se encenderán cuando se abran las puertas.

ON/OFF : Pulse para prender manualmente las luces de domo. Púlselo nuevamente para apagar las luces de domo.

Luces de lectura

Hay luces de lectura en la consola superior y sobre los asientos traseros. Estas luces se encienden cuando se abre cualquier puerta, cuando se presiona en la llave remota o cuando se apaga el vehículo.

Luces de lectura delanteras

Las luces de lectura delanteras están en la consola del techo.

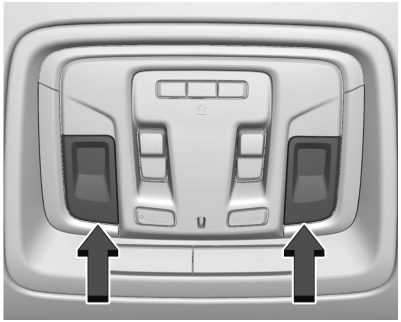

Presione las lentes de las luces para encender o apagar las luces de lectura delanteras.

Luces de lectura traseras

Las luces de lectura traseras están sobre los asientos traseros.

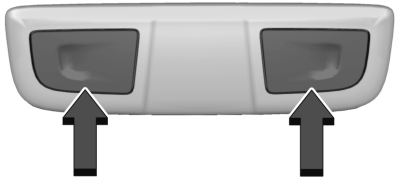

Presione las lentes de las luces para encender o apagar las luces de lectura traseras.

Dispositivos de iluminación

Iluminación de entrada

Las luces interiores se encienden cuando se pulsa en la llave remota o cuando se abre cualquier puerta y el control de la luz de domo está en la posición de "puertas".

También se encienden algunas luces exteriores cuando se pulsa en la llave remota o cuando se abre cualquier puerta.

Las luces bajas se encienden concretamente por la noche o en áreas con baja iluminación.

Todas las luces se atenuarán gradualmente y se apagarán al cabo de unos 30 segundos.

La iluminación para el ingreso se puede inhabilitar manualmente cerrando todas las puertas, pulsando en la llave remota o arrancando el vehículo.

Esta característica puede cambiarse. En la pantalla principal del infoentretenimiento, seleccione Ajustes > Vehículo > Iluminación > Luces de localización del vehículo.

Iluminación de salida

Algunas luces exteriores e interiores se encienden cuando se abre la puerta del conductor después de apagar el vehículo.

Las luces interiores y exteriores quedan encendidas durante un tiempo preestablecido y luego se apagan automáticamente.

Las luces interiores se encienden cuando se apaga el vehículo.

Las luces exteriores se apagan inmediatamente girando el control de luces exteriores a la posición de apagado.

Chevrolet Silverado 1500 Owner Manual (GMNA-Localizing-U.S./Canada/
Mexico/Paraguay-17382604) - 2024 - Source - 5/11/23

Esta característica puede cambiarse. En la pantalla inicial del infoentretenimiento, seleccione Ajustes > Vehículo > Iluminación al salir.

Gestión de carga de la batería

El vehículo cuenta con un sistema de gestión de la alimentación eléctrica (EPM), que estima la temperatura de la batería y el estado de la carga. Luego ajusta el voltaje para lograr el mejor rendimiento y una larga vida útil de la batería.

Cuando el estado de carga de la batería es bajo, el voltaje se aumenta levemente para recargarla rápidamente. Cuando el estado de la carga es alto, el voltaje se disminuye levemente para evitar la sobrecarga.
El voltímetro o la visualización de voltaje en el centro de información para el conductor (DIC), si están equipados, pueden mostrar la fluctuación del voltaje. Esto es normal.
Si existe un problema, se mostrará una alerta.

La batería se puede descargar en ralentí si las cargas eléctricas son muy altas. Esto es así en todos los vehículos. Se debe a que el generador (alternador) puede no estar girando con la rapidez suficiente en ralentí para producir toda la energía que se necesita para las cargas eléctricas muy altas.

Se registra una carga eléctrica elevada cuando varios de los siguientes accesorios están en funcionamiento, tales como: faros, luces altas, faros antiniebla, desempañador de la luneta trasera, ventilador del climatizador a alta velocidad, calentador de asientos, ventiladores de refrigeración del motor, cargas de remolque y cargas conectadas a los tomacorrientes para accesorios.

La EPM trabaja para evitar una descarga excesiva de la batería. Lo hace equilibrando la salida del generador y las necesidades eléctricas del vehículo. Puede aumentar la velocidad de ralentí del motor para generar más energía eléctrica, cuando sea necesario. Puede reducir temporalmente las demandas de energía eléctrica de algunos accesorios.

Normalmente, estas acciones se efectúan en escalones o niveles, sin ser percibidas. En casos aislados y en los niveles más altos de la acción correctiva, esta acción puede ser percibida por el conductor. En ese caso, puede aparecer un mensaje del DIC y es recomendable que el conductor reduzca las cargas eléctricas tanto como le sea posible.

Protección contra descarga de la batería

Esta función ayuda a evitar que la batería se agote cuando las luces interiores de cortesía o las luces de lectura se dejan accidentalmente encendidas. Si se deja cualquiera de estas luces encendida, las mismas se apagan automáticamente luego de 10 minutos si el encendido está desconectado. Las luces de carga se apagan luego de 20 minutos si el encendido está desconectado.

Las luces no volverán a encenderse hasta que ocurra una de las siguientes acciones:

- Se conecte el encendido.
- Se cierren las puertas y se vuelvan a abrir.

Ahorro de batería de las luces exteriores

Las luces exteriores se apagan unos 10 minutos después de apagar el vehículo si se dejaron encendidas manualmente las luces de estacionamiento o los faros. Esto protege contra el agotamiento de la batería. Para reiniciar el temporizador de 10 minutos, gire

el control de luces exteriores a la posición ⏻ y luego vuelva a girarlo a la posición AUTO o 🔆.

Para mantener las luces encendidas durante más de 10 minutos, el vehículo debe estar encendido o en modo accesorios.

Chevrolet Silverado 1500 Owner Manual (GMNA-Localizing-U.S./Canada/
Mexico/Paraguay-17382604) - 2024 - Source - 5/11/23

Sistema de audio

Introducción
Introducción 161
Vista general (Radio base) 163
Vista general (Radio de nivel superior) 164
Mandos en el volante 165
Utilización del sistema 166
Actualizaciones del software 168

Radio
Radio AM-FM (Radio base) 168
Radio AM-FM (Radio de nivel superior) 170
Radio satelital 171
Recepción de radio. 172
Antena multibanda 172

Reproductores de audio
Cómo evitar dispositivos de medios de comunicación no confiables 173
Puerto USB 173
Audio por Bluetooth (Radio base) 173
Audio por Bluetooth (Radio de nivel superior) 174

Navegación
Uso del sistema de navegación 174
Mapas 175
Símbolos de navegación 176
Destino 176
Sistema de Posicionamiento Global (GPS) 177
Posicionamiento del vehículo 177
Problemas con el guiado de ruta 178

Reconocimiento de voz
Reconocimiento de voz 178

Teléfono
Bluetooth (Vista general) 180
Bluetooth (Vinculación y uso de un teléfono para radio de nivel superior) 181
Bluetooth (Vinculación y uso de un teléfono para radio de nivel base) ... 186
Apple CarPlay y Android Auto (Radio base) 189
Apple CarPlay y Android Auto (Radio de nivel superior) 191

Ajustes
Ajustes (Radio base) 193
Ajustes (Radio de nivel superior) 195
Conductor adolescente 198

Acuerdos de marcas comerciales y licencias
Acuerdos de marcas comerciales y licencias 201

Introducción

Lea las siguientes páginas para familiarizarse con las funciones.

⚠ Peligro

Si desvía sus ojos del camino demasiado tiempo o con demasiada frecuencia para usar cualquier función del infoentretenimiento, puede provocar un accidente. Usted u otras personas pueden sufrir lesiones o la muerte. No preste atención prolongada a las tareas con el infoentretenimiento mientras conduce. Limite sus vistazos a las pantallas del vehículo y concentre su atención en la conducción. Use comandos de voz toda vez que sea posible.

El sistema de infoentretenimiento tiene funciones integradas para evitar distracciones deshabilitando ciertas funciones durante la conducción. Estas funciones pueden aparecer atenuadas en pantalla cuando no están disponibles. Muchas de las funciones del infoentretenimiento también están disponibles a través de los controles del volante y del grupo de instrumentos.

Antes de conducir:

- Familiarícese con la operación, los controles en el grupo central, los controles en el volante de dirección y la pantalla del infoentretenimiento.
- Configure el audio presintonizando sus estaciones favoritas, ajustando el tono y los parlantes.
- Programe los números de su teléfono anticipadamente de modo que pueda llamar fácilmente a los mismos pulsando un solo control o utilizando un solo comando de voz.

Vea *Distracción al conducir* ⇨ *216*.

Cancelación activa de ruido (ANC, por su sigla en inglés)

Si está equipado, ANC reduce el ruido del motor en el interior del vehículo. ANC requiere que funcionen correctamente el sistema de audio instalado en fábrica, la radio, los altavoces, el amplificador (si está equipado), el sistema de inducción y el sistema de escape. Debe ser desactivado por su concesionario si se instalan equipos de posventa relacionados.

Vista general (Radio base)

Sistema de infoentretenimiento

El sistema de infoentretenimiento se controla utilizando la pantalla de infoentretenimiento, los controles en el cuadro central, los controles del volante y por reconocimiento de voz, si está equipado.

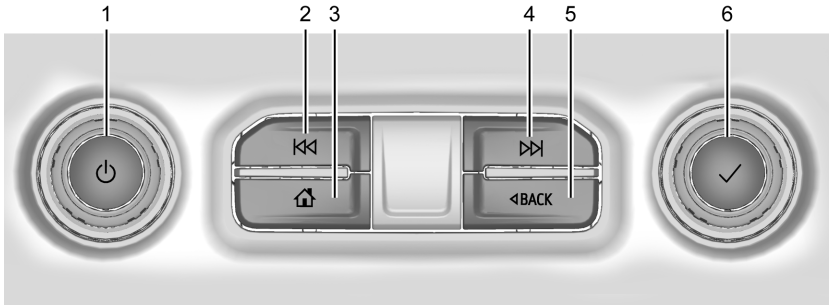

1. ⏻ (Alimentación eléctrica)
   - Pulse para encender el sistema.
   - Mantenga pulsado para apagar.
   - Pulse para silenciar/reactivar el sistema cuando esté encendido.
   - Gire para disminuir o aumentar el volumen.
2. ⏮
   - Radio: Pulse y suelte para ir a la emisora o canal anterior. Mantenga pulsado para buscar una emisora o canal anterior solamente. Vea *Radio AM-FM (Radio base)* ⇨ *168* o *Radio AM-FM (Radio de nivel superior)* ⇨ *170*.
   - USB/Bluetooth: Pulse para buscar el inicio de la pista actual o anterior. Mantenga pulsado para buscar una pista anterior solamente. Suelte para volver a la velocidad normal de reproducción. Consulte *Puerto USB* ⇨ *173* o *Audio por Bluetooth (Radio base)* ⇨ *173* o *Audio por Bluetooth (Radio de nivel superior)* ⇨ *174*.
3. ⌂
   - Pulse para ir a la Página inicial. Consulte "Página inicial" más adelante en esta sección.
   - Pulse para salir de Android Auto o Apple CarPlay. Para volver a Android Auto o Apple CarPlay, mantenga pulsado. Vea *Apple CarPlay y Android Auto (Radio base)* ⇨ *189* o *Apple CarPlay y Android Auto (Radio de nivel superior)* ⇨ *191*.
4. ⏭
   - Radio: Pulse y suelte para ir a la emisora o canal siguiente. Mantenga pulsado para buscar una emisora o canal siguiente solamente.

- USB/Bluetooth: Púlselo para buscar la siguiente pista. Mantenga pulsado para buscar una pista siguiente solamente. Suelte para volver a la velocidad normal de reproducción. Consulte *Puerto USB* ⇨ *173* o *Audio por Bluetooth (Radio base)* ⇨ *173* o *Audio por Bluetooth (Radio de nivel superior)* ⇨ *174*.

5. ◁ BACK
   - Pulse para regresar a la visualización anterior en un menú.
6. ✓
   - Gire para cambiar las fuentes del sintonizador solamente (AM/FM/SXM/DAB si están disponibles), estando en la aplicación de audio. No es compatible con fuentes sin sintonizador. Gire para recorrer las selecciones en las aplicaciones de proyección del teléfono.

Página inicial

Se accede a los iconos de las aplicaciones del vehículo en la Página de inicio. Cuando el vehículo está en movimiento, se deshabilitan varias aplicaciones.

Muévase a la izquierda o la derecha de la pantalla para acceder a las páginas de iconos.

Gestión de los íconos de la página inicial

1. Mantenga tocando cualquiera de los íconos de la Página Inicial para ingresar al modo de edición.
2. Continúe tocando el ícono y arrástrelo hasta la posición deseada.
3. Suelte el ícono para dejarlo en la posición deseada.

Mover un icono a otra página

1. Arrastre el icono hasta el borde de la pantalla hacia la página deseada.
2. Continúe arrastrando y soltando tantos íconos de aplicaciones como desee.

Vista general (Radio de nivel superior)

Sistema de infoentretenimiento

El sistema de infoentretenimiento se controla utilizando la pantalla de infoentretenimiento, los controles en el cuadro central, los controles del volante y por reconocimiento de voz, si está equipado.

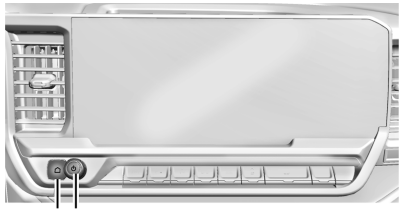

1. ⌂
   - Pulse para ir a la Página inicial. Consulte "Página inicial" más adelante en esta sección.
   - Pulse para salir de Android Auto o Apple CarPlay. Para volver a Android Auto o Apple CarPlay, mantenga pulsado. Vea *Apple CarPlay y Android Auto (Radio base)* ⇨ *189* o *Apple CarPlay y Android Auto (Radio de nivel superior)* ⇨ *191*.
2. ⏻ (Alimentación eléctrica)
   - Pulse para encender el sistema.
   - Mantenga pulsado para apagar.
   - Pulse para silenciar/reactivar el sistema cuando esté encendido.
   - Gire para disminuir o aumentar el volumen.

Página inicial

Se accede a los iconos de las aplicaciones del vehículo en la Página de inicio. Cuando el vehículo está en movimiento, se deshabilitan varias aplicaciones.

Muévase a la izquierda o la derecha de la pantalla para acceder a las páginas de iconos.

La vista de la tarjeta está ubicada en el lateral derecho de la pantalla. Desplácese hacia arriba o hacia abajo por las diferentes tarjetas. No se pueden agregar o eliminar tarjetas individuales. En la mayoría de las aplicaciones en las tarjetas, no se mostrará temporalmente una aplicación de visualización de tarjetas abiertas en la visualización de tarjetas.

Gestión de los íconos de la página inicial

1. Mantenga tocando cualquiera de los íconos de la Página Inicial para ingresar al modo de edición.
2. Continúe tocando el ícono y arrástrelo hasta la posición deseada.
3. Suelte el ícono para dejarlo en la posición deseada.

Mover un icono a otra página

1. Arrastre el icono hasta el borde de la pantalla hacia la página deseada.
2. Continúe arrastrando y soltando tantos íconos de aplicaciones como desee.

Mover un icono a la bandeja de aplicaciones

Para mover un icono a la bandeja de aplicaciones del lado izquierdo de la pantalla, arrastre el icono a la bandeja de aplicaciones.

Mandos en el volante

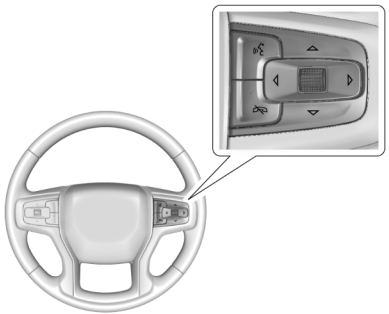

Si está equipado, algunos controles de audio se pueden ajustar desde el volante.

: Pulse para contestar una llamada entrante o para iniciar el reconocimiento de voz. Vea *Bluetooth (Vinculación y uso de un teléfono para radio de nivel superior)* ⇨ *181* o *Bluetooth (Vinculación y uso de un teléfono para radio de nivel base)* ⇨ *186* o *Bluetooth (Vista general)* ⇨ *180*.

: Pulse para rechazar una llamada entrante o para finalizar una llamada en curso. Pulse para silenciar o anular el silenciado del sistema de infoentretenimiento cuando no esté en una llamada.

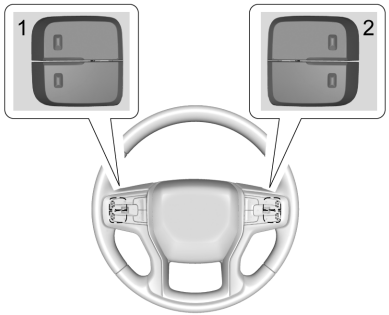

Los interruptores de favoritas y de volumen están en la parte posterior del volante.

1. Favorite (Favoritos): Cuando se está en una fuente de radio, pulse para seleccionar la reproducción de audio favorita siguiente o anterior. Cuando se está escuchando un dispositivo multimedia, pulse para seleccionar la pista siguiente o anterior.
2. Volumen: Pulse para aumentar o disminuir el volumen.

Utilización del sistema

Audio

Toque el icono Audio para mostrar la página de origen de audio activa. Entre las fuentes disponibles se pueden incluir, a modo de ejemplo: AM, FM, SXM (si está equipado), USB, AUX y Bluetooth.

Teléfono

Toque el icono Teléfono para mostrar la página principal de Teléfono. Consulte *Bluetooth (Vinculación y uso de un teléfono para radio de nivel superior)* ⇨ *181* o *Bluetooth (Vinculación y uso de un teléfono para radio de nivel base)* ⇨ *186* o *Bluetooth (Vista general)* ⇨ *180*.

Maps (Mapas)

Si está equipado, toque el icono Maps (Mapas) para mostrar el mapa de navegación.

Consulte *Uso del sistema de navegación* ⇨ *174*.

Google Assistant (Asistente de Google)

Si está equipado, toque el ícono del Asistente de Google para abrir la aplicación del Asistente de Google. Vea *Reconocimiento de voz* ⇨ *178*.

Google Play

Si está equipado, toque para descargar algunas de sus aplicaciones favoritas en el vehículo. Para descargar aplicaciones de Google Play se requiere que usted inicie sesión en una Google Account (Cuenta de Google) y tenga conectividad de Internet en su vehículo. Algunas aplicaciones de terceros requieren de una cuenta separada y, en algunos casos, de una suscripción paga para su acceso en el vehículo.

Ajustes

Toque el ícono Ajustes para mostrar el menú de ajustes. Vea *Ajustes (Radio base)* ⇨ *193* o *Ajustes (Radio de nivel superior)* ⇨ *195*.

Apple CarPlay

Si está equipado, toque el icono de Apple CarPlay para activar Apple CarPlay tras conectar un dispositivo admitido. Vea *Apple CarPlay y Android Auto (Radio base)* ⇨ *189* o *Apple CarPlay y Android Auto (Radio de nivel superior)* ⇨ *191*.

Android Auto

Si está equipado, toque el icono de Android Auto para activar Android Auto tras conectar un dispositivo admitido. Consulte *Apple CarPlay y Android Auto (Radio base)* ⇨ *189* o *Apple CarPlay y Android Auto (Radio de nivel superior)* ⇨ *191*.

Bandeja de accesos directos

En las radios de gama alta, la bandeja de accesos directos se encuentra a la izquierda de la pantalla. Muestra hasta cinco aplicaciones.

En las radios de gama base, la bandeja de accesos directos se encuentra cerca de la parte inferior de la pantalla. Se muestra con cuatro aplicaciones.

Funciones de la pantalla del infoentretenimiento

Las funciones de la pantalla del infoentretenimiento aparecen en la pantalla cuando están disponibles. Cuando una función no está disponible, es posible que esté atenuada. Al tocar sobre una función, es posible que se resalte.

Gestos de infoentretenimiento

Use los siguientes gestos de dedos para controlar el sistema de infoentretenimiento.

Tocar/puntear

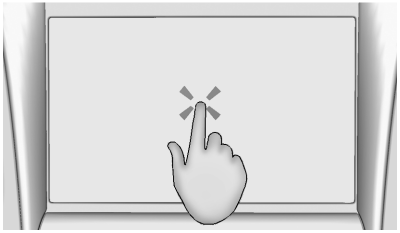

El toque/golpecito ligero se usa para seleccionar un ícono o una opción, activar una aplicación o cambiar la ubicación dentro de un mapa.

Mantener tocando

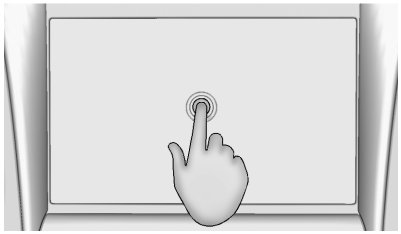

Tocar y mantener se puede usar para iniciar otro gesto, o para mover o eliminar una aplicación.

Arrastrar

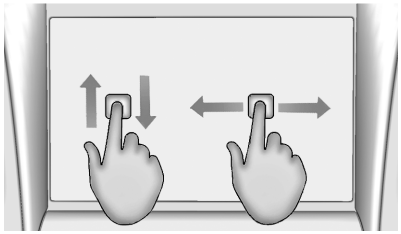

Se usa arrastrar para mover aplicaciones de la Home Page (Página de inicio), o para desplazar el mapa horizontalmente. Para arrastrar el elemento, debe sostenerlo y moverlo a lo largo de la pantalla a la nueva ubicación. Esto se puede hacer hacia arriba, abajo, la derecha o la izquierda. Esta función solo está disponible con el vehículo estacionado, no en movimiento.

Desplazar

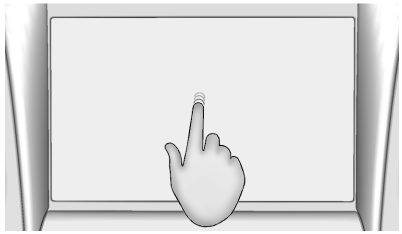

Desplazar se usa para mover elementos una distancia corta en una lista o sobre un mapa. Para desplazar, mantenga y mueva el elemento seleccionado hacia arriba o abajo a una ubicación nueva.

Lanzar o Deslizar

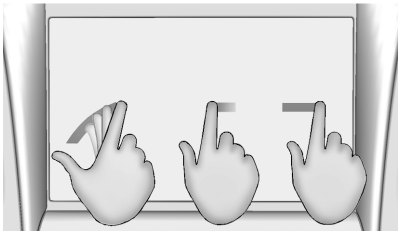

Lanzar o Deslizar se usan para desplazarse por una lista, desplazar horizontalmente el mapa o cambiar las vistas de página. Haga esto poniendo un dedo sobre la pantalla y luego desplazándolo rápidamente hacia arriba y hacia abajo, o hacia la derecha y hacia la izquierda.

Expansión

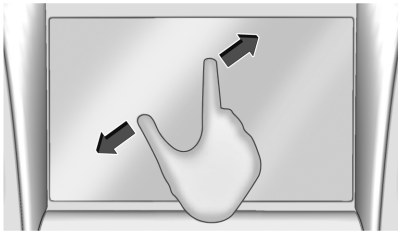

La expansión se usa para acercar en un mapa, en ciertas imágenes o en una página web. Coloque un dedo y el pulgar juntos sobre la pantalla y luego sepárelos.

Reducción

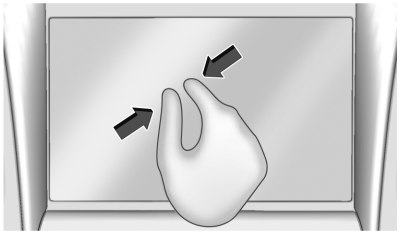

La reducción se usa para alejar en un mapa, en ciertas imágenes o en una página web. Coloque un dedo y el pulgar separados sobre la pantalla y luego júntelos.

Limpieza de superficies de mucho brillo, información del vehículo y pantallas de la radio

Para los vehículos con superficies de mucho brillo o para las pantallas del vehículo, utilice un paño de microfibra para limpiar las superficies. Antes de limpiar la superficie con el paño de microfibra, utilice un cepillo de cerdas suaves para quitar el polvillo que podría rayar la superficie. Luego limpie frotando cuidadosamente con el paño de microfibra. Nunca utilice limpiavidrios o solventes. Lave periódicamente el paño de microfibra a mano de forma separada, utilizando un jabón suave. No utilice blanqueadores o suavizantes. Enjuague con abundante agua y deje secar al aire antes de volver a utilizarlo.

Actualizaciones del software

Actualizaciones de software inalámbricas

Si está equipado, consulte "Actualizaciones" en *Ajustes (Radio base)* ⇨ *193* o *Ajustes (Radio de nivel superior)* ⇨ *195* para obtener detalles sobre las actualizaciones de software.

Radio

Radio AM-FM (Radio base)

Utilización de la radio

En la página de inicio, toque el icono Audio para mostrar la página de la fuente de sonido activa. Elija en una lista de las tres fuentes usadas más recientemente que se muestra en la parte izquierda de la pantalla. Elija More (Más) para mostrar una lista de fuentes disponibles. Como ejemplo de

fuentes disponibles mencionamos: AM, FM, SiriusXM (si está equipado), MyMedia, USB, AUX (si está equipado) y Bluetooth.

Menú de sonido del sistema de infoentretenimiento

Desde cualquiera de las páginas principales de las fuentes de audio, toque Sonido para ver lo siguiente:

Ecualizador : Toque para ajustar los Graves, Medios y Agudos usando los controles de la pantalla de infoentretenimiento.

Atenuación/Balance : Toque para ajustar usando los controles de la pantalla de infoentretenimiento, o dando golpecitos/arrastrando el retículo.

Localizar una estación

Buscar una estación

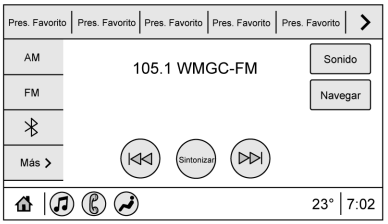

En la pantalla de AM, FM o SiriusXM, toque ⏮ o ⏭ para buscar la emisora con buena potencia anterior o siguiente.

Búsqueda de emisoras

En la pantalla de AM, FM o SiriusXM, toque Explorar para enumerar todas las emisoras disponibles. Navegue hacia arriba y abajo por las emisoras desplazándose por la lista. Toque sobre la emisora que desea escuchar. Toque ☆ para guardar la emisora o el canal como favorito.

Si está disponible, toque Actualizar lista de estaciones para actualizar las emisoras activas dentro de su área.

Sintonización directa

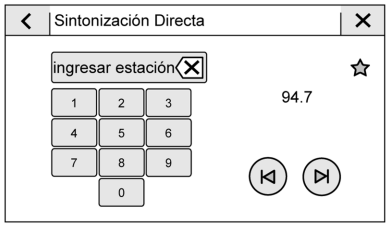

Acceda a Direct Tune (Sintonización directa) tocando el ícono Sintonización de la pantalla de AM, FM o SiriusXM para mostrar el teclado. Navegue hacia arriba y abajo por todas las frecuencias usando ⏮ o ⏭. Use el teclado para ingresar directamente una emisora o canal. Cuando se ingresa una nueva emisora o canal, la información sobre dicha emisora o canal aparece del lado derecho. Esta información se actualiza con cada nueva frecuencia válida que se sintonice.

El teclado atenúa las entradas que no contribuyen a una frecuencia válida, y coloca automáticamente un punto decimal dentro del número de la frecuencia.

Toque (X) junto a la emisora a ingresar para borrar un número por vez; mantenga pulsado para borrar todos los números.

Una emisora válida de AM o FM se sintoniza automáticamente con la nueva frecuencia, pero no cierra la pantalla de sintonización directa. Cuando escucha SiriusXM, toque Go (Ir) luego de ingresar el canal. Toque < o ✕ en la parte superior de la pantalla para salir de Direct Tune (Sintonización directa).

Almacenamiento de favoritos de emisoras de radio

Los favoritos se muestran en la parte superior de la pantalla.

Emisoras de radio AM, FM y SiriusXM : Mantenga pulsado Pres. Favorito o una emisora sintonizada anteriormente para sobrescribirla en la parte superior de la pantalla, a fin de almacenar la emisora o canal actual como favorito/a. Toque un botón de favorito guardado para ir al canal o a la emisora favorito/a.

Las favoritas también se pueden almacenar tocando ☆ en una lista de emisoras o canales. Una vez que se guarda como favorito/a, se muestra resaltado/a.

El número de favoritos presentado se ajusta automáticamente como opción predeterminada, pero se puede ajustar manualmente en la pestaña del sistema en Ajustes bajo Favoritos y luego Ajustar número de favoritos de audio. También se puede ajustar desde Ajustes en la pestaña Aplicaciones, bajo Audio y luego Ajustar número de favoritos de audio.

Radio AM-FM (Radio de nivel superior)

Utilización de la radio

Desde la página de inicio, toque el icono Audio para mostrar la pantalla En reproducción para la fuente de audio activa. Toque el botón de fuente como FM o AM en la esquina izquierda para cambiar su fuente.

Localizar una estación

Buscar una estación

En la pantalla de AM o FM, toque los botones atrás o adelante en la pantalla de infoentretenimiento para buscar la estación más potente anterior o siguiente.

Sinton.

Toque en la pantalla de infoentretenimiento para entrar a la pantalla de Sintonización. Use el teclado para ingresar una frecuencia.

Toque ☆ para guardar la estación como favorita.

Ingresar una frecuencia válida de AM o FM sintonizará automáticamente la nueva estación, pero no cierra la pantalla de sintonización.

Toque el botón Go (Ir) o la frecuencia en la lista para comenzar a reproducir la estación. La página de sintonización se cerrará y volverá a la pantalla En reproducción.

Almacenamiento de favoritos de emisoras de radio

Las estaciones favoritas guardadas se mostrarán en la parte inferior de la pantalla En reproducción.

Los favoritos de AM o FM se pueden memorizar presionando y manteniendo presionada la ranura del favorito.

Ajustes de audio

Las configuraciones de audio varían por región.

En la pantalla en Reproducción, toque y podrá mostrarse lo siguiente:

Sonido

- Ecualizador
- Atenuación/Balance
- Modo sonido (si está equipado)

Bose AudioPilot

Si está equipado, ajusta el volumen en base al ruido dentro del vehículo y a la velocidad del mismo.

Chevrolet Silverado 1500 Owner Manual (GMNA-Localizing-U.S./Canada/
Mexico/Paraguay-17382604) - 2024 - Source - 5/11/23

Administrar favoritos de radio

Muestra una lista de favoritos de audio que se pueden mover o eliminar.

Texto de radio (RDS)

Cuando está activado, se mostrarán las letras de identificación de las estaciones de radio y los mensajes de las estaciones de radio.

Categoría de texto de radio

Cuando está activado, se mostrará información de categoría sobre el contenido de radio actual.

Radio Data Systems (RDS) (Sistema de Datos de Radio RDS)

RDS se basa en la recepción de información RDS específica de estaciones de radio y sólo funciona cuando está disponible la información. Es posible que una estación transmita información que cause que el radio funcione incorrectamente.

Además, las características de RDS son específicas de la región y el país de venta. Esto significa que es posible que el contenido RDS específico no esté disponible en su área de escucha o en el país en el que opera el vehículo.

Para activar o desactivar las características de RDS, consulte "Ajustes de audio" anteriormente.

Las siguientes características de RDS pueden ser compatibles con las estaciones de radio en su área de escucha:

Características de RDS

- Muestra las letras de identificación de la estación de radio
- Mostrar mensajes de las estaciones de radio
- Proporciona información sobre la categoría de la estación de radio (cuando esté disponible)

Radio satelital

Servicio de radio SiriusXM

Si está equipada, los vehículos con una suscripción de radio SiriusXM válida pueden recibir la programación de SiriusXM.

El servicio de radio SiriusXM tiene una amplia variedad de programación y música sin comerciales, de costa a costa, en calidad de sonido digital. En los EEUU, consulte www.siriusxm.com o llame al 1-888-601-6296. En Canadá, consulte www.siriusxm.ca o llame al 1-877-438-9677.

Cuando el servicio de SiriusXM está activo, aparecen en pantalla el nombre del canal, el número y el nombre de la canción y del artista.

SiriusXM con 360L

SiriusXM con interfaz 360L mejoró la experiencia para el oyente dentro del vehículo para los suscriptores. Ahora la experiencia ofrece más categorías y recomendaciones aprendidas por el sistema para descubrir más contenido personalizado.

Para usar el programa completo de SiriusXM 360L, incluyendo la transmisión de contenido y las recomendaciones sobre qué escuchar, se requiere de un acceso conectado a OnStar, y se deben aceptar las condiciones de uso. Los servicios conectados para el vehículo varían según el modelo y necesitan de un sistema eléctrico en total funcionamiento, una recepción de señal celular y señal de GPS.

Consulte la guía del usuario de SiriusXM para obtener información sobre el uso y la suscripción.

Reproduciendo contenido SiriusXM

Toque ◀◀, II, ▶ o ▶▶ en la pantalla En reproducción para rebobinar, poner en pausa, reproducir o avanzar rápidamente el contenido.

Localizar un canal

En la pantalla En reproducción de SiriusXM, toque ◁ CH o CH▷ para abrir la lista de canales del sintonizador SXM.

Para sintonizar directamente un canal, toque el icono de Sintonización para introducir un número de canal con el teclado.

Exploración del contenido

Toque ☰ para ver diferentes exploraciones del contenido.

La exploración incluye Canales, Música, espectáculos y episodios A pedido, y contenido de Deportes y Noticias.

Ajustes de SiriusXM

En la pantalla En reproducción de SiriusXM, toque el ícono de ajustes del usuario de la esquina superior derecha para mostrar los ajustes de SiriusXM.

Los ajustes incluyen información de la suscripción, ayuda y apoyo, así como preferencias del oyente.

Recepción de radio.

Si hay interferencia estática en la radio, desenchufe los dispositivos electrónicos de los tomacorrientes para accesorios.

FM

Las señales de FM solo tienen un alcance de alrededor de 16 a 65 km (10 a 40 millas). Si bien la radio tiene incorporado un circuito electrónico que funciona automáticamente para reducir la interferencia, puede producirse algo de estática, especialmente alrededor de edificios altos o colinas, que causa que el sonido se atenúe y vuelva al nivel normal.

AM

El alcance de la mayoría de las emisoras de AM es superior al de las de FM, especialmente de noche. El mayor alcance puede causar que las frecuencias de las emisoras se interfieran entre sí. También puede producirse estática cuando fenómenos tales como tormentas o elementos como líneas de alta tensión interfieren con el funcionamiento de la radio. Cuando esto sucede, trate de reducir los agudos de la radio.

Servicio de radio satelital SiriusXM

Si está equipado, el servicio de radio por satélite SiriusXM provee recepción digital de emisiones radiales. Los edificios altos o las colinas pueden interferir con las señales de radio satelital, lo que provoca que el sonido aparezca y desaparezca. Además, conducir o permanecer debajo de un follaje tupido, en puentes, garages o túneles puede causar la pérdida de la señal de SiriusXM por un tiempo. Algunos servicios de móviles pueden interferir en la recepción de la SXM, provocando una pérdida de señal.

Uso de dispositivos móviles

El uso de un dispositivo móvil, como para hacer o recibir llamadas, cargarlo o simplemente tenerlo encendido puede causar interferencia con la radio. Desenchúfelo o apáguelo si esto ocurre.

Antena multibanda

La antena multibanda del techo se puede usar para la radio, la navegación y otros sistemas de comunicaciones, dependiendo de las opciones equipadas. Para asegurar una

recepción clara, mantenga la antena libre de obstrucciones, tales como hielo y nieve. Si el vehículo cuenta con un techo solar y está abierto, o un techo cargado con equipaje, la recepción puede verse afectada.

Reproductores de audio

Cómo evitar dispositivos de medios de comunicación no confiables

Cuando use dispositivos de multimedia como USB y dispositivos móviles, tenga en cuenta el origen. Los dispositivos de multimedia no confiables podrían contener archivos que afectan el funcionamiento o el rendimiento del sistema, y deben evitarse.

Puerto USB

El vehículo puede estar equipado con varios puertos USB. Los puertos también se pueden usar para cargar. Se puede reproducir música desde un dispositivo USB conectado.

Atención

Para evitar daños al vehículo, desenchufe todos los accesorios y desconecte del vehículo todos los cables de accesorios cuando no los use. Los cables de accesorios que se dejan enchufados al vehículo sin estar conectados a un dispositivo pueden dañarse o causar un cortocircuito eléctrico si el extremo sin conexión entra en contacto con líquidos u otra fuente de energía tal como el tomacorriente para accesorios.

Audio USB

Para reproducir música por USB:

1. En la página de audio En reproducción, toque la fuente y seleccione USB.
2. Si no hay ningún dispositivo conectado, siga las indicaciones de la pantalla para conectar el dispositivo.
3. El contenido multimedia compatible aparecerá en la pantalla.

Audio por Bluetooth (Radio base)

Se puede reproducir música desde un dispositivo Bluetooth vinculado. Consulte la ayuda para vincular un dispositivo en *Bluetooth (Vinculación y uso de un teléfono para radio de nivel superior)* ⇨ *181* o *Bluetooth (Vinculación y uso de un teléfono para radio de nivel base)* ⇨ *186* o *Bluetooth (Vista general)* ⇨ *180*.

El volumen y la selección de canciones puede controlarse mediante los mandos de infoentretenimiento o el dispositivo móvil. Si se selecciona Bluetooth y no hay volumen, compruebe el volumen en el sistema de infoentretenimiento.

Se puede comenzar a reproducir música tocando Bluetooth en la lista de fuentes recientes a la izquierda de la pantalla, o tocando en Más y luego tocando el dispositivo Bluetooth.

Para reproducir música por Bluetooth:

1. Encienda el dispositivo y vincúlelo para conectarlo.
2. Una vez asociado, toque Audio en la página de inicio y luego Bluetooth en la lista de fuentes recientes a la izquierda de la pantalla.

Menú de sonido Bluetooth

Véase "Menú de sonido del sistema de infoentretenimiento" en *Radio AM-FM (Radio base)* ⇨ *168* o
Radio AM-FM (Radio de nivel superior) ⇨ *170*.

Administrar dispositivos Bluetooth

Desde la Página de inicio:

1. Tocar Audio.
2. Toque Dispositivos para agregar o eliminar dispositivos.

Al tocar Bluetooth, puede no ser factible que la radio inicie el reproductor de audio del dispositivo conectado para comenzar la reproducción. Cuando el vehículo no está en movimiento, use el dispositivo móvil para comenzar la reproducción.

Cada dispositivo inicia el audio de manera distinta. Cuando se selecciona Bluetooth como fuente, puede que la radio aparezca como pausado en la pantalla. Pulse Play (Reproducir) en el dispositivo o toque ▷ en la pantalla del vehículo para iniciar la reproducción.

La funcionalidad de Búsqueda se mostrará siempre que lo admita el dispositivo Bluetooth. Este contenido de medios no será parte del modo de fuente MyMedia.

Algunos teléfonos inteligentes soportan el envío de información de música por Bluetooth para visualización en la radio. Cuando la radio recibe esta información, verifica si hay alguna disponible y la muestra. Para mayor información sobre las funciones Bluetooth admitidas, visite el sitio web de su marca. Consulte *Cuenta en línea* ⇨ *491* para más detalles.

Vea *Declaración de radiofrecuencia* ⇨ *495*.

Audio por Bluetooth (Radio de nivel superior)

Se puede reproducir música desde un dispositivo móvil Bluetooth conectado.

El volumen y la selección de canciones puede controlarse mediante los mandos de infoentretenimiento. Si se selecciona Bluetooth y no hay volumen, compruebe el volumen en el sistema de infoentretenimiento o en el dispositivo móvil conectado.

Para reproducir música por Bluetooth:

1. En la página de audio En reproducción, toque la fuente y seleccione el dispositivo móvil con Bluetooth deseado.
2. Si no hay ningún dispositivo móvil conectado, siga las indicaciones de la pantalla para conectar el dispositivo.
3. El contenido multimedia compatible aparecerá en la pantalla.

Administrar dispositivos Bluetooth

Administrar dispositivos Bluetooth le permite agregar, eliminar o seleccionar otro dispositivo móvil conectado.

Sólo un dispositivo móvil con Bluetooth puede estar activo a la vez.

Algunos teléfonos inteligentes soportan el envío de información de música por Bluetooth para visualización en la radio. Para mayor información sobre las funciones Bluetooth admitidas, visite el sitio web de su marca. Consulte *Cuenta en línea* ⇨ *491* para más detalles.

Vea *Declaración de radiofrecuencia* ⇨ *495*.

Navegación

Uso del sistema de navegación

El software de navegación está proporcionado por Google Maps. La información proporcionada en esta sección es una reseña general y está sujeta a

Chevrolet Silverado 1500 Owner Manual (GMNA-Localizing-U.S./Canada/
Mexico/Paraguay-17382604) - 2024 - Source - 5/11/23

cambios. Para conocer la información funcional más actualizada, consulte g.co/mapsincar.

Acepte los Términos y condiciones de uso.

Conectividad de Internet

Google Maps requiere de una suscripción de plan de datos para funcionar en su totalidad, lo que incluye la disponibilidad de mapas sin conexión. Con el plan de servicios conectados aplicable, Google Maps se puede usar sin conexión cuando se viaja por zonas sin conectividad descargando automáticamente los mapas para el uso sin conexión antes de estar desconectado.

Perfiles

Inicie sesión en una cuenta de Google para obtener un servicio personalizado. Se mostrará la información disponible en la cuenta de Google.

Para iniciar sesión en un perfil, consulte Cuentas en *Ajustes (Radio base)* ⇨ *193* o *Ajustes (Radio de nivel superior)* ⇨ *195*.

Asistente de voz

Si está equipado, se puede controlar Google Maps mediante comandos de voz. Consulte Asistente de Google en *Reconocimiento de voz* ⇨ *178*.

Idioma y unidades

Para cambiar el idioma, consulte *Ajustes (Radio base)* ⇨ *193* o *Ajustes (Radio de nivel superior)* ⇨ *195*.

Para cambiar las unidades, consulte *Cuadro de instrumentos (Nivel base)* ⇨ *113* o *Cuadro de instrumentos (Gama alta)* ⇨ *114*.

Ajustes de silenciamiento

Durante el guiado de ruta activa, Google Maps puede dar indicaciones de voz y alertas de tráfico audibles, o se puede silenciar. En la aplicación Google Maps, toque Settings y luego Ajustes de silenciamiento para acceder a las opciones. Como alternativa, las instrucciones de voz audibles y las alertas de tráfico se pueden silenciar tocando el icono de sonido en la tarjeta de giro durante la navegación activa.

Brújula

La orientación de Google Maps se puede cambiar entre la dirección en la que se viaja en ese momento, el Norte y la vista de carretera. Toque la brújula para conmutar entre estas opciones.

Para volver a centrar el mapa en la ubicación actual, toque el ícono de ubicación.

Super Cruise

Si está equipado, Super Cruise resalta las rutas según un diagrama específico, consulte *Super Cruise* ⇨ *291*.

Mapas

Mapas descargados automáticamente

Los mapas de Google Maps se descargan automáticamente para usar cuando no está conectado a Internet. Con los mapas fuera de línea, los datos de los mapas pueden estar disponibles para las funciones del vehículo independientemente de la conectividad. Los mapas fuera de línea solo están disponibles mediante un plan de servicios conectados adecuado.

Para activar la descarga automática:

1. Abra Google Maps.
2. Toque el ícono de ajustes.
3. Toque Centro de privacidad y luego seleccione Mapas fuera de línea.
4. Seleccione mapas fuera de línea de descarga automática.
5. Compruebe la conexión de Internet y espere que termine la descarga.

Descarga de mapas fuera de línea

1. Abra Google Maps.
2. Toque Settings y luego Offline maps.
3. Toque el ícono cuadrado para seleccionar su propio mapa.
4. Ajuste el mapa para cubrir el área que se desea descargar.
5. Toque Download (Descargar).

Símbolos de navegación

Los siguientes son los símbolos más comunes que pueden aparecer en Google Maps.



Esto indica la ubicación y dirección actual del vehículo en el mapa.



El punto de destino marca la ubicación del destino final. Toque sobre el punto para ver la dirección de destino, o para agregarlo o quitarlo de la lista de Favoritos. Oculte la información tocando sobre el punto una vez más. Desaparecerá automáticamente si no se realiza ninguna acción.

Un segundo punto del menú es la reseña general de la ruta. Toque este punto para mostrar más detalles del destino o para borrar el destino.

Destino

Búsqueda de un destino

Se puede buscar un destino mediante Google Assistant.

Para buscar un destino sin el Asistente de Google:

1. Abra Google Maps.
2. Toque el campo Search (Buscar).
3. Ingrese el destino.
4. Toque el ícono de navegación.

Rutas alternativas

Las rutas alternativas se muestran como líneas separadas. Cuando está en la navegación paso a paso o en resumen de ruta, toque la ruta alternativa sugerida.

Adición de una parada en la ruta por voz

1. Cuando está en la navegación paso a paso, toque el ícono de Búsqueda que está en la parte inferior.
2. Toque el ícono del micrófono del Asistente de Google y diga el destino para hacer la búsqueda por voz.
3. Seleccione el resultado de búsqueda deseado a partir de la lista.
4. Toque el ícono Agregar parada.

Adición de una parada en la ruta por Categoría

1. Cuando está en la navegación paso a paso, toque el ícono de Búsqueda que está en la parte inferior.
2. Seleccione una categoría.
3. Seleccione el resultado de búsqueda deseado a partir de la lista.
4. Toque el ícono Agregar parada.

Chevrolet Silverado 1500 Owner Manual (GMNA-Localizing-U.S./Canada/
Mexico/Paraguay-17382604) - 2024 - Source - 5/11/23

Agregado de una dirección particular o de trabajo

Para editar una dirección particular o de trabajo, se debe iniciar sesión en una cuenta. Consulte Cuentas en *Ajustes (Radio base)* ⇨ *193* o *Ajustes (Radio de nivel superior)* ⇨ *195*.

1. Abra Google Maps.
2. Toque Ajustes y luego Editar casa o trabajo.
3. Ingrese la dirección.

Búsqueda por categoría

Los destinos se pueden buscar por categoría, tal como restaurante o almacén.

1. Abra Google Maps.
2. Toque la barra de búsqueda.
3. Toque Categories y seleccione una categoría.
4. Toque la ubicación deseada y luego, el ícono de navegación.

Para evitar peajes, autopistas o ferries

1. Abra Google Maps.
2. Toque el ícono de ajustes.
3. Seleccione las opciones de ruta.
4. Seleccione las opciones deseadas y después toque X para cerrar.

Un camino alternativo para las opciones de ruta generales

1. Durante la guía de ruta activa, toque Resumen de ruta.
2. Seleccione las opciones de ruta.
3. Seleccione la opción deseada y después toque X para cerrar.

Capas de tráfico

1. Abra Google Maps.
2. Toque el ícono de ajustes.
3. Conmute entre Traffic on u off.

Sistema de Posicionamiento Global (GPS)

La posición actual del vehículo se determina mediante señales satelitales y diversas señales del vehículo.

A veces, otras interferencias como el estado del satélite, la configuración de la carretera, el estado del vehículo y/u otras circunstancias puede afectar la capacidad del sistema de navegación para determinar la posición exacta del vehículo.

Este sistema podría no estar disponible o pueden producirse interferencias si se cumple alguna de las siguientes condiciones:

- Las señales están obstruidas por edificios altos, árboles y camiones grandes o un túnel.
- Los satélites se están reparando o mejorando.

Para mayor información acerca de si el GPS no está funcionando correctamente, consulte *Problemas con el guiado de ruta* ⇨ *178*.

Posicionamiento del vehículo

En ocasiones, la posición del vehículo en el mapa podría ser inexacta debido a una o más de las siguientes razones:

- Cambios en el sistema de carreteras.
- El vehículo marcha sobre superficies de caminos resbaladizos, como de arena, grava o nieve.
- El vehículo marcha sobre caminos sinuosos o rectos y largos.
- El vehículo se aproxima a un edificio alto o a un vehículo grande.
- La calle corre paralela a una autopista.
- EL vehículo fue transferido mediante un transporte de vehículos o un ferry.

- La calibración de posición actual está ajustada incorrectamente.
- El vehículo viaja a alta velocidad.
- El vehículo cambia de dirección más de una vez, o gira sobre una plataforma giratoria en una playa de estacionamiento.
- El vehículo entra o sale de una playa de estacionamiento, garaje o lugar con techo.
- No se recibe la señal de GPS.
- El vehículo tiene instalado un portaequipaje de techo.
- El vehículo cuenta con cadenas para las ruedas.
- Se reemplazaron los neumáticos o están desgastados.
- La presión de los neumáticos es incorrecta.
- Éste es el primer uso de la navegación después de actualizar los datos de mapa.
- La batería de 12 V ha estado desconectada durante varios días.
- El vehículo circula en tráfico pesado en los que la marcha es a bajas velocidades y el vehículo se detiene y arrancar repetidamente.

Problemas con el guiado de ruta

Puede producirse un guiado de ruta incorrecto bajo una o más de las siguientes condiciones:

- El giro no se realizó en la carretera indicada.
- El guiado de ruta podría no estar disponible cuando se realizar el retrazado automático de ruta para el próximo giro a la izquierda o a la derecha.
- La ruta podría no haber cambiado cuando se realiza el retrazado automático de ruta.
- No hay guiado de ruta cuando se gira en una intersección.
- El retrazado automático de ruta podría mostrar una ruta que vuelve al punto de escala establecido si el vehículo se dirige a un destino sin pasar por un punto de escala.
- La ruta prohíbe la entrada de un vehículo debido a una regulación por hora o temporada o cualquier otra regulación que pueda estar en vigencia.
- Podrían no buscarse algunas rutas.
- La ruta hacia el destino podría no mostrarse si hay rutas nuevas, si las rutas se cambiaron recientemente o si ciertas rutas no están listadas en Maps.

Para recalibrar la posición del vehículo en el mapa, estacione con el vehículo en funcionamiento dos a cinco minutos, hasta que se actualice la posición del vehículo. Asegúrese de estacionar el vehículo en lugar seguro y que tenga una visión clara del cielo, lejos de obstrucciones grandes.

Reconocimiento de voz

Si está equipado, el Asistente de Google permite el uso con manos libres de la funcionalidad de medios, mensajería, navegación y control de la climatización en el vehículo. Esta función se puede iniciar pulsando en el volante, tocando Google Assistant en la pantalla de inicio, o usando las palabras de activación "Hey Google" u "OK Google".

Sin embargo, no todas las funciones dentro de estas áreas admiten los comandos por voz, y se requiere que el usuario tenga un plan de suscripción de datos válido o esté conectado a Wi-Fi para poder usar algunas funciones del Asistente de Google.

Uso del reconocimiento de voz

El reconocimiento de voz pasa a estar disponible una vez que se inicializa el sistema. Esto comienza cuando se conecta el encendido del vehículo. La inicialización puede demorar algunos momentos.

1. Pulse en los controles del volante, toque Google Assistant en la pantalla de inicio, o use las palabras de activación "Hey Google" u "OK Google" para activar el reconocimiento de voz. El Asistente de Google debe configurarse como Asistente predeterminado para y las opciones de palabra de activación para funcionar.
2. Pronuncie claramente uno de los comandos descritos más adelante en esta sección.

Cancelación de Google Assistant

- Pulse en los controles del volante para cancelar la solicitud de Google Assistant.

Consejos útiles para pronunciar los comandos

El reconocimiento de voz identifica los comandos que se pronuncian en forma natural bajo la forma de oraciones o comandos directos que enuncian la aplicación y la tarea.

Para obtener los mejores resultados:

- Pronuncie el comando en forma natural, no demasiado rápido y tampoco demasiado despacio.
- Use comandos directos, sin demasiadas palabras adicionales. Por ejemplo: “Llamar a <nombre> al trabajo,” “Reproducir” seguido por el nombre del artista o de la canción, o “Reproducir” seguido por el número de la emisora de radio.

Los comandos directos son comprendidos más claramente por el sistema. Un ejemplo de comando directo es "Marcar <número>”.

Si se guardó un número de teléfono celular con nombre y lugar, el comando directo debe incluir ambos. Por ejemplo, “Call <nombre> at work" (Llamar a alguien al trabajo).

Reconocimiento de voz para la radio

Cuando se inicia el reconocimiento de voz, los comandos de reconocimiento de voz para AM, FM, SiriusXM (si está equipado) y aplicaciones multimedia (si son compatibles) están disponibles.

"Reproducir <frecuencia AM> AM" : Sintonizar la emisora de radio cuya frecuencia se identifica en el comando (como "nueve cincuenta").

"Reproducir <frecuencia FM> FM" : Sintonizar la emisora de radio cuya frecuencia se identifica en el comando (como "uno cero uno punto uno").

"Play channel <número de canal SXM> on SiriusXM" (Reproducir el canal) : Sintonizar el número de canal de la emisora de radio SiriusXM identificado en el comando. Es posible que este comando requiera de una conexión a internet.

"Play <nombre del canal SXM> on Sirius XM" (Reproducir) : Sintonizar el nombre del canal de la estación de radio SiriusXM identificado en el comando. Es posible que este comando requiera de una conexión a internet.

"Reproducir <Medios> en <Fuente de audio>" : Reproduzca medios como una canción o un canal utilizando una fuente de audio específica, como Pandora o Spotify. Es posible que este comando requiera de una conexión a internet.

Reconocimiento de voz para el teléfono

Asegúrese de que el teléfono esté vinculado usando Bluetooth para usar los comandos de voz relacionados con el teléfono.

"Call <nombre del contacto>" (Llamar) : Iniciar una llamada a un contacto guardado. El comando puede incluir la ubicación si el contacto tiene números de ubicación almacenado. Debe aceptar el permiso de Resultados personales durante la configuración para acceder a los contactos.

"Llamar a < número de teléfono>" : Inicia una llamada a un número de teléfono de siete o 10 dígitos.

"Enviar un mensaje a <nombre del contacto>" : Envía un mensaje a un contacto guardado.

Reconocimiento de voz para navegación

Se pueden usar comandos de navegación para iniciar o cancelar una ruta, o para agregar puntos de paso/puntos de interés (POI).

"Navegar a <dirección de destino>" : Inicia la navegación a la dirección del comando.

"Buscar un <lugar de interés>" : Encuentre e inicie la navegación a un PDI en el comando.

"Agregar <destino> en mi camino" : Agrega un punto de paso a la ruta actual.

"Llévame a casa" : Comienza la navegación a la ubicación de su casa establecida en Google Maps.

Comandos integrados en el vehículo

Estos comandos se pueden usar para ajustar la temperatura del vehículo, controlar los desempañadores de las ventanas y obtener información del combustible.

"Encender el aire acondicionado" : Enciende el aire acondicionado.

"¿Cuánta gasolina me queda?" : Determina cuánto combustible queda en su vehículo.

"Establecer temperatura a <número deseado> grados" : Establece una temperatura específica dentro de su vehículo.

Reconocimiento de voz del asistente del teléfono

Mientras un dispositivo está conectado a través de Bluetooth, Android Auto o CarPlay, mantenga presionado en los controles del volante para pasar e iniciar el Asistente de voz en el teléfono móvil conectado (por ejemplo, Asistente de Google, Siri, etc.).

Teléfono

Bluetooth (Vista general)

El sistema Bluetooth del vehículo puede interactuar con un dispositivo móvil para:

- Colocar y recibir llamadas en modo de manos libres.
- Compartir la agenda de direcciones o la lista de contactos del dispositivo con el vehículo.
- Transmitir audio (música y podcasts).
- Notificar la recepción de mensajes de texto.

Chevrolet Silverado 1500 Owner Manual (GMNA-Localizing-U.S./Canada/
Mexico/Paraguay-17382604) - 2024 - Source - 5/11/23

Para minimizar la distracción del conductor, antes de conducir y con el vehículo estacionado:

- Familiarícese con las características del dispositivo móvil. Organice la agenda de direcciones y la lista de contactos claramente y elimine las entradas duplicadas o no usadas.
- Revise los controles y la operación del sistema de infoentretenimiento.
- Vincular los dispositivos móviles con el vehículo. El sistema puede no funcionar con todos los dispositivos móviles. Consulte "Vinculación" más adelante en esta sección.

Los vehículos con sistema Bluetooth pueden usar un dispositivo móvil con capacidad Bluetooth y perfil manos libres para hacer y recibir llamadas telefónicas. Se usan el sistema de infoentretenimiento y reconocimiento por voz para controlar el sistema. El sistema se puede utilizar mientras el vehículo esté en contacto o en modo de accesorios. El alcance del sistema Bluetooth puede ser de hasta 9,1 m (30 pies). No todos los dispositivos móviles soportan todas las funciones y no todos los dispositivos móviles funcionan con el sistema Bluetooth. Consulte *Cuenta en línea* ⇨ *491* para obtener mayor información sobre los dispositivos móviles compatibles.

Mandos

Use los controles de la pantalla de infoentretenimiento y el volante para operar el sistema Bluetooth.

Controles del volante

: Pulse y suelte para responder llamadas entrantes de su dispositivo móvil conectado por Bluetooth. Mantenga pulsado para el asistente de dispositivos móviles.

: Pulse para finalizar una llamada, rechazar una llamada o cancelar una operación. Pulse para silenciar o anular el silenciado del sistema de infoentretenimiento cuando no esté en una llamada.

Controles del sistema de infoentretenimiento

Para información acerca de cómo navegar el sistema de menús usando los controles de infoentretenimiento, consulte *Utilización del sistema* ⇨ *166*.

Sistema de audio

Cuando se usa el sistema Bluetooth, el sonido sale por los altavoces delanteros del sistema de audio del vehículo y anula el sistema de audio. El nivel de volumen durante una llamada con el teléfono móvil puede ajustarse pulsando los mandos de volumen del volante o los controles de volumen del sistema de infoentretenimiento. El nivel de volumen ajustado se mantiene igual para llamadas posteriores. El volumen no puede bajarse más allá de cierto nivel mínimo.

Bluetooth (Vinculación y uso de un teléfono para radio de nivel superior)

Vinculación

Para poder usarlo, se debe vincular un dispositivo móvil con capacidad Bluetooth con el sistema Bluetooth y luego conectar al vehículo. Consulte la guía del usuario del fabricante del dispositivo móvil para conocer las funciones Bluetooth antes de vincular el dispositivo.

Información de vinculación

- Toque el icono del Teléfono en la página de inicio de la pantalla de infoentretenimiento.
- Si no se ha vinculado ningún dispositivo móvil, aparecerá un mensaje en la pantalla de infoentretenimiento con la opción Manage Phones (Gestionar teléfonos). Toque esta opción y se mostrará la pantalla de Teléfonos. Consulte "Vinculación de un teléfono" más adelante en esta sección.
- Se pueden vincular al vehículo un dispositivo móvil con Bluetooth con capacidad de música como teléfono y un reproductor de música al mismo tiempo.
- Es posible vincular al sistema Bluetooth hasta 10 dispositivos.
- El proceso de vinculación se desactiva cuando el vehículo está en movimiento.
- La vinculación sólo se puede realizar una vez, a menos que la información de vinculación existente en el dispositivo móvil cambie o se elimine el teléfono celular del sistema.
- Si un dispositivo móvil vinculado previamente no puede conectarse al sistema de Bluetooth, pruebe a borrar el dispositivo móvil tanto en el sistema de infoentretenimiento del vehículo como en el dispositivo móvil. Repita el proceso de vinculación.
- Si dentro del alcance del sistema hay diversos dispositivos móviles vinculados, el sistema conectará al dispositivo configurado como Primero para conectar. Si ningún dispositivo móvil está configurado como Primero para conectar, se vinculará al dispositivo que se utilizó por última vez. Para enlazarse con un dispositivo móvil vinculado diferente, consulte "Enlace con un teléfono diferente" más adelante en esta sección.

Vinculación de un teléfono

1. Compruebe que se haya activado Bluetooth en el teléfono antes de iniciar el proceso de vinculación.
2. Toque el ícono Teléfono en la Página inicial.
3. Si no se conectó ningún dispositivo celular, toque Manage Phones (Gestionar teléfonos) para que aparezca la pantalla Phones (Teléfonos).

   Si ya hay otro dispositivo móvil conectado, toque Settings, Connections y luego Phones (Ajustes, Conexiones y Teléfonos).
4. Tocar Agregar Teléfono.

   Si se desconecta un teléfono previamente agregado, la tarjeta "Agregar teléfono" solo será una tarjeta que muestra "+".
5. Siga las indicaciones de la pantalla para vincular el teléfono.
6. Siga las instrucciones del teléfono para confirmar el código de seis dígitos que aparece en la pantalla de infoentretenimiento, y toque Vincular. Se debe introducir el código en el teléfono y la pantalla de infoentretenimiento para que la vinculación sea adecuada.
7. Consulte la guía del usuario del fabricante del teléfono para obtener información sobre este proceso. Una vez vinculado, el teléfono aparecerá como Conectado.
8. Si no aparece el nombre del vehículo en el teléfono, dentro del menú "otros dispositivos" o "dispositivos disponibles", hay varias formas de volver a iniciar el proceso de vinculación:
   - Si un dispositivo móvil vinculado previamente no puede conectarse al sistema de Bluetooth, pruebe a borrar el dispositivo móvil tanto en el sistema de infoentretenimiento del vehículo como en el dispositivo móvil.

Repita el proceso de vinculación. Consulte "Borrar teléfono vinculado" a continuación para quitar un teléfono del sistema Bluetooth. Consulte la guía de usuario del fabricante del teléfono para conocer cómo borrar el sistema de infoentretenimiento del teléfono.

- Desactive y vuelva a activar el Bluetooth en el teléfono.
- Vuelva al inicio del menú Teléfono en la pantalla de infoentretenimiento y reinicie la vinculación.
- Apague el teléfono y vuelva a encenderlo.
- Restablezca el teléfono, aunque este paso debe tomarse como última medida.

9. Si el teléfono indica aceptar la conexión o permitir descargar la agenda de direcciones, toque Aceptar siempre y Permitir. La agenda de direcciones puede no estar disponible si no se acepta.
10. Para vincular teléfonos adicionales, toque Ajustes, Conexiones y luego Teléfonos.

Primer teléfono vinculado en conectarse

Si dentro del alcance del sistema hay diversos teléfonos vinculados, el sistema conectará al teléfono configurado como Primero para conectar. Para que un teléfono vinculado sea el Primero en conectar:

1. Compruebe que el teléfono esté encendido.
2. Toque el ícono de Settings (Ajustes) en la página de inicio.
3. Toque Connections.
4. Toque Phone.
5. Toque Options (Opciones) bajo el teléfono conectado.
6. Toque Primero a Conectar en el menú de ajustes del teléfono. Se habilitarán los ajustes para ese dispositivo.

Los teléfonos y dispositivos móviles pueden agregarse, quitarse, conectarse y desconectarse. Se mostrará un submenú cada vez que se pida agregar o administrar teléfonos y dispositivos móviles.

Acceso a la pantalla de lista de dispositivos

Hay dos maneras para acceder a la pantalla de lista de dispositivos:

Usando el icono de ajustes

1. Toque el icono Ajustes en la página de inicio o el icono Settings en el menú de atajos, cerca de la parte izquierda de la pantalla.
2. Tocar Conexiones.
3. Tocar Teléfonos.

Usando el icono del teléfono

1. Toque el icono Teléfono en la página de inicio o el icono del teléfono en el menú de atajos, cerca de la parte izquierda de la pantalla.
2. Toque ⚙ en la pantalla Teléfonos.
3. Toque Connected Phone (Teléfono conectado).

Desconectar un teléfono conectado

Para desconectar un teléfono:

1. Abra a la pantalla de lista de dispositivos. Consulte "Acceso a la pantalla de lista de dispositivos" anteriormente en esta sección.
2. Toque Opción en la tarjeta del teléfono para mostrar los ajustes del teléfono o dispositivo móvil.
3. Toque Disconnect (Desconectar).

Eliminación de un teléfono vinculado

Para borrar un teléfono vinculado:

1. Abra a la pantalla de lista de dispositivos. Consulte "Acceso a la pantalla de lista de dispositivos" anteriormente en esta sección.
2. Toque Opción en la tarjeta del teléfono para mostrar los ajustes del teléfono o dispositivo móvil.
3. Toque Forget Phone (Olvidar teléfono).

Conexión a un teléfono diferente

Para conectar a un teléfono distinto, el teléfono nuevo debe estar dentro del vehículo y vinculado al sistema Bluetooth

Para conectar otro un teléfono:

1. Abra a la pantalla de lista de dispositivos. Consulte "Acceso a la pantalla de lista de dispositivos" anteriormente en esta sección.
2. Toque el nuevo teléfono al que desea conectarse desde la lista de teléfonos disponibles. Consulte "Primer teléfono vinculado en conectarse" anteriormente en esta sección.

Alternar entre el modo teléfono y de manos libres

Para alternar entre el modo teléfono y de manos libres:

- Cuando está en una llamada activa con manos libres, toque la opción de Audio Output (Salida de audio), luego toque Phone (Teléfono) para cambiar al modo teléfono.

  El icono de silenciar no estará disponible ni funcionará mientras el modo Auricular esté activo.
- Cuando está en una llamada activa en el teléfono, toque la opción para pasar al modo de manos libres.

Efectuar una llamada usando contactos

Se pueden hacer llamadas a través del sistema Bluetooth usando información de contacto personal del teléfono con todos los teléfonos compatibles con la función Libreta de direcciones. Familiarícese con los ajustes y el funcionamiento del teléfono, y compruebe que el teléfono esté configurado para compartir los contactos con el vehículo por medio del Bluetooth. Compruebe que el teléfono admita esta función y esté configurado para compartir los contactos con el vehículo por medio del Bluetooth.

El menú Contactos accede a la Libreta de direcciones almacenada en el teléfono.

Para hacer una llamada usando el menú Contactos:

1. Toque el icono Teléfono en la página de inicio o en el menú de atajos, cerca de la parte izquierda de la pantalla.
2. Tocar Contactos.
3. Hay dos métodos para buscar contactos:
   - Barra de búsqueda – Toque el icono de búsqueda en la parte superior derecha de la ventana Phones y escriba el nombre o número del contacto en el teclado. Los resultados de la búsqueda se muestran en correspondencia con la entrada del usuario. Toque el nombre a llamar.
   - Desplazamiento – Toque la lista y desplácese, o use la barra de desplazamiento de la parte izquierda de la ventana Phones. Toque el nombre a llamar.

Efectuar una llamada usando el menú de recientes

El menú Recientes accede a la lista de llamadas recientes en su teléfono.

Chevrolet Silverado 1500 Owner Manual (GMNA-Localizing-U.S./Canada/
Mexico/Paraguay-17382604) - 2024 - Source - 5/11/23

Para hacer una llamada usando el menú Recientes:

1. Toque el icono Teléfono en la página de inicio o en el menú de atajos, cerca de la parte izquierda de la pantalla.
2. Tocar Recientes.
3. Toque el nombre o número a llamar.

Hacer una llamada usando el teclado

Para hacer una llamada marcando los números:

1. Toque el icono Teléfono en la página de inicio o en el menú de atajos, cerca de la parte izquierda de la pantalla.
2. Toque Teclado e ingrese un número telefónico.
3. Toque el icono del teléfono en la pantalla de infoentretenimiento para comenzar a marcar el número.

Búsqueda de contactos con el teclado

Para buscar contactos desde el teclado:

1. Toque el ícono Teléfono en la Página inicial.
2. Toque Teclado e ingrese números de teléfono o nombres de contactos parciales, usando los dígitos del teclado para buscar.

   Los resultados aparecen en la parte derecha de la pantalla. Toque uno para realizar una llamada.

Aceptación o rechazo de una llamada

Cuando se recibe una llamada entrante, el sistema de infoentretenimiento se silencia y se oye un tono de llamada en el vehículo.

Aceptar una llamada

Hay dos maneras de tomar una llamada:

- Pulse en los controles del volante.
- Toque Contestar en la pantalla de infoentretenimiento.

Rechazar una llamada.

Hay dos maneras de rechazar una llamada:

- Pulse en los controles del volante.
- Toque Declinar en la pantalla de infoentretenimiento.

Llamada en espera

Para que funcione, la llamada en espera debe ser soportada en el teléfono Bluetooth y estar habilitada por el operador del servicio inalámbrico.

Aceptar una llamada

Pulse para responder, luego toque Cambiar en la pantalla de infoentretenimiento.

Rechazar una llamada.

Pulse para rechazar la llamada y luego toque Decline (Rechazar) en la pantalla de infoentretenimiento.

Conmutación entre llamadas (solo llamadas en espera)

Para alternar entre las llamadas, toque Teléfono en la Página inicial para ver Vista de llamadas. Mientras está en Call View (Vista de llamadas), toque la información de la llamada en espera para cambiar de llamada.

Terminación de una llamada

- Pulse en los controles del volante.
- Toque en la pantalla del infoentretenimiento, junto a una llamada, para finalizar únicamente esa llamada.

Tonos del sistema de marcación por tonos (DTMF)

El sistema Bluetooth del vehículo puede enviar números durante una llamada. Esto se usa cuando se llama a un sistema telefónico controlado por menús. Use el teclado para ingresar el número.

Bluetooth (Vinculación y uso de un teléfono para radio de nivel base)

Vinculación

Para poder usarlo, un teléfono celular con capacidad Bluetooth se debe vincular al sistema Bluetooth y luego conectarse al vehículo. Consulte la guía del usuario del fabricante del teléfono celular para conocer las funciones Bluetooth antes de vincular el teléfono celular.

Información de vinculación

- Se pueden vincular al vehículo un teléfono Bluetooth con capacidad de música como teléfono y un reproductor de música al mismo tiempo.
- Es posible vincular al sistema Bluetooth hasta 10 dispositivos.
- El proceso de vinculación se desactiva cuando el vehículo está en movimiento.
- La vinculación sólo se puede realizar una vez, a menos que la información de vinculación existente en el teléfono celular cambie o se elimine el teléfono celular del sistema.
- Si dentro del alcance del sistema hay diversos teléfonos móviles vinculados, el sistema conectará al teléfono configurado como Primero para conectar. Si ningún teléfono está configurado como Primero para conectar, se vinculará al dispositivo que se utilizó por última vez. Para enlazarse con un teléfono vinculado diferente, consulte "Enlace con un teléfono diferente" más adelante en esta sección.

Vinculación de un teléfono

1. Compruebe que se haya habilitado Bluetooth en el teléfono celular antes de iniciar la vinculación.
2. Toque el icono PHONE (TELÉFONO) en la página de inicio o el atajo del teléfono en el menú de aplicaciones, del pie de la pantalla.
3. Toque Phone (Teléfono) en la parte superior de la pantalla de infoentretenimiento. Puede haber también una opción Add (Agregar) en la parte media de la pantalla Phone. Al tocar esta opción de agregar teléfono, se produce un atajo al menú de lista de teléfonos.
4. Tocar Agregar Teléfono.
5. Seleccione el nombre del vehículo que se muestra en la pantalla de infoentretenimiento desde la lista de configuración Bluetooth de su teléfono.
6. Siga las instrucciones del teléfono móvil para confirmar el código de seis dígitos que aparece en la pantalla de infoentretenimiento, y toque Pair (Vincular).
7. Inicie el proceso de vinculación en el teléfono celular a vincular al vehículo. Consulte la guía del usuario del fabricante del teléfono celular para obtener información sobre este proceso. Una vez vinculado, el teléfono móvil aparecerá debajo de Conectado.
8. Si no aparece el vehículo en el teléfono, existen opciones para volver a iniciar el proceso de vinculación:
   - Apague el teléfono y vuelva a encenderlo.

Chevrolet Silverado 1500 Owner Manual (GMNA-Localizing-U.S./Canada/
Mexico/Paraguay-17382604) - 2024 - Source - 5/11/23

- Vuelva al inicio del menú Teléfono en la pantalla de infoentretenimiento y reinicie la vinculación.
- Restablezca el teléfono, aunque este paso debe tomarse como última medida.

9. Si el teléfono le solicita que acepte la conexión o que permita descargar la agenda de direcciones, seleccione Always Accept and Allow (Siempre aceptar y permitir). La agenda de direcciones puede no estar disponible si no se acepta.
10. Repita los pasos 1-8 para vincular teléfonos adicionales.

Primer teléfono vinculado en conectarse

Si dentro del alcance del sistema hay diversos teléfonos móviles vinculados, el sistema conectará al teléfono configurado como Primero para conectar. Para habilitar un teléfono vinculado como primero a conectar, asegúrese de que el teléfono esté encendido y luego toque Settings, System y luego Phones. La pantalla mostrará todos los teléfonos vinculados y conectados, así como los dispositivos reproductores de multimedia. Los teléfonos se pueden agregar y borrar, conectar y desconectar. Para establecer un teléfono como primero a conectar, toque a la derecha del teléfono para abrir el menú de ajustes del teléfono. Seleccione la opción First to Connect (Primero a conectar) para habilitar la configuración de dicho dispositivo.

Listado de todos los teléfonos vinculados y conectados

1. Toque PHONE (TELÉFONO) en la página de inicio o el atajo del teléfono en el menú de aplicaciones, del pie de la pantalla.
2. Tocar Teléfonos.

Desconectar un teléfono conectado

1. Toque PHONE (TELÉFONO) en la Home Page (Página de inicio).
2. Tocar Teléfonos.
3. Toque el lápiz al lado del teléfono celular o dispositivo móvil conectado para visualizar la pantalla de información del teléfono celular o dispositivo móvil.
4. Toque Disconnect (Desconectar).

Eliminación de un teléfono vinculado

1. Toque PHONE (TELÉFONO) en la página de inicio o el atajo del teléfono en el menú de aplicaciones, del pie de la pantalla.
2. Tocar Teléfonos.
3. Toque el lápiz al lado del teléfono celular conectado para mostrar la pantalla de información del teléfono celular o dispositivo móvil.
4. Toque Olvidar dispositivo.

Enlace a un teléfono diferente

Para enlazar a un teléfono móvil distinto, el teléfono nuevo debe estar dentro del vehículo y vinculado al sistema Bluetooth.

1. Toque PHONE (TELÉFONO) en la página de inicio o el atajo del teléfono en el menú de aplicaciones, del pie de la pantalla.
2. Tocar Teléfonos.
3. Toque el nuevo teléfono móvil a vincular de la lista de teléfonos no conectados. Consulte "Primer teléfono vinculado en conectarse" anteriormente en esta sección para acceder a más información sobre cómo configurar el dispositivo como Primero a conectar o Teléfono secundario.

Cambio al modo de auricular o manos libres

Para alternar entre el modo de auricular y manos libres:

- Mientras la llamada activa está en manos libres, toque la opción de pantalla Auricular para pasar al modo auricular.

  El icono se silenciar no estará disponible ni funcionará mientras el modo Auricular esté activo.
- Mientras la llamada activa está en el auricular, toque el icono de pantalla Auricular para pasar al modo manos libres.

Realización de una llamada usando los contactos y llamadas recientes

Se pueden hacer llamadas a través del sistema Bluetooth usando información de contacto personal del teléfono móvil con todos los teléfonos móviles compatibles con la función Libreta de direcciones. Familiarícese con la configuración del teléfono móvil y su uso. Verifique que el teléfono celular admite esta función.

El menú Contacts (Contactos) accede a la Libreta de direcciones almacenada en el teléfono celular.

El menú Recientes accede a la lista de llamadas recientes en su teléfono móvil.

Para hacer una llamada usando el menú Contacts (Contactos):

1. Toque Phone (Teléfono) en la Home Page (Página de inicio).
2. Tocar Contacts (Contactos).
3. Se puede buscar en la lista de Contactos usando la letra inicial. Toque A-Z en la pantalla de infoentretenimiento para recorrer la lista de nombres.

   Seleccione el nombre a llamar.
4. Seleccione el número de contacto al cual llamar.

Para hacer una llamada usando el menú Recientes:

1. Toque Phone (Teléfono) en la Home Page (Página de inicio).
2. Tocar Recientes.
3. Toque el nombre o número a llamar.

Hacer una llamada usando el teclado

Para hacer una llamada marcando los números:

1. Toque Phone (Teléfono) en la Home Page (Página de inicio).
2. Toque Teclado e ingrese un número telefónico.
3. Toque para comenzar a marcar el número.

Búsqueda de contactos con el teclado

Para buscar contactos desde el teclado:

1. Toque Phone (Teléfono) en la Home Page (Página de inicio).
2. Toque Teclado e ingrese números de teléfono o nombres de contactos parciales, usando los dígitos del teclado para buscar.

   Los resultados aparecen en la parte derecha de la pantalla. Toque uno para realizar una llamada.

Aceptación o rechazo de una llamada

Cuando se recibe una llamada entrante, el sistema de infoentretenimiento se silencia y se oye un tono de llamada en el vehículo.

Aceptar una llamada

Hay tres maneras de aceptar una llamada:

- Pulse en los controles del volante.
- Toque Answer (Contestar) en la pantalla de infoentretenimiento.
- Seleccione Answer (Contestar) en el cuadro de instrumentos usando el control de seleccionar.

Rechazar una llamada.

Hay tres maneras de rechazar una llamada:

- Pulse en los controles del volante.
- Toque Ignore (Ignorar) en la pantalla de infoentretenimiento.
- Seleccione Ignore (Ignorar) en el cuadro de instrumentos usando el control de seleccionar.

Llamada en espera

Para que funcione, la llamada en espera debe ser admitida en el teléfono móvil con Bluetooth y estar habilitada por el proveedor del servicio inalámbrico.

Aceptar una llamada

Hay tres maneras para aceptar una llamada en espera:

- Pulse en los controles del volante.
- Toque Switch (Cambiar) en la pantalla de infoentretenimiento.
- Seleccione Switch (Cambiar) en el cuadro de instrumentos usando el control de seleccionar.

Rechazar una llamada.

Hay tres maneras para rechazar una llamada en espera:

- Pulse en los controles del volante.
- Toque Ignore (Ignorar) en la pantalla de infoentretenimiento.
- Seleccione Ignore (Ignorar) en el cuadro de instrumentos usando el control de seleccionar.

Conmutación entre llamadas (solo llamadas en espera)

Para alternar entre las llamadas, pulse el icono del teléfono en la página de inicio para mostrar la vista de llamadas. Mientras está en Call View (Vista de llamadas), toque la información de la llamada en espera para cambiar de llamada.

Llamada tripartita

Para que funcione, llamada tripartita debe ser admitida por el teléfono Bluetooth y estar habilitada por el operador del servicio telefónico.

Para iniciar una llamada tripartita mientras está en una llamada:

1. En la vista de llamada, seleccione Agr. Llamada para agregar otra llamada.
2. Inicie la segunda llamada seleccionando entre Recientes, Contacts (Contactos) o Teclado.
3. Cuando está activa la segunda llamada, pulse el icono de combinar para poner en conferencia las tres llamadas.

Terminación de una llamada

- Pulse en los controles del volante.
- Toque a lado de la llamada para finalizar solo dicha llamada.
- Seleccione Fin en el cuadro de instrumentos usando el control de seleccionar.

Tonos del sistema de marcación por tonos (DTMF)

El sistema Bluetooth del vehículo puede enviar números durante una llamada. Esto se usa cuando se llama a un sistema telefónico controlado por menús. Use el teclado para ingresar el número.

Apple CarPlay y Android Auto (Radio base)

Si están equipados, las funciones de Android Auto y/o Apple CarPlay pueden estar disponibles por medio de un teléfono inteligente compatible. Si están disponibles, los iconos de Android Auto y Apple CarPlay pasarán de gris a color en la página de inicio de la pantalla de infoentretenimiento.

Para usar Android Auto y/o Apple CarPlay:

Para proyección con teléfono de cable

1. Descargue la aplicación Android Auto en su smartphone desde la tienda Google Play para los teléfonos que cuenten con Android 9 o anterior. No hace falta una aplicación para usar Apple CarPlay.
2. Conecte su teléfono Android o su iPhone de Apple usando el cable USB original del teléfono y conectándolo a un puerto de datos USB. Para lograr un mejor funcionamiento, es muy recomendable usar el cable USB de fábrica proporcionado por el fabricante, el cual se debería reemplazar cuando tenga un desgaste por uso significativo para mantener la calidad de la conexión. Los cables genéricos o de otras marcas pueden no funcionar.
3. Al conectar el teléfono por primera vez para activar Apple CarPlay o Android Auto, acepta los términos y condiciones tanto del sistema de infoentretenimiento, como del teléfono.
4. Siga las instrucciones del teléfono.

Los iconos de Android Auto y Apple CarPlay de la página de inicio se iluminarán dependiendo del teléfono inteligente. Tanto Android Auto como Apple CarPlay pueden reproducirse automáticamente al conectar el cable USB. De no suceder, toque el ícono de Android Auto o Apple CarPlay en la página de inicio para iniciar.

Pulse ⌂ En la consola central para volver a la página principal.

Para proyección con teléfono inalámbrico

Si está equipado, verifique que su teléfono sea compatible con el funcionamiento inalámbrico visitando la página de soporte de Google Android Auto o Apple CarPlay.

1. Descargue la aplicación Android Auto en su smartphone desde la tienda Google Play para los teléfonos que cuenten con Android 9 o anterior. No hace falta una aplicación para usar Apple CarPlay.
2. Para la primera conexión, existen dos maneras de configurar la proyección inalámbrica:
   - Conecte su teléfono Android o su iPhone de Apple usando el cable USB original del teléfono y conectándolo a un puerto de datos USB. Para lograr un mejor funcionamiento, es muy recomendable usar el cable USB de fábrica proporcionado por el fabricante, el cual se debería reemplazar cuando tenga un desgaste por uso significativo para mantener la calidad de la conexión. Los cables genéricos o de otras marcas pueden no funcionar.
   - Conectar el teléfono por Bluetooth. Vea *Bluetooth (Vinculación y uso de un teléfono para radio de nivel superior)* ⇨ *181* o *Bluetooth (Vinculación y uso de un teléfono para radio de nivel base)* ⇨ *186* o *Bluetooth (Vista general)* ⇨ *180*.
3. Compruebe que el Wi-Fi y el Bluetooth estén activados en el teléfono para que la proyección inalámbrica funcione.
4. Al conectar el teléfono por primera vez para activar Apple CarPlay o Android Auto, acepta los términos y condiciones tanto del sistema de infoentretenimiento, como del teléfono.
5. Siga las instrucciones del teléfono.

Los iconos de Android Auto y Apple CarPlay de la página de inicio se iluminarán dependiendo del teléfono inteligente. Tanto Android Auto como Apple CarPlay pueden reproducirse automáticamente al conectar el

cable inalámbrica. De no suceder, toque el ícono de Android Auto o Apple CarPlay en la página de inicio para iniciar.

CarPlay y/o Android Auto inalámbrico pueden sufrir interferencias ocasionales en el servicio debido a inconvenientes ajenos al Wi-Fi.

Para desconectar la proyección inalámbrica del teléfono:

1. Seleccione Settings (Ajustes) en la página de Inicio.
2. Seleccione Teléfono.
3. Seleccione ℹ o el ícono del lápiz que está junto al teléfono a desconectar.
4. Seleccione Desconectar.
5. Seleccione Desconectar teléfono.

Pulse ⌂ En la consola central para volver a la página principal.

Las funciones están sujetas a cambios. Para más información sobre como configurar Android Auto y Apple CarPlay en el vehículo, consulte el sitio web de su marca. Consulte *Cuenta en línea* ⇨ *491* para más detalles.

Android Auto es provisto por Google y está sujeto a los términos y las políticas de privacidad de Google. Apple CarPlay es provisto por Apple y está sujeto a los términos y las políticas de privacidad de Apple. Está sujeto a tarifas de planes de datos. Para obtener soporte para Android Auto y para comprobar si su teléfono es compatible, consulte https://support.google.com/androidauto. Para obtener soporte para Apple CarPlay y para comprobar si su teléfono es compatible, consulte www.apple.com/ios/carplay/. Apple y/o Google pueden cambiar o suspender la disponibilidad en cualquier momento. Android Auto, Android, Google, Google Play y otras marcas son marcas comerciales de Google Inc.; Apple CarPlay es una marca comercial de Apple Inc.

Pulse ⌂ en la consola central para salir de Android Auto o Apple CarPlay. Para volver a Android Auto o Apple CarPlay, mantenga pulsado ⌂ en la consola central.

Apple CarPlay se puede desactivar desde el sistema de infoentretenimiento. Para hacerlo, seleccione Inicio>Ajustes>Sistema>Teléfonos y luego Opciones del teléfono en la tarjeta del teléfono. Use las alternativas de On/Off para desconectar Apple CarPlay de dicho teléfono.

Apple CarPlay y Android Auto (Radio de nivel superior)

Si están equipados, las funciones de Android Auto y/o Apple CarPlay pueden estar disponibles por medio de un teléfono inteligente compatible. Si están disponibles, los iconos de Android Auto y Apple CarPlay pasarán de gris a color en la página de inicio de la pantalla de infoentretenimiento.

Para usar Android Auto y/o Apple CarPlay:

Para proyección con teléfono de cable

1. Descargue la aplicación Android Auto en su smartphone desde la tienda Google Play para los teléfonos que cuenten con Android 9 o anterior. No hace falta una aplicación para usar Apple CarPlay.
2. Conecte su teléfono Android o su iPhone de Apple usando el cable USB original del teléfono y conectándolo a un puerto de datos USB. Para lograr un mejor funcionamiento, es muy recomendable usar el cable USB de fábrica proporcionado por el fabricante, el cual se debería reemplazar cuando tenga un desgaste por uso significativo para mantener la calidad de la conexión. Los cables genéricos o de otras marcas pueden no funcionar.

3. Al conectar el teléfono por primera vez para activar Apple CarPlay o Android Auto, acepta los términos y condiciones tanto del sistema de infoentretenimiento, como del teléfono.
4. Siga las instrucciones del teléfono.

Los iconos de Android Auto y Apple CarPlay de la página de inicio se iluminarán dependiendo del teléfono inteligente. Tanto Android Auto como Apple CarPlay pueden reproducirse automáticamente al conectar el cable USB. De no suceder, toque el ícono de Android Auto o Apple CarPlay en la página de inicio para iniciar.

Pulse ⌂ En la consola central para volver a la página principal.

Para proyección con teléfono inalámbrico

Compruebe que su teléfono sea compatible con el funcionamiento inalámbrico visitando la página de soporte de Android Auto o Apple CarPlay.

1. Descargue la aplicación Android Auto en su smartphone desde la tienda Google Play para los teléfonos que cuenten con Android 9 o anterior. No hace falta una aplicación para usar Apple CarPlay.
2. Para la primera conexión, existen dos maneras de configurar la proyección inalámbrica:
   - Conecte su teléfono Android o su iPhone de Apple usando el cable USB original del teléfono y conectándolo a un puerto de datos USB. Para lograr un mejor funcionamiento, es muy recomendable usar el cable USB de fábrica proporcionado por el fabricante, el cual se debería reemplazar cuando tenga un desgaste por uso significativo para mantener la calidad de la conexión. Los cables genéricos o de otras marcas pueden no funcionar.
   - Conectar el teléfono por Bluetooth. Vea *Bluetooth (Vinculación y uso de un teléfono para radio de nivel superior)* ⇨ *181* o *Bluetooth (Vinculación y uso de un teléfono para radio de nivel base)* ⇨ *186* o *Bluetooth (Vista general)* ⇨ *180*.
3. Compruebe que el Wi-Fi y el Bluetooth estén activados en el teléfono para que la proyección inalámbrica funcione.
4. Al conectar el teléfono por primera vez para activar Apple CarPlay o Android Auto, acepta los términos y condiciones tanto del sistema de infoentretenimiento, como del teléfono.
5. Siga las instrucciones del teléfono.

Los iconos de Android Auto y Apple CarPlay de la página de inicio se iluminarán dependiendo del teléfono inteligente. Tanto Android Auto como Apple CarPlay pueden reproducirse automáticamente al conectar el cable inalámbrica. De no suceder, toque el ícono de Android Auto o Apple CarPlay en la página de inicio para iniciar.

CarPlay y/o Android Auto inalámbrico pueden sufrir interferencias ocasionales en el servicio debido a inconvenientes ajenos al Wi-Fi.

Para desconectar la proyección inalámbrica del teléfono:

1. Seleccione Settings (Ajustes) en la página de Inicio.
2. Selección de conexiones.
3. Seleccione Teléfonos.
4. Seleccione Opción.
5. Seleccione Desconectar.
6. Seleccione Desconectar teléfono.

Chevrolet Silverado 1500 Owner Manual (GMNA-Localizing-U.S./Canada/
Mexico/Paraguay-17382604) - 2024 - Source - 5/11/23

teléfono

Pulse ⌂ En la consola central para volver a la página principal.

Las funciones están sujetas a cambios. Para más información sobre como configurar Android Auto y Apple CarPlay en el vehículo, consulte el sitio web de su marca. Consulte *Cuenta en línea* ⇨ *491* para más detalles.

Android Auto es provisto por Google y está sujeto a los términos y las políticas de privacidad de Google. Apple CarPlay es provisto por Apple y está sujeto a los términos y las políticas de privacidad de Apple. Está sujeto a tarifas de planes de datos. Para obtener soporte para Android Auto y para comprobar si su teléfono es compatible, consulte https:/www.android.com/auto/compatibility. Para obtener soporte para Apple CarPlay y para comprobar si su teléfono es compatible, consulte www.apple.com/ios/carplay/. Apple y/o Google pueden cambiar o suspender la disponibilidad en cualquier momento. Google, Android, Android Auto, Google Maps y otras marcas son marcas comerciales de Google LLC.; Apple CarPlay es una marca comercial de Apple Inc.

Pulse ⌂ en la consola central para salir de Android Auto o Apple CarPlay. Para volver a Android Auto o Apple CarPlay, mantenga pulsado ⌂ en la consola central.

Apple CarPlay se puede desactivar desde el sistema de infoentretenimiento. Para hacerlo, seleccione Inicio>Ajustes>Conexiones>Teléfonos y luego Opciones del teléfono en la tarjeta del teléfono. Use las alternativas de On/Off para desconectar Apple CarPlay de dicho teléfono.

Ajustes

Ajustes (Radio base)

El menú de configuración puede organizarse en tres categorías. Seleccione la categoría deseada tocando Sistema, Apps o Vehículo.

Para acceder a los menús:

1. Toque Ajustes en la página inicial en la pantalla del infoentretenimiento.
2. Toque la categoría deseada para mostrar una lista de opciones disponibles.
3. Toque para seleccionar la configuración de funciones deseada.
4. Toque las opciones de la pantalla de infoentretenimiento para activar o desactivar una función.
5. Toque ✕ para ir la nivel superior del menú Ajustes.

"Sistema"

El menú puede contener los siguientes:

Hora / Fecha

Permite la configuración del reloj.

Idioma (Language)

Establece el idioma de visualización de la pantalla del infoentretenimiento. También puede usar el idioma seleccionado para el reconocimiento de voz y la realimentación por audio.

Teléfonos

Permite conectar un teléfono móvil o una fuente de dispositivo móvil diferente, desconectar un teléfono o dispositivo móvil o eliminar un teléfono o dispositivo móvil.

Redes Wi-Fi

Muestra las redes Wi-Fi disponibles y la conectada.

Si no hay un paquete de datos 4G LTE en el vehículo, el sistema de infoentretenimiento se puede conectar a una red Wi-Fi protegida externa, como la de un dispositivo móvil o router hogareño, para utilizar los servicios conectados.

Punto Acceso Wi-Fi

Permite ajustar las diversas funciones del Wi-Fi.

Pantalla

Permite ajustar la pantalla del infoentretenimiento.

Sonidos

Permite modificar los sonidos del sistema de infoentretenimiento.

Favoritos

Permite modificar los ajustes de los favoritos del infoentretenimiento.

Preferencias

Permite que el sistema de infoentretenimiento deshabilite o habilite la descarga de nuevas actualizaciones en segundo plano.

Acerca de

Muestra la información del software del sistema de infoentretenimiento.

Regresar a Configuración de fábrica

Permite restablecer los ajustes del sistema de infoentretenimiento en el vehículo.

Aplicaciones

El menú puede contener los siguientes:

Android Auto

Permite interactuar directamente con un dispositivo móvil en la pantalla del infoentretenimiento. Vea *Apple CarPlay y Android Auto (Radio base)* ⇨ *189* o *Apple CarPlay y Android Auto (Radio de nivel superior)* ⇨ *191*.

Apple CarPlay

Permite interactuar directamente con su dispositivo móvil en la pantalla del infoentretenimiento. Vea *Apple CarPlay y Android Auto (Radio base)* ⇨ *189* o *Apple CarPlay y Android Auto (Radio de nivel superior)* ⇨ *191*.

Audio

Permite modificar los diferentes ajustes de audio.

Teléfono

Permite modificar los diferentes ajustes del teléfono.

Vehículo

El menú puede contener los siguientes:

Recordatorio de asiento trasero

Emite una campanilla y un mensaje cuando se abre una puerta trasera antes o durante el funcionamiento del vehículo.

Clima y calidad de aire

Permite modificar los diferentes ajustes de la climatización.

Sistemas de colisión/detección

Permite modificar los diferentes ajustes del sistema de asistencia al conductor.

Ajustes de Comodidad

Permite modificar los diferentes ajustes de comodidad y conveniencia.

Iluminación

Permite modificar los diferentes ajustes de iluminación.

Seguros eléctricos de las puertas

Permite modificar los diferentes ajustes del bloqueo de las puertas.

Chevrolet Silverado 1500 Owner Manual (GMNA-Localizing-U.S./Canada/
Mexico/Paraguay-17382604) - 2024 - Source - 5/11/23

Bloqueo, desbloqueo y arranque rem.

Permite modificar los diferentes ajustes del bloqueo remoto.

Altura de la Carrocería

Permite establecer diferentes ajustes de altura de marcha.

Power Assist Steps (Escalones eléctricos de asistencia)

Permite establecer diferentes ajustes de estribos.

Posición de Asientos

Permite modificar los diferentes ajustes de los asientos.

Suspensión

Permite modificar los diferentes ajustes de suspensión.

Modo Remolque

Permite modificar los diferentes ajustes de remolque.

Conductor Adolescente

Vea *Conductor adolescente* ⇨ *198*.

Modo Valet

Este control bloquea el sistema de infoentretenimiento y los controles del volante. Puede también limitar el acceso a los espacios de almacenamiento del vehículo, si están equipados.

Para habilitar el modo valet:

1. Introduzca un código de cuatro dígitos en el teclado.
2. Seleccione "Ingresar" para ir a la pantalla de confirmación.
3. Vuelva a introducir el código de cuatro dígitos.

Toque Bloquear o Desbloquear para bloquear o desbloquear el sistema. Toque Back para volver al menú anterior.

Ajustes (Radio de nivel superior)

Para acceder a los menús de Ajustes:

1. Toque Ajustes en la página inicial en la pantalla del infoentretenimiento.
2. Toque la categoría deseada para mostrar una lista de opciones disponibles.
3. Toque para seleccionar la configuración de funciones deseada.
4. Toque las opciones de la pantalla de infoentretenimiento para activar o desactivar una función.
5. Toque < para volver.

El menú de ajustes puede contener los siguientes:

Conexiones

El menú puede contener los siguientes:

Teléfonos

Permite conectar un teléfono móvil o una fuente de dispositivo móvil diferente, desconectar un teléfono o dispositivo móvil o eliminar un teléfono o dispositivo móvil.

Redes Wi-Fi

Muestra las redes Wi-Fi disponibles y la conectada.

Punto Acceso Wi-Fi

Permite ajustar las diversas funciones del Wi-Fi.

Vehicle-to-Phone Sharing (Compartir entre vehículo y teléfono)

Permite que las aplicaciones de GM utilicen datos del vehículo en los teléfonos incluidos en la lista.

Trusted Device (Dispositivo de confianza)

Permite configurar un teléfono como dispositivo de confianza para establecer un canal de comunicación segura entre el teléfono y el vehículo para utilizar funciones convenientes como desbloqueo instantáneo de perfil e inicio de sesión en cuenta. Si está cerca, se reconocerá automáticamente al dispositivo de confianza mediante una conexión exclusiva por Bluetooth. Se precisa la aplicación móvil MyBrand.

Vehículo

El menú puede contener los siguientes:

Conductor Adolescente

Vea *Conductor adolescente* ⇨ *198*.

Recordatorio de asiento trasero

Emite una campanilla y un mensaje cuando se abre una puerta trasera antes o durante el funcionamiento del vehículo.

Abrochar el Cinturón para Conducir

Esta característica puede impedir salir de Estacionamiento cuando el cinturón de seguridad del conductor y, si corresponde, el del pasajero delantero no está abrochado. Vea *Abrochar el cinturón para conducir* ⇨ *57*.

Clima y calidad de aire

Permite modificar los diferentes ajustes de la climatización.

Sistemas de colisión/detección

Permite modificar los diferentes ajustes del sistema de asistencia al conductor.

Ajustes de Comodidad

Permite modificar los diferentes ajustes de comodidad y conveniencia.

Iluminación

Permite modificar los diferentes ajustes de iluminación.

Seguros eléctricos de las puertas

Permite modificar los diferentes ajustes del bloqueo de las puertas.

Bloqueo, desbloqueo y arranque rem.

Permite modificar los diferentes ajustes del bloqueo remoto.

Altura de la Carrocería

Permite establecer diferentes ajustes de altura de marcha.

Power Assist Steps (Escalones eléctricos de asistencia)

Permite establecer diferentes ajustes de estribos.

Posición de Asientos

Permite modificar los diferentes ajustes de posición de los asientos.

Suspensión

Permite modificar los diferentes ajustes de suspensión.

Modo Remolque

Permite modificar los diferentes ajustes de remolque.

Apps and Permissions (Aplicaciones y permisos)

Muestra una lista de aplicaciones instaladas y los permisos utilizados.

Date / Time (Fecha / hora)

Permite la configuración del reloj.

Pantalla

Permite ajustar la pantalla del infoentretenimiento.

Sonidos

Permite modificar los sonidos del sistema de infoentretenimiento.

Usuarios

Modifica los usuarios del sistema de infoentretenimiento.

Cuentas

Permite agregar o ajustar las cuentas de usuario.

Privacidad

El menú puede contener los siguientes:

Servicios de localización

Toque para ver la pantalla Servicios de localización.

App permissions (Permisos de aplicaciones)

Toque para ver la pantalla Permission manager (Administrador de aplicaciones).

GM Privacy Statement (Declaración de privacidad de GM)

Toque para ver la pantalla GM Privacy Statement (Declaración de privacidad de GM).

Google legal (Condiciones legales de Google)

Toque para ver la pantalla Google legal (Condiciones legales de Google).

"Espacio de almacenamiento"

Este menú muestra la información de almacenamiento en el sistema de infoentretenimiento.

Security

Este menú permite modificar los ajustes de seguridad del infoentretenimiento.

"Sistema"

El menú puede contener los siguientes:

Idioma (Language)

Así configurará el idioma que se usará en la pantalla de infoentretenimiento.

Keyboard & speech (Teclado y voz)

Toque para cambiar la configuración del teclado y del habla.

Quick Startup (Inicio rápido)

Permite al sistema de infoentretenimiento recuperar rápidamente su última sesión.

Con el vehículo estacionado, mantenga pulsado durante 15 segundos el botón para silenciar/finalizar llamada en el volante para reiniciar el sistema de infoentretenimiento.

Reset Options (Restablecer Opciones)

Toque para cambiar la configuración de reinicio.

TTY Mode (Modo TTY)

Toque para activar o desactivar.

Acerca de

Toque para ver la información del software del sistema de infoentretenimiento.

Legal Information (Información legal)

Toque para ver la información legal y de licencia.

Actualizaciones

Este menú permite modificar los ajustes de actualización del vehículo.

Google

Este menú permite modificar los ajustes de Google.

Conductor adolescente

Si está equipado, esto permite que se registren varias llaves para los conductores principiantes para fomentar hábitos de conducción seguros. Cuando el vehículo arranca con una llave de conductor adolescente, activará automáticamente ciertos sistemas de seguridad, permitirá el ajuste de ciertas funciones y limitará el uso de otras. La tarjeta de reportes registrará datos del vehículo acerca del comportamiento de manejo para poder revisarlos después. Cuando se arranca el vehículo con una llave registrada, el centro de información para el conductor (DIC) muestra un mensaje diciendo que está activo el Teen Driver (Conductor adolescente).

Para acceder:

1. Toque Ajustes en la Página de inicio, luego toque Vehicle (Vehículo) y luego Conductor Adolescente.
2. Cree un número de identificación personal (PIN) eligiendo un PIN de cuatro dígitos. Vuelva a introducir el PIN para confirmar. Para cambiar el PIN, toque Cambiar PIN.

Necesita el PIN para:

- Configurar/agregar o eliminar llaves.
- Cambiar la configuración de Conductor Adolescente.
- Cambiar o borrar el PIN de Conductor Adolescente.
- Acceder o borrar datos de la Tarjeta de reporte.

Configurar/agregar llaves que activen Conductor adolescente y asignar restricciones a las llaves:

Se puede registrar cualquier llave del vehículo, hasta un máximo de ocho llaves. Marque la llave para diferenciarla de las otras.

Para un sistema de encendido a pulsador:

1. Haga arrancar el vehículo.
2. Para transmisiones automáticas, el vehículo debe estar en P (Estacionamiento). Para transmisiones manuales, el vehículo debe estar detenido y con el freno de mano activado.
3. En el menú Settings (Ajustes), toque Vehicle (Vehículo) y luego Conductor Adolescente.
4. Ingrese el PIN.
5. Coloque la llave remota que quiere registrar en la cavidad para transmisores. No es necesario que sea la llave que se usó para arrancar el vehículo. Consulte en *Operación de la llave remota* ⇨ *12* la ubicación del bolsillo del transmisor.
6. En el menú Conductor Adolescente, toque Configurar llaves o Agregar/eliminar llaves de Conductor adolescente.
   - Si la llave remota no se registró anteriormente, se muestra la opción para agregarla. Toque Add (Agregar) y aparecerá un mensaje de confirmación. Siempre que se use esta llave remota para operar el vehículo, se aplicarán las restricciones de Conductor adolescente.
   - Si la llave remota ya se registró anteriormente, se muestra la opción para eliminarla. Si se toca Remove (Eliminar), la llave remota dejará de estar registrada. Se muestra un mensaje de confirmación y las restricciones de Conductor adolescente quedan canceladas para cuando se use esta llave remota para operar el vehículo.

En vehículos con encendido a pulsador, si hay una llave registrada como Conductor Adolescente y otra llave no registrada como Conductor Adolescente presentes durante el encendido, el vehículo reconocerá la llave que no es Conductor Adolescente para encender el vehículo. Los ajustes Conductor Adolescente no se activarán.

Para sistema de encendido por llave:

1. Haga arrancar el vehículo.
2. Para transmisiones automáticas, el vehículo debe estar en P (Estacionamiento). Para transmisiones manuales, el vehículo debe estar detenido y con el freno de mano activado.
3. En el menú Settings (Ajustes), toque Vehicle (Vehículo) y luego Conductor Adolescente.
4. Ingrese el PIN.
5. Toque Configurar llaves o Agregar/eliminar llaves de Conductor adolescente. EL sistema muestra las instrucciones para registrar o de-registrar una llave. Aparece un mensaje de confirmación.

Administrar Configuración o Teen Driver Settings (Ajustes de Conductor adolescente)

Según las opciones de su vehículo, es posible que se muestren los siguientes ítems de menú:

Abrochar el Cinturón para Conducir : Cuando se activa, la función Abrocharse el cinturón para conducir evita que el conductor saque la palanca de cambios de P (Estacionamiento) por un período de tiempo luego de haber presionado el pedal del freno si el conductor, o en algunos vehículos, el acompañante detectado, no se ha abrochado el cinturón de seguridad. En algunos vehículos, la función de Abrocharse el cinturón para conducir permanece siempre activa cuando está activo un Conductor adolescente, lo que no se puede configurar. Vea *Abrochar el cinturón para conducir* ⇨ 57.

Límite de vol. de audio : Permite ajustar el audio a cierto volumen máximo. Activa o desactiva el límite del volumen de audio. Use las flechas para elegir el máximo nivel permitido del volumen del audio. En algunos sistemas de infoentretenimiento, toque Set Audio Volume Limit (Establecer el límite del volumen de audio) para elegir el máximo nivel de volumen de audio permitido.

Ajustar límite de volumen de audio : Use las flechas para elegir el máximo nivel permitido del volumen del audio.

Límite de Velocidad Conductor Adolescente : Limita la velocidad máxima del vehículo. Cuando el limitador de velocidad está activado y el vehículo se pone en marcha con una llave de conductor adolescente, el DIC muestra un mensaje indicando que la velocidad máxima está limitada.

En ciertos vehículos, cuando se activa el limitador de velocidad, la aceleración máxima del vehículo también quedará limitada. El DIC mostrará un mensaje avisando que la aceleración está limitada.

Advertencia de Vel. Conductor Adolescente. : Muestra una advertencia en el DIC cuando se excede la velocidad seleccionada. Activa o desactiva la advertencia de velocidad y elije el nivel de advertencia de velocidad deseado. Al advertencia de velocidad no limita la velocidad del vehículo. En algunos sistemas de infoentretenimiento, toque Set Teen Driver Speed Warning (Establecer advertencia de velocidad para Conductor adolescente) para establecer la velocidad de advertencia.

Ajustar Advertencia de Vel. de Conductor Adolescente : Elija el nivel de advertencia de velocidad deseado. Al advertencia de velocidad no limita la velocidad del vehículo.

Filtro de Contenido Explícito de SiriusXM : Permite activar o desactivar el Filtro de Contenido Explícito de SiriusXM. Cuando está activado, el conductor adolescente no podrá escuchar emisoras de SiriusXM que tengan contenido explícito, y el cambio de la selección de Filtro de Contenido Explícito en los Ajustes del audio no estará disponible.

Cuando el Teen Driver (Conductor adolescente) está activo:

- Si está equipado, la radio se silenciará cuando el cinturón de seguridad del conductor, y en algunos vehículos también el del acompañante, no está abrochado. El audio de cualquier dispositivo vinculado con el vehículo también se silenciará.
- Si se coloca un objeto sobre el asiento del acompañante, tal como un maletín, un bolso, una bolsa de compras, una computadora portátil u otro dispositivo electrónico, podría hacer que el sistema sensor de acompañante detecte erróneamente la presencia de un acompañante sin el cinturón de seguridad abrochado y, por lo tanto, silenciar la radio. Si esto ocurre, quite el objeto del asiento. Vea *Sistema de detección del acompañante* ⇨ *70*.
- Algunos sistemas de seguridad, tales como el Frenado automático de emergencia, si está equipado, no se pueden desactivar.
- El ajuste de distancia del control de velocidad crucero adaptativo y el momento de alerta de la alerta de colisión frontal, si está equipado, no se pueden cambiar.
- Al tratar de cambiar una característica de seguridad que no es configurable en Conductor adolescente, la característica puede grisarse o eliminarse del menú de infoentretenimiento, o el DIC muestra un mensaje que indica que Conductor adolescente está activa y la acción no está disponible.
- Super Cruise o Ultra Cruise, si está equipado, no estará disponible.
- Advertencia mejorada de poco combustible (si está equipado) – Cuando el vehículo tiene poco combustible, la luz de combustible bajo en el cuadro de instrumentos parpadea y la advertencia de poco combustible del DIC no se puede descartar.
- No lleve un remolque si está equipado con el Frenado automático de emergencia.

Tarjeta de reporte

El propietario del vehículo debe obtener el consentimiento del conductor para registrar ciertos datos del vehículo cuando el vehículo se conduce con una llave registrada como Teen Driver (Conductor adolescente). Existe una sola Tarjeta de reporte por vehículo. Los datos solo se graban cuando se usa una llave registrada para Teen Driver (Conductor adolescente) para operar el vehículo.

Los datos del Tarjeta de reporte se recolectan desde el momento en que se activa la Conductor Adolescente o desde la última vez en que se reinició el Tarjeta de reporte. Se pueden registrar los siguientes datos:

- Distancia conducida – la distancia total conducida.
- Velocidad máxima – la velocidad máxima detectada del vehículo.
- Advertencias de exceso de velocidad – la cantidad de veces que se excedió la advertencia de velocidad.

- Wide Open Throttle (Pedal a fondo) – la cantidad de veces que el pedal del acelerador se pisó casi hasta el fondo.
- Avisos de colisión delantera (si está equipado) - la cantidad de veces que se le avisó al conductor que estaba acercándose demasiado rápido a un vehículo de adelante, con el riesgo potencial de chocar.
- Frenado automático en avance, también llamado Automatic Emergency Braking (Frenado de emergencia automático) (si está equipado) – cantidad de veces que el vehículo detectó que era inminente una colisión delantera y aplicó los frenos.
- Frenado automático en marcha atrás (si está equipado) – cantidad de veces que el vehículo detectó que era inminente una colisión trasera y aplicó los frenos.
- Control de tracción – La cantidad de veces que se activó el Traction Control System (Sistema de control de tracción) para reducir el patinaje de las ruedas o la pérdida de tracción.
- Control de estabilidad – la cantidad de eventos que requirieron el uso del control electrónico de estabilidad.
- Sistema de Frenos Antibloqueo Activo – La cantidad de activaciones del Sistema de Frenos Antibloqueo.
- Alertas por conducir demasiado pegado (si está equipado) - la cantidad de veces que se alertó al conductor por seguir a un vehículo de adelante demasiado cerca.

Report Card Data (Datos de la tarjeta de reportes)

Se guardan datos acumulativos de todos los viajes hasta que la tarjeta de reportes se restablezca o hasta que se haya excedido el conteo máximo. Si se excede el conteo máximo para un elemento de una línea de la tarjeta de reportes, ese elemento no se volverá a actualizar en la tarjeta de reportes hasta que se haya restablecido. Cada ítem registra un máximo de 1.000 datos. La distancia conducida registra un máximo de 64 374 km (40,000 mi).

Para borrar el Report Card data (Datos de la tarjeta de reportes), realice una de las siguientes opciones:

- En la pantalla Tarjeta de reporte, toque Reiniciar.
- Toque Clear PIN and All Teen Driver Keys (Borrar PIN y todas las teclas de conductor adolescente) en el menú Conductor Adolescente. Esto también de-registra cualquier llave Conductor Adolescente y borra el PIN.

Olvido de PIN

Consulte con su concesionario para reiniciar el PIN.

Acuerdos de marcas comerciales y licencias

Información de la FCC

Vea *Declaración de radiofrecuencia* ⇨ *495*.



"Made for iPhone" (Hecho para iPhone) significa que se ha diseñado un accesorio electrónico para conectarse específicamente a iPhone y que el desarrollador ha certificado que cumple las normas de funcionamiento de Apple. Apple no acepta responsabilidad alguna por el funcionamiento de este dispositivo o su conformidad con las normas legislativas y de

seguridad. Tenga en cuenta que el uso de este accesorio con iPhone puede afectar al funcionamiento inalámbrico. iPhone es una marca comercial de Apple Inc., registrada en los Estados Unidos y otros países.

La duración de la prueba y la disponibilidad del servicio pueden variar por modelo, año del modelo o acabado. El servicio cesará automáticamente al finalizar su período de suscripción de prueba a menos que usted decida continuar el servicio. Si no desea disfrutar su prueba, puede cancelarla llamando al número indicado a continuación. Todos los servicios de SiriusXM requieren una suscripción y SiriusXM vende cada uno por separado después del período de prueba. Servicio sujeto al Acuerdo del usuario y la Política de privacidad de SiriusXM aplicable, visite www.siriusxm.com (EE.UU.) o www.siriusxm.ca (Canadá) para conocer los términos completos y cómo cancelarlo, lo que incluye llamar al 1-866-635-2349 (EE.UU.) o 1-888-539-7474 (Canadá). Algunos servicios y características están sujetos a las capacidades del dispositivo y la disponibilidad en la ubicación. El contenido varía según el paquete de suscripción a SiriusXM. Todos los cargos, contenido y características están sujetos a cambio.

SiriusXM con 360L: Algunas características, incluidos el contenido de streaming y las recomendaciones sobre qué escuchar, requieren un plan OnStar Connected Access y pueden variar según el modelo del vehículo. El contenido varía según el plan de suscripción a SiriusXM. Los servicios de vehículos conectados de GM varían según el modelo del vehículo y requieren un plan de servicio activo, un sistema eléctrico en funcionamiento, recepción celular y señal GPS. Consulte los detalles y las limitaciones en onstar.com.

SiriusXM, Pandora, Stitcher y todos los logotipos relacionados son marcas comerciales de Sirius XM Radio Inc. y sus subsidiarias respectivas.

El servicio satelital SiriusXM solo está disponible en los 48 estados contiguos de Estados Unidos (y Puerto Rico con disponibilidad limitada) y Canadá.

En Canadá: En latitudes extremas del norte puede producirse cierta degradación del servicio. La misma está más allá del control de SiriusXM.

Aviso sobre lenguaje explícito: Los canales con lenguaje explícito frecuente están indicados con una "XL" a continuación del nombre del canal. Se dispone de programas aptos para la familia contactando a SiriusXM:

- Clientes de EE.UU. — Visitar www.siriusxm.com o llamar al 1-888-601-6296.
- Clientes de Canadá — Visitar www.siriusxm.ca o llamar al 1-877-438-9677.

Se prohíbe copiar, descompilar, desensamblar, realizar ingeniería inversa, hackear, manipular o hacer disponible de cualquier otra manera cualquier tecnología o software incorporados a los receptores compatibles con el SiriusXM Satellite Radio System o que soportan el sitio web de SiriusXM, el servicio en línea o cualquier parte de su contenido.

Requisitos generales:

1. Para todos los productos que incorporan la Tecnología SiriusXM se requiere un Acuerdo de Licencia otorgado por SiriusXM y/o para el uso de cualquiera de las marcas SiriusXM a fabricar, distribuir o comercializar en el Área de Servicio de SiriusXM.
2. Para productos a distribuir, comercializar y/o vender en Canadá, se requiere un acuerdo por separado con Sirius XM Canada Inc.



La tecnología TouchSense y la Serie 1000 del sistema TouchSense están patentados por Immersion Corporation. El sistema TouchSense 1000 está protegido por una o más patentes de los EE.UU. mencionadas en la siguiente dirección: www.immersion.com/patent-marking.html, y tiene otras patentes pendientes.

Bose

Bose, AudioPilot y Bose Centerpoint Surround son marcas registradas de Bose Corporation en EE.UU. y otros países.

Bluetooth

La marca y los logotipos con la palabra Bluetooth® son de propiedad de Bluetooth SIG, Inc. y todo el uso que General Motors hace de las mismas es un uso autorizado. Las demás marcas y nombres comerciales son propiedad de sus respectivos propietarios.

Java

Java es una marca registrada de Oracle y/o sus afiliadas.

MPEG4–AVC (H.264)

SE OTORGA LICENCIA DE ESTE PRODUCTO BAJO LA LICENCIA DE LA CARTERA DE PATENTES DE AVC PARA USO PERSONAL Y NO COMERCIAL DE UN CONSUMIDOR PARA (i) CODIFICAR VIDEO EN CONFORMIDAD CON LA NORMA AVC ("VIDEO AVC") Y/O (ii) DECODIFICAR VIDEO AVC QUE FUE CODIFICADO POR UN CONSUMIDOR QUE REALIZA UNA ACTIVIDAD PERSONAL Y NO COMERCIAL Y/O FUE OBTENIDO DE UN PROVEEDOR DE VIDEO CON LICENCIA PARA PROVEER VIDEO AVC. NO SE OTORGA NI DEBE IMPLICARSE NINGUNA LICENCIA PARA NINGÚN OTRO USO. PUEDE OBTENER INFORMACIÓN ADICIONAL DE MPEG LA, LLC. ACCEDA A HTTPS://WWW.MPEGLA.COM.

VC-1

SE OTORGA LICENCIA DE ESTE PRODUCTO BAJO LA LICENCIA DE LA CARTERA DE PATENTES DE VC-1 PARA USO PERSONAL Y NO COMERCIAL DE UN CONSUMIDOR PARA (i) CODIFICAR VIDEO EN CONFORMIDAD CON LA NORMA VC-1 ("VIDEO VC-1") Y/O (ii) DECODIFICAR VIDEO VC-1 QUE FUE CODIFICADO POR UN CONSUMIDOR QUE REALIZA UNA ACTIVIDAD PERSONAL Y NO COMERCIAL Y/O FUE OBTENIDO DE UN PROVEEDOR DE VIDEO CON LICENCIA PARA PROVEER VIDEO VC-1. NO SE OTORGA NI DEBE IMPLICARSE NINGUNA LICENCIA PARA NINGÚN OTRO USO. PUEDE OBTENER INFORMACIÓN ADICIONAL DE MPEG LA, LLC. ACCEDA A HTTPS://WWW.MPEGLA.COM.

MPEG4-Visual

SE PROHÍBE EL USO DE ESTE PRODUCTO DE NINGUNA MANERA CONFORME A LA NORMA MPEG-4 VISUAL, EXCEPTO PARA USO POR UN CONSUMIDOR QUE REALIZA ACTIVIDADES PERSONALES Y NO COMERCIALES.

MP3

Tecnología de codificación de audio MPEG Layer-3 con licencia de Fraunhofer IIS y Thomson.

WMV/WMA

Este producto incluye tecnología propiedad de Microsoft Corporation y cuenta con una patente de Microsoft Licensing, GP. Queda prohibido el uso o la distribución de tal tecnología fuera de este producto sin una licencia de Microsoft Corporation y/o de Microsoft Licensing, GP, según sea el caso.

Chevrolet Silverado 1500 Owner Manual (GMNA-Localizing-U.S./Canada/
Mexico/Paraguay-17382604) - 2024 - Source - 5/11/23

Climatización

Sistemas de climatización
Sistemas de climatización 205
Sistema de climatización automática dual 208

Salidas de ventilación
Salidas de ventilación 211

Mantenimiento
Filtro de polen 212
Servicio 213

Sistemas de climatización

La calefacción, la refrigeración y la ventilación del vehículo se pueden controlar mediante este sistema.

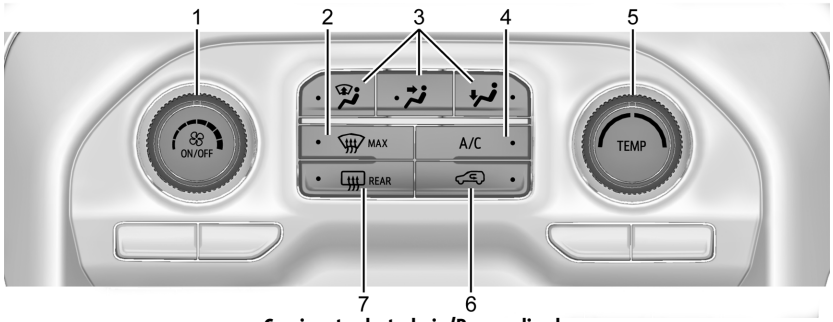

Camioneta de trabajo/Personalizada

1. Control del ventilador/Botón de encendido
2. Descarchado máximo
3. Controles del modo de difusión del aire
4. A/C (Aire acondicionado)
5. TEMP (Control de temperatura)
6. Recirculación
7. Desempañador de la luneta trasera (si está equipado) o espejos calefaccionados (si están equipados)

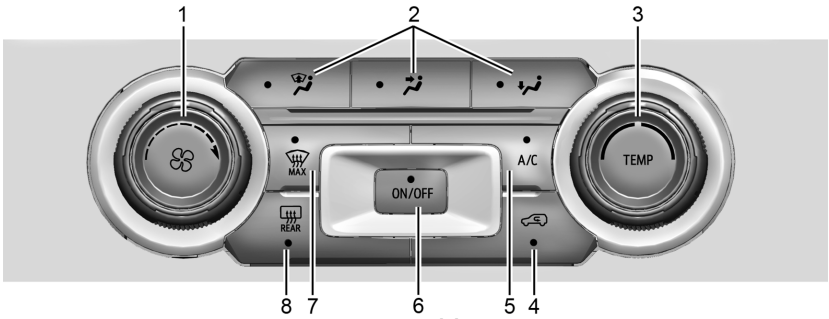

Otros modelos

1. Control del ventilador
2. Controles del modo de difusión del aire
3. TEMP (Control de temperatura)
4. Recirculación
5. A/C (Aire acondicionado)
6. Botón de encendido
7. Descarchado máximo
8. Desempañador de la luneta trasera (si está equipado) o espejos calefaccionados (si están equipados)

: Gire en sentido horario o antihorario para aumentar o disminuir la velocidad del ventilador. En algunos modelos, pulse el control del ventilador para encender o apagar el sistema de control de la climatización.

TEMP : Gire en sentido horario o antihorario para aumentar o disminuir la temperatura dentro del vehículo.

Controles del modo de difusión del aire : Pulse , o para cambiar la dirección del flujo de aire. Se puede seleccionar cualquier combinación de los tres controles. Se enciende una luz indicadora en el botón del modo seleccionado.

Para cambiar el modo actual, seleccione uno o más de los siguientes. Se enciende una luz indicadora:

: El aire se dirige al parabrisas, a las salidas del aire acondicionado laterales y las salidas de aire de las ventanillas laterales.

: El aire se dirige a las salidas del aire acondicionado.

: El aire se dirige a las salidas del piso y parte del aire se envía a las salidas del parabrisas, del aire acondicionado laterales y de las ventanillas laterales.

MAX : El aire se dirige al parabrisas y, si el ventilador no se encuentra ya en una velocidad superior a la media, el mismo funcionará a la velocidad máxima. Este modo anula el modo anterior seleccionado y elimina la niebla o la escarcha del parabrisas más rápidamente. Cuando se vuelve a pulsar el control, el sistema vuelve a la configuración del modo y a la velocidad del ventilador anteriores.

Para lograr mejores resultados, retire toda la nieve y el hielo del parabrisas antes del desempañado.

Chevrolet Silverado 1500 Owner Manual (GMNA-Localizing-U.S./Canada/
Mexico/Paraguay-17382604) - 2024 - Source - 5/11/23

: Pulse para iniciar la recirculación. Se enciende una luz indicadora. El aire se recircula para enfriar rápidamente el interior del vehículo. Se puede usar también para contribuir a reducir el ingreso aire exterior y los olores que entran al vehículo.

Evite usar la recirculación durante períodos prolongados en condiciones de frío o humedad. El uso de la recirculación en condiciones de frío o humedad puede ocasionar que se empañen las ventanas.

Aire acondicionado : Pulse para encender y apagar el aire acondicionado. Se enciende una luz indicadora para mostrar que el acondicionador de aire está habilitado. Si se apaga el ventilador, no funciona el acondicionador de aire. La luz A/C queda encendida incluso si las temperaturas exteriores están por debajo del punto de congelación.

Desempañador de luneta trasera

REAR : Si está equipado, pulse para encender o apagar el desempañador de la luneta trasera. Se enciende una luz indicadora para mostrar que el desempañador de luneta trasera está funcionando.

El desempañador de la luneta trasera solo funciona con el motor en marcha.
El desempañador se apaga si el vehículo se apaga o se coloca en modo de accesorios.

Si está equipado con espejos exteriores calefaccionados, pulse para activarlos o desactivarlos. Vea *Espejos retrovisores calefaccionados* ⇨ *36*.

Atención

El uso de una hoja de afeitar u otro objeto filoso para limpiar el interior de la luneta trasera puede dañar el desempañador de luneta trasera. La garantía del vehículo no cubre la reparación. No limpie el interior de la luneta trasera con objetos filosos.

Sistema de climatización automática dual

La calefacción, la refrigeración y la ventilación del vehículo se pueden controlar mediante este sistema.

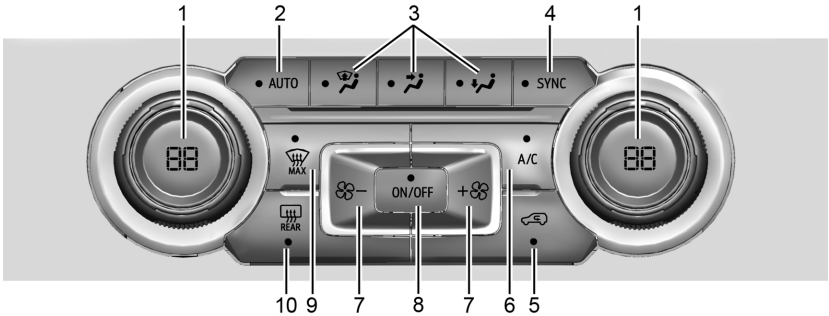

1. Controles de temperatura del conductor y los pasajeros
2. AUTO (Operación automática)
3. Controles del modo de difusión del aire
4. SYNC (Temperatura sincronizada)
5. Recirculación
6. A/C (Aire acondicionado)
7. Control del ventilador
8. Botón de encendido
9. Descarchado máximo
10. Desempañador de la luneta trasera (si está equipado) o espejos calefaccionados (si están equipados)

Pantalla de control de la climatización

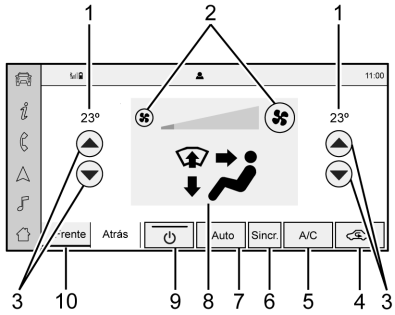

Se muestra la gama alta

1. Configuración de temperatura del conductor y del pasajero
2. Control del ventilador
3. Controles de temperatura del conductor y los pasajeros
4. Recirculación
5. A/C (Aire acondicionado)
6. Sync (Temperatura sincronizada)
7. Auto (Operación automática)
8. Controles del modo de difusión del aire
9. On/Off (Encendido/Apagado)
10. Selección de clima delantero

Los ajustes de ventilador, el modo de suministro de aire, el aire acondicionado, las temperaturas del conductor y de los pasajeros y los ajustes Sync se pueden controlar tocando CLIMATE en la página de inicio de infoentretenimiento. Se puede efectuar entonces una selección en la página del control de la climatización delantera que se visualiza.

Los ajustes de velocidad de ventilación aparecen brevemente en la pantalla al ajustar los controles de climatización del panel central.

Operación automática

El sistema controla automáticamente la velocidad del ventilador, la difusión de aire, el aire acondicionado y la recirculación a fin de calefaccionar o refrigerar el vehículo a la temperatura deseada.

Cuando AUTO está encendido, las cuatro funciones operan automáticamente. Cada función también se puede ajustar manualmente y se muestra el ajuste seleccionado. Las funciones que no se ajusten manualmente seguirán siendo controladas automáticamente, incluso si el indicador AUTO no está encendido.

Para funcionamiento automático:

1. Pulse AUTO.
2. Ajuste la temperatura. Espere que el sistema se estabilice. Ajuste la temperatura como sea necesario para su mayor comodidad.

Para mejorar el rendimiento de combustible y para enfriar el vehículo más rápidamente, la recirculación puede seleccionarse automáticamente cuando hace mucho calor.

La luz de recirculación no se enciende cuando se controla automáticamente. Para conocer más detalles, consulte en "Operación manual".

Operación manual

: Pulse para aumentar o disminuir la velocidad del ventilador. El ajuste de a velocidad del ventilador aparece en la pantalla principal. Pulsando cualquiera de los botones se cancela el control automático del ventilador y pasa a controlarse manualmente.

Pulse AUTO para volver a la operación automática.

Control de temperatura del conductor y los pasajeros : La temperatura puede ajustarse por separado para el conductor y el pasajero.

Gire la perilla en sentido horario o antihorario para aumentar o disminuir el ajuste de temperatura del asiento del conductor o los pasajeros. La pantalla de temperatura del lado del conductor o del pasajero muestra el aumento o disminución del ajuste de temperatura.

SYNC (Sincronización) : Pulse para vincular el ajuste de temperatura del pasajero al ajuste del conductor. Se encenderá la luz indicadora SYNC. Cuando se ajusta la configuración del pasajero, se apaga el indicador SYNC.

Control del modo de difusión del aire : Pulse , , o para cambiar la dirección del flujo de aire. Se puede seleccionar cualquier combinación de los tres controles. Se enciende una luz indicadora en el botón del modo seleccionado.

Al cambiar el modo se cancela la operación automática y el sistema pasa al modo manual. Pulse AUTO para volver a la operación automática.

Para cambiar el modo actual, seleccione uno o más de los siguientes:

: El aire se dirige al parabrisas, a las salidas del aire acondicionado laterales y a las salidas de aire de las ventanas laterales.

: El aire se dirige a las salidas del aire acondicionado.

: El aire se dirige a las salidas del piso y parte del aire se envía a las salidas del parabrisas, del aire acondicionado laterales y de las ventanas laterales.

MAX : El aire se dirige al parabrisas y, si el ventilador no se encuentra ya en una velocidad superior a la media, el mismo funcionará a la velocidad máxima. Este modo anula el modo anterior seleccionado y elimina la niebla o la escarcha del parabrisas más rápidamente. Cuando se vuelve a pulsar el control, el sistema vuelve a la configuración del modo y a la velocidad del ventilador anteriores.

Para lograr mejores resultados, retire toda la nieve y el hielo del parabrisas antes del desempañado.

: Pulse para iniciar la recirculación. Se enciende una luz indicadora. El aire se recircula para enfriar rápidamente el interior del vehículo. Se puede usar también para contribuir a reducir el ingreso aire exterior y los olores que entran al vehículo.

Evite usar la recirculación durante períodos prolongados en condiciones de frío o humedad. El uso de la recirculación en condiciones de frío o humedad puede ocasionar que se empañen las ventanas.

Aire acondicionado : Pulse para encender y apagar el aire acondicionado. Se enciende una luz indicadora para mostrar que el acondicionador de aire está habilitado. Si se apaga el ventilador, no funciona el acondicionador de aire. La luz A/C queda encendida incluso si las temperaturas exteriores están por debajo del punto de congelación.

Desempañador de luneta trasera

REAR : Si está equipado, pulse para encender o apagar el desempañador de la luneta trasera. Se enciende una luz indicadora para mostrar que el desempañador de luneta trasera está funcionando.

El desempañador de la luneta trasera solo funciona con el motor en marcha.
El desempañador se puede desactivar apagando el vehículo o poniéndolo en modo accesorios.

Si está equipado con espejos exteriores calefaccionados, pulse para activarlos o desactivarlos. Vea *Espejos retrovisores calefaccionados* ⇨ *36*.

Atención

El uso de una hoja de afeitar u otro objeto filoso para limpiar el interior de la luneta trasera puede dañar el desempañador de luneta trasera. La garantía del vehículo no cubre la reparación. No limpie el interior de la luneta trasera con objetos filosos.

Inicio remoto de la operación de climatización : Si está equipado con arranque remoto, el sistema de climatización puede funcionar cuando el vehículo se arranca remotamente. Si está equipado con asientos calefaccionados o ventilados o un volante calefaccionado, estas funciones se pueden activar con un arranque remoto. Consulte *Arranque remoto del vehículo* ⇨ *18*, *Asientos delanteros calefaccionados y ventilados* ⇨ *53*, y *Volante calefaccionado* ⇨ *105*.

Sensores

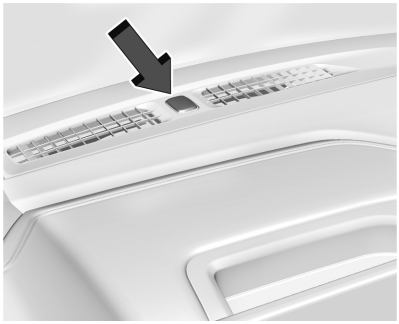

El sensor solar, en la parte superior del tablero de instrumentos cercano al parabrisas, monitorea el calor solar.

El sistema de climatización utiliza la información del sensor para ajustar la temperatura, la velocidad del ventilador, la recirculación y el modo de difusión del aire para brindar la máxima comodidad.

No cubra el sensor, de lo contrario el sistema de climatización automática puede no funcionar correctamente.

Función de ventilación prolongada

Si está equipada, en ciertas condiciones, el ventilador podría permanecer encendido o podría encenderse y apagarse varias veces luego de haber apagado y bloqueado el vehículo. Esto es normal.

Salidas de ventilación

Use las perillas deslizantes de las salidas de aire central y laterales para cambiar la dirección del flujo de aire.

Las salidas de aire soplan aire tibio sobre las ventanas laterales durante el tiempo frío. Si se seleccionan los modos de piso, desempañador o desescarchador, sale una pequeña cantidad de aire por las salidas más cercanas a las ventanas.

Para cerrar las salidas delanteras del aire acondicionado, mueva las perillas deslizantes completamente hacia abajo si tiene rejillas verticales o aléjelas de usted si tiene rejillas horizontales.

Para cerrar las salidas traseras del aire acondicionado, mueva las perillas deslizantes a la posición totalmente hacia adentro del vehículo.

Consejos para la operación

- Quite completamente el hielo, la nieve o las hojas que pudiesen bloquear el flujo de aire de las entradas de aire de la base del parabrisas.
- Remueva la nieve del capó para mejorar la visibilidad y ayudar a disminuir la humedad que entre en el vehículo.
- Mantenga el espacio debajo de los asientos delanteros libres de objetos para ayudar a que el aire circule dentro del vehículo más eficazmente.
- El uso de deflectores para capó que no estén aprobados por GM pueden afectar negativamente el desempeño del sistema. Consulte con su concesionario antes de agregar cualquier equipo al exterior del vehículo.
- No sujete ningún dispositivo a las rejillas de salida de aire. Si lo hace, se restringe el flujo de aire y puede causar daño a las salidas de aire.

Mantenimiento

Filtro de polen

El filtro reduce el polvo, el polen y otras partículas irritantes provenientes del aire exterior que se aspiran hacia adentro del vehículo.

El filtro debe reemplazarse como parte de la rutina del mantenimiento programado. Vea *Mantenimiento programado* ⇨ *477*. Vea el tipo de filtro a utilizar en *Partes de repuesto de mantenimiento* ⇨ *483*.



1. Abra completamente la puerta de guantera inferior.

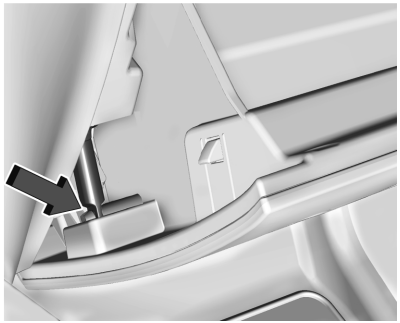

2. Empuje el brazo amortiguador hacia la izquierda hasta que libera la guantera.

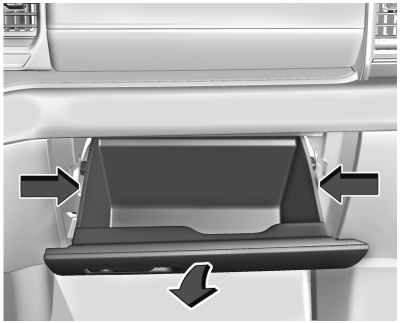

3. Presione los laterales de la puerta de la guantera hacia adentro y gire la puerta hacia abajo para retirarla.



4. Tire de la palanca del lado izquierdo de la puerta del filtro, deslícela hacia la izquierda y retire la puerta. Retire el filtro usado.
5. Instale el nuevo filtro de aire.
6. Vuelva a instalar la puerta del filtro.
7. Invierta los pasos para reinstalar la guantera.

Consulte a su concesionario para solicitar ayuda adicional si es necesario.

Chevrolet Silverado 1500 Owner Manual (GMNA-Localizing-U.S./Canada/
Mexico/Paraguay-17382604) - 2024 - Source - 5/11/23

Servicio

Todos los vehículos tienen una etiqueta bajo el capó que identifica el refrigerante que usa el vehículo. El servicio del sistema de refrigeración solo debe ser efectuado por técnicos experimentados y certificados.
El evaporador del aire acondicionado nunca debe repararse o reemplazarse por el recuperado de otro vehículo. Solo debe reemplazarse por un nuevo evaporador para asegurar la operación correcta y segura.

Durante el servicio, todos los refrigerantes deben recuperarse con el equipo adecuado. El venteo de refrigerantes directamente hacia la atmósfera es perjudicial para el medio ambiente y también puede crear condiciones inseguras basadas en la inhalación, combustión, quemaduras por frío y otros inconvenientes relacionados con la salud.

El sistema de aire acondicionado necesita mantenimiento periódico. Vea *Mantenimiento programado* ⇨ *477*.

Chevrolet Silverado 1500 Owner Manual (GMNA-Localizing-U.S./Canada/
Mexico/Paraguay-17382604) - 2024 - Source - 5/11/23

Conducción y funcionamiento

Información de conducción
Conducción económica 215
Distracción al conducir 216
Conducción defensiva 216
Conducción con capacidad disminuida 216
Control del vehículo 217
Frenos 217
Dirección 217
Recuperación de una salida de la carretera 218
Pérdida del control 218
Conducción todoterreno 219
Conducción sobre mojado 224
Pendientes y carreteras de montaña 224
Conducción en invierno 225
Si el vehículo está atascado 226
Límites de carga del vehículo 228
Información de carga de la camper para camionetas 233

Puesta en marcha y funcionamiento
Rodaje de un vehículo nuevo 235
Posiciones del encendido 235
Arranque del motor 237
Sistema de parada/arranque 238
Calentador del motor 239
Alimentación de accesorios retenida (RAP) 241
Cambio a estacionamiento (Palanca de cambios mecánica) 241
Cambio a estacionamiento (Palanca de cambios electrónica) 242
Salida del cambio de estacionamiento (Palanca de cambios mecánica) 244
Salida del cambio de estacionamiento (Palanca de cambios electrónica) 244
Estacionamiento sobre superficies inflamables 245
Administración activa del combustible 245
Estacionamiento extendido 245

Sistema de escape del motor
Sistema de escape del motor 246
Conducción del vehículo cuando está estacionado 246

Transmisión automática
Transmisión automática (Palanca de cambios mecánica) 247
Transmisión automática (Palanca de cambios electrónica) 250
Modo manual (Palanca de cambios mecánica) 254
Modo manual (Palanca de cambios electrónica) 256
Modo grúa/remolque 257

Sistemas de tracción
Tracción en las cuatro ruedas 258

Frenos
Refuerzo de frenos eléctrico 263
Sistema antibloqueo de frenos (ABS) 263
Freno de estacionamiento eléctrico 263
Asistente de frenada 265
Asistencia para arranque en pendiente (HSA) 265

Sistemas de control de marcha
Control de tracción/Control electrónico de estabilidad 266
Control de descenso en pendientes (HDC) 268
Control de modo conductor 269
Diferencial de deslizamiento limitado 274
Bloqueo del eje trasero 274
Eje delantero bloqueable 275

Control de velocidad crucero
Control de velocidad crucero 276
Control de velocidad crucero autoadaptable (Cámara) 278
Super Cruise 291

Chevrolet Silverado 1500 Owner Manual (GMNA-Localizing-U.S./Canada/
Mexico/Paraguay-17382604) - 2024 - Source - 5/11/23

Sistemas avanzados de asistencia al conductor
Sistemas avanzados de asistencia al conductor 309
Sistemas de asistencia para estacionar o ir marcha atrás 311
Cámara de visión trasera (RVC) 311
Sistema de vista circundante 312
Asistencia al estacionamiento 321
Alerta por peatón detrás 322
Sistema de alerta de cruce de tráfico trasero (RCTA) 323
Sistemas de asistencia para conducir 323
Sistema de alerta de colisión frontal (FCA) 323
Frenado automático de emergencia (AEB) 326
Sistema de frenado para peatones delanteros (FPB) 327
Alerta de zona lateral ciega (SBZA) 330
Alerta de cambio de carril (LCA) 330
Asistencia para mantener el carril (LKA) 333

Combustible
Combustible Top Tier 335
Combustible recomendado (Motores 2.7L L4 y 5.3L V8) 335
Combustible recomendado (Motor 6.2L V8) 336
Combustibles prohibidos 336
Combustibles en otros países 336
Aditivos para el combustible 336
E85 o FlexFuel (NO TRANSLATION) 337
Llenar el tanque (Modelo pickup) 337
Llenar el tanque (Modelo de chasis con cabina) 339
Llenado de un recipiente portátil de combustible 341

Remolque
Información general acerca del remolque 341
Características de conducción y consejos para el remolque 341
Remolque 346
Equipo de remolque 350
Control de oscilación del remolque (TSC) 362
Aplicación de remolcado 364

Conversiones y agregados
Equipos eléctricos agregados 375
Agregado de un quitanieves o un equipo similar 376
Conversión de camioneta pickup a cabina de chasis 378

Información de conducción

Conducción económica

Los hábitos de conducción pueden afectar la autonomía del combustible. Aquí ofrecemos algunos consejos para obtener el mejor ahorro de combustible posible:

- Ajuste los controles de la climatización a la temperatura deseada luego de arrancar el motor, o apáguelos cuando no sean necesarios.
- Evite arrancar rápido y acelere suavemente.
- Frene gradualmente y evite las frenadas abruptas.
- Evite dejar el motor en ralentí por periodos de tiempo prolongados.
- Cuando las condiciones del camino y del clima sean adecuadas, use el control de velocidad crucero.
- Siga siempre los límites de velocidad señalizados o conduzca más lentamente cuando las condiciones así lo requieran.
- Mantenga los neumáticos del vehículo inflados correctamente.
- Combine varios viajes en uno solo.

- Reemplace los neumáticos del vehículo con el mismo número de especificación TPC grabado en el lateral de los neumáticos, junto al tamaño.
- Siga el mantenimiento planificado recomendado.

Distracción al conducir

La distracción se presenta de muchas maneras y puede abstraerlo de enfocarse en la tarea de conducir. Ejercite un buen criterio y no deje que otras actividades desvíen su atención de la carretera. Muchos gobiernos locales han puesto en vigencia leyes relativas a la distracción del conductor. Familiaríciese con las leyes locales de su área.

Para evitar una conducción distraída, mantenga la vista sobre la carretera, mantenga las manos en el volante y preste atención a la conducción.

- No use el teléfono en situaciones de conducción demandantes. Use el método de manos libres para hacer y recibir las llamadas telefónicas necesarias.
- Observe la carretera. No lea, tome notas o busque información en teléfonos u otros dispositivos electrónicos.
- Designe al pasajero para que resuelva las distracciones potenciales.
- Es importante estar familiarizado con las características del vehículo antes de conducir, tales como programar sus estaciones de radio favoritas y realizar los ajustes de climatización y de los asientos. Programe toda la información del recorrido en los dispositivos de navegación previamente a la conducción.
- Espere a que el vehículo esté estacionado para recuperar los elementos que hayan caído al suelo.
- Detenga o estacione el vehículo para atender a los niños.
- Mantenga a las mascotas en habitáculos apropiados o bien circunscriptos.
- Evite conversaciones estresantes mientras conduce, ya sea con un pasajero o por teléfono celular.

⚠ Peligro

Desviar sus ojos de la carretera por demasiado tiempo o con demasiada frecuencia puede causar un choque con riesgo de lesiones o muerte. Concentre su atención en la conducción.

Consulte la sección de infoentretenimiento para mayor información sobre el uso de este sistema, incluyendo la vinculación y el uso del teléfono celular, y el sistema de navegación, si está equipado.

Conducción defensiva

La conducción defensiva significa estar siempre a la espera de lo inesperado. El primer paso de la conducción defensiva es el uso del cinturón de seguridad.

Consulte *Cinturones de seguridad* ⇨ *56*.

- Asuma que los otros usuarios de la carretera (peatones, ciclistas y otros conductores) serán descuidados o cometerán errores. Anticipe lo que podrían hacer y esté preparado.
- Deje suficiente distancia entre su vehículo y el vehículo que marcha delante suyo.
- Concéntrese en la tarea de conducir.

Conducción con capacidad disminuida

Las muertes y lesiones relacionadas con la capacidad disminuida de conducir son una tragedia global.

⚠ Peligro

Conducir luego de beber alcohol o consumir drogas es muy peligroso. Sus reflejos, percepción, atención y criterio pueden verse afectados incluso por una pequeña cantidad de alcohol o drogas. Puede sufrir una colisión muy grave (incluso fatal) si conduce luego de beber o consumir drogas.

No conduzca mientras se encuentra bajo la influencia del alcohol o las drogas, ni viaje con un conductor que estuvo bebiendo o tiene capacidad disminuida por la droga. Busque un transporte alternativo a casa o, si está con un grupo, designe un conductor que se mantenga sobrio.

Control del vehículo

El frenado, la dirección y la aceleración son factores importantes que ayudan a controlar el vehículo durante la marcha.

Frenos

La acción de frenar implica tiempo de percepción y tiempo de reacción. Decidir apretar el pedal del acelerador es el tiempo de percepción. El hacerlo realmente es el tiempo de reacción.

El tiempo promedio de reacción del conductor es de alrededor de tres cuartos de segundo. En ese tiempo, un vehículo que se mueve a 100 km/h (60 mph) recorre 20 m (66 pies), que puede ser una distancia enorme en una emergencia.

Los consejos útiles para el frenado a tener en cuenta incluyen:

- Mantenga suficiente distancia entre usted y el vehículo que marcha delante suyo.
- Evite las frenadas bruscas innecesarias.
- Mantenga el ritmo del tráfico.

Si se detiene el motor o si ocurre una falla en los frenos, se puede perder la asistencia electrónica de los frenos. Será necesario un esfuerzo mayor para detener el vehículo. Puede requerir de una distancia mayor para detenerse.

Dirección

Atención

Para evitar dañar el sistema de dirección, no pase por encima de bordillos de la acera, de limitadores en estacionamientos u objetos similares a velocidades mayores a 3 km/h (1 mph). Tenga cuidado al conducir sobre otros objetos, tales como divisores de carriles y badenes. La garantía del vehículo no cubrirá los daños que se produzcan por hacer un uso indebido de este.

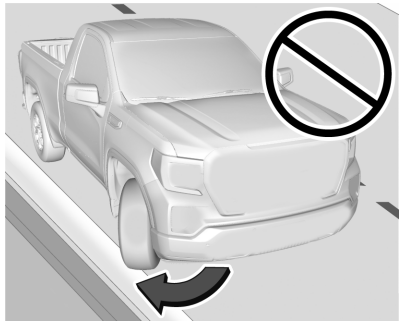

Servodirección eléctrica

El vehículo está equipado con un sistema de servodirección eléctrica, que reduce la magnitud del esfuerzo necesario para conducir el vehículo. No tiene líquido de servodirección. No requiere mantenimiento regular.

Si el vehículo experimenta una falla del sistema y pierde la servodirección, puede requerirse un mayor esfuerzo de conducción. La asistencia de la servodirección también se puede reducir si usted gira el volante hasta el tope y lo mantiene allí forzadamente por un período prolongado.

Consulte a su concesionario si existe un problema.

Consejos para tomar las curvas

- Tome las curvas a una velocidad razonable.
- Reduzca la velocidad antes de entrar en una curva.
- Mantenga una velocidad constante razonable durante la curva.
- Espere a que el vehículo esté fuera de la curva antes de acelerar suavemente en la recta.

Uso de la dirección en emergencias

- Existen ciertas situaciones en las que esquivar un problema con el volante puede ser más efectivo que frenar.
- Sostener ambos costados del volante le permite hacer un giro de 180 grados sin retirar una mano.
- El sistema antibloqueo de frenos (ABS) permite controlar la dirección mientras se frena.

Recuperación de una salida de la carretera

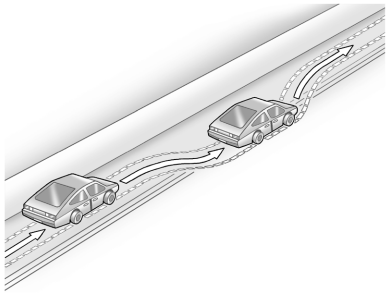

Las ruedas derechas del vehículo pueden salirse del borde de la carretera y entrar en la banquina mientras conduce. Siga estos consejos:

1. Levante el pie del acelerador y luego, si no hay nada en su camino, dirija el vehículo para que retome el borde del pavimento.
2. Gire el volante cerca de un octavo de vuelta, hasta que el neumático delantero derecho haga contacto con el borde del pavimento.
3. Gire el volante para ir en forma recta a la carretera.

Pérdida del control

Derrape

Existen tres tipos de derrape que corresponden a los tres sistemas de control del vehículo:

- Derrape de frenado — las ruedas no están girando.
- Derrape de dirección o de esquina — una velocidad o movimiento del volante excesivos en una curva causa que los neumáticos resbalen y pierdan la fuerza de giro en curva.

Chevrolet Silverado 1500 Owner Manual (GMNA-Localizing-U.S./Canada/
Mexico/Paraguay-17382604) - 2024 - Source - 5/11/23

- Derrape de aceleración — una aceleración excesiva causa que las ruedas motrices patinen.

Los frenos antibloqueo solo ayudan a evitar el derrape de frenado.

Los conductores defensivos evitan la mayoría de los derrapes tomando precauciones razonables que se adaptan a las condiciones existentes, y sin exceder esas condiciones. Pero los derrapes siempre son posibles.

Si el vehículo comienza a derrapar, siga estas sugerencias:

- Levante el pie del pedal del acelerador y conduzca hacia la dirección que desea que siga el vehículo. El vehículo podría enderezarse, pero si volviera a derrapar por un exceso en el movimiento de la dirección, esté preparado/a para corregir un nuevo derrape, si ocurriera.
- Disminuya la velocidad y ajuste su marcha de acuerdo a las condiciones meteorológicas. Las distancias de frenado pueden ser más largas y el control del vehículo puede verse afectado cuando la tracción está reducida por efecto del agua, nieve, hielo, grava u otro material presente en la superficie del camino. Aprenda a reconocer los indicios de riesgos —tales como suficiente agua, hielo o nieve amontonada en la carretera como para hacer una superficie espejada — y disminuya la velocidad si tiene cualquier duda.
- Trate de evitar los giros del volante, aceleración o frenado bruscos incluyendo reducir la velocidad del vehículo cambiando a una marcha más baja. Cualquier cambio precipitado puede causar que los neumáticos resbalen.

Conducción todoterreno

Los vehículos con tracción en las cuatro ruedas se pueden usar para la conducción todoterreno. Los vehículos que no cuentan tracción en las cuatro ruedas y los que no están equipados con neumáticos todoterreno (AT) o para carretera y todoterreno (OOR) no se deben conducir fuera de una carretera excepto si es en una superficie nivelada y sólida. Para obtener la información de contacto sobre los neumáticos originales, consulte el manual de la garantía.

Una de las mejores maneras de conducir exitosamente en todoterreno es controlando la velocidad.

⚠ Peligro

Cuando conduce fuera de carretera, los saltos y los cambios bruscos de la dirección pueden fácilmente sacarlo de posición. Esto puede hacer que pierda el control y colisione. Usted y sus pasajeros siempre deben llevar abrochados los cinturones de seguridad.

Antes de conducir fuera de carretera

- Asegúrese de tener todos los trabajos de mantenimiento y servicio completos.
- Cargue combustible al vehículo, recargue todos los líquidos al nivel máximo y revise la presión de inflado de todos los neumáticos, incluyendo la rueda de auxilio, si está equipada.
- Lea toda la información sobre vehículos con tracción en las cuatro ruedas en este manual.
- Quite cualquier deflector de aire que tenga debajo de la carrocería, si estuviera equipado. Vuelva a colocar el deflector de aire luego de la conducción todoterreno.
- Conozca las leyes locales sobre la conducción fuera de carretera.

Si necesita obtener una mayor distancia al suelo, puede ser necesario quitar el desviador de aire inferior de la fascia delantera, si está equipado. Si embargo, la conducción sin el desviador de aire reduce el rendimiento del combustible.

Atención

El uso del vehículo por un periodo de tiempo extenso sin el desviador de aire inferior de la fascia delantera puede provocar un flujo de aire inadecuado al motor. Vuelva a colocar el desviador de aire de la fascia delantera luego de conducir fuera de carretera.

Carga del vehículo para la conducción todoterreno

⚠ Peligro

- El cargamento no sujetado que esté sobre el piso se puede volcar cuando se conduce sobre terrenos escabrosos. Puede que usted o sus pasajeros resulten golpeados por los objetos que se desplazan por el aire. Sujete el cargamento correctamente.

(Continuación)

Peligro (Continuación)

- Mantenga el cargamento en el área de carga lo más adelante y lo más abajo posible. Los objetos más pesados deberían estar sobre el piso, por delante del eje trasero.
- Un cargamento pesado sobre el techo eleva el centro del gravedad del vehículo, lo que lo hace más propenso a los vuelcos. Usted puede resultar gravemente o fatalmente herido si el vehículo vuelca. Coloque los cargamentos pesados dentro del área de carga y no en el techo.

Para mayor información sobre cómo cargar el vehículo, consulte *Límites de carga del vehículo* ⇨ *228* y *Neumáticos* ⇨ *421*.

Asuntos de consideración para el medio ambiente

- Siempre use senderos establecidos, caminos y áreas que se han reservado para la conducción todo terreno recreativa pública, y obedezca todas las reglamentaciones publicadas.
- No dañe los arbustos, las flores, los árboles o el pasto, ni moleste a los animales silvestres.
- No estacione sobre objetos que puedan prenderse fuego.

  Consulte *Estacionamiento sobre superficies inflamables* ⇨ *245*.

Conducción en colinas

Una conducción segura en colinas requiere de un buen sentido común y de la compresión de lo que el vehículo es capaz de hacer o no.

⚠ Peligro

Algunas colinas son sencillamente demasiado empinadas para cualquier vehículo. La conducción hacia arriba puede provocar que se detenga el motor. La conducción hacia abajo puede provocar la pérdida de control. La conducción transversal por una pendiente puede provocar un vuelco. Podría resultar herido o incluso perder la vida. No conduzca por colinas muy empinadas.

Antes de conducir en una colina, evalúe la inclinación de la pendiente, la tracción y las obstrucciones. Si no puede ver el terreno

delante suyo, salga del vehículo y camine por la colina antes de continuar conduciendo.

Cuando conduce en colinas:

- Use una marcha baja y sujete firmemente el volante.
- Mantenga una velocidad baja.
- Siempre que sea posible, conduzca de forma recta hacia arriba o hacia abajo.
- Baje la velocidad cuando esté alcanzando la cumbre de la colina.

⚠ Peligro

Conducir hasta la cima de una colina a velocidad alta puede provocar un choque. Puede haber una caída, un terraplén, un barranco o incluso otro vehículo. Podría resultar herido de gravedad o incluso perder la vida. A medida que se acerca a la cima, baje la velocidad y permanezca alerta.

- Use los faros incluso durante el día para que el vehículo sea más visible.
- Evite los giros que requieran que el vehículo se desplace de forma transversal por la pendiente de una colina. La conducción transversal por una pendiente pone más peso en las ruedas que están más abajo, lo que puede provocar que el vehículo se deslice hacia abajo o que vuelque.
- La gravilla suelta, espacios barrosos, o incluso el pasto húmedo pueden provocar que los neumáticos se deslicen hacia los costados, hacia abajo. Si el vehículo se desliza hacia los costados, podría golpear con algo y, potencialmente, volcar.
- Los obstáculos ocultos pueden hacer que la inclinación de la pendiente sea aún más severa. Si se pasa por encima de una roca con las ruedas que están más arriba, o si las ruedas que están más abajo caen en un surco o una depresión, el vehículo puede inclinarse aún más.
- Si debe conducir transversalmente por una pendiente y el vehículo comienza a deslizarse, gire hacia abajo. Esto debería ayudar a enderezar el vehículo y a evitar que siga deslizándose lateralmente.
- Nunca baje una pendiente, hacia adelante o hacia atrás, con la transmisión o la caja de transferencia en la posición N (punto muerto). Los frenos podrían recalentarse y podría perder el control.
- Cuando conduce en bajada, mantenga el vehículo derecho hacia abajo. Use un cambio bajo. De esta forma, el motor trabaja junto a los frenos para desacelerar el vehículo y para ayudar a mantener el vehículo en control.

⚠ Peligro

Si el vehículo cuenta con caja de transferencia automática de dos velocidades, si se cambia la caja de transferencia a N (Punto muerto) puede suceder que el vehículo se desplace incluso si la transmisión está en P (Estacionamiento). Esto se debe a que la posición N (Punto muerto) de la caja de transferencia anula a la transmisión. Usted u otras personas pueden resultar heridas. Si deja el vehículo, aplique el freno de estacionamiento y coloque la transmisión en P (Estacionamiento). Coloque la caja de transferencia en cualquier posición excepto N (Punto muerto).

⚠ Peligro

Un frenado intensivo al bajar de la colina puede provocar que los frenos se recalienten y desgasten. Esto puede provocar la pérdida de control y usted u otras personas podrían resultar heridas o perder la vida. Aplique los frenos ligeramente al descender por una colina y use una marcha baja para mantener la velocidad del vehículo bajo control.

Si se detecta una reducción en el frenado, se muestra un mensaje de advertencia en el DIC. Ajuste el uso del pedal del freno y cambie a una marcha inferior para reducir el uso de los frenos.

Si el frenado continúa reduciéndose hasta llegar a una condición severa, se muestran mensajes adicionales en el DIC. Se enciende la luz de advertencia del sistema de frenos, y puede que se limite la velocidad del vehículo.

Consulte *Indicador de advertencia del sistema de frenos* ⇨ *127*.

Si el motor se para en una pendiente:

1. Aplique los frenos para detener el vehículo y luego coloque el freno de estacionamiento.
2. Coloque la posición de marcha P (Estacionamiento) y luego vuelva a arrancar el motor.
   - Si el motor se detiene cuando está conduciendo hacia arriba, cambie a R (marcha atrás), libere el freno de estacionamiento, y retroceda derecho hacia abajo.
   - Nunca intente girar el vehículo. Si la colina es lo suficientemente empinada como para que el motor se detenga, también es lo suficientemente empinada como para provocar que el vehículo vuelque.
   - Si no puede llegar a la cima de la colina, retroceda hacia abajo.
   - Nunca retroceda hacia abajo con el cambio en N (punto muerto) usando solo el freno. El vehículo puede retroceder rápidamente y podría perder el control.
   - Si el motor se detiene cuando está conduciendo hacia abajo, cambie a una marcha inferior, libere el freno de estacionamiento y conduzca derecho hacia abajo.
3. Si no puede volver a arrancar el motor luego de que se haya calado, coloque el freno de estacionamiento, cambie a P (Estacionamiento) y apague el vehículo.
   3.1. Abandone el vehículo y busque ayuda.
   3.2. Manténgase fuera del camino que el vehículo tomaría si rodara hacia abajo.

⚠ Peligro

Es peligroso salir del vehículo por el lado más bajo cuando se detiene transversalmente en una pendiente. Si el vehículo volcara, usted podría resultar aplastado e incluso perder la vida. Siempre salga por el lado del vehículo que está más elevado y manténgase bien alejado del trayecto que el vehículo tomaría si volcara.

Conducción en barro, arena, nieve o hielo

Use una marcha baja cuando conduce por barro – cuanto más profundo el barro, más baja la marcha. Mantenga el vehículo en movimiento para evitar que se atasque.

La tracción cambia cuando se conduce sobre arena. En la arena suelta, tales como la de una playa o una duna, los neumáticos tienden a hundirse en la arena. Esto afecta a la dirección, la aceleración y el frenado. Conduzca a una velocidad reducida y evite giros cerrados o maniobras abruptas.

La tracción se reduce cuando se conduce sobre nieve compacta o sobre hielo, y se puede perder el control fácilmente. Reduzca la velocidad del vehículo cuando conduce sobre nieve compacta o hielo.

⚠ Peligro

La conducción sobre lagos, lagunas o ríos congelados puede ser peligrosa. Las condiciones del hielo varían mucho y el hielo podría romperse, provocando que el vehículo se hunda a través del hielo;

(Continuación)

Peligro (Continuación)

usted y sus pasajeros podrían ahogarse. Conduzca su vehículo solo sobre superficies seguras.

Conducción en agua

⚠ Peligro

La conducción sobre una corriente de agua puede ser peligrosa. El agua profunda puede empujar el vehículo con la corriente y usted y sus pasajeros podrían ahogarse. Si fueran solo aguas poco profundas, también podrían arrastrar el suelo debajo de los neumáticos. Podría perder tracción, y el vehículo podría volcarse. No conduzca a través de una corriente de agua.

Atención

No conduzca por agua estancada si es lo suficientemente profunda como para cubrir el centro de las ruedas, los ejes o el tubo de escape. El agua profunda puede dañar los ejes y otras partes del vehículo.

Si el nivel del agua estancada no es muy profundo, conduzca lentamente. A velocidades más altas, puede entrar agua en el motor y provocar que se detenga.
El motor se puede detener si el tubo de escape está bajo agua. No detenga el motor cuando está conduciendo por agua. Si el tubo de escape está bajo agua, el motor no arrancará. Cuando conduce por agua, los frenos se mojan y puede tomar más tiempo para frenar. Consulte "Conducción en carreteras mojadas" más adelante en esta sección.

Luego de la conducción todo terreno

Quite cualquier maleza o restos que se hayan acumulado en la parte inferior de la carrocería o del chasis, o debajo del capó. Estas acumulaciones pueden representar un riesgo de incendio. Vuelva a instalar el alerón y el deflector de aire de abajo de la carrocería, si los hubiere quitado.

Luego de usar el vehículo sobre barro o arena, haga limpiar y revisar los cojinetes de los frenos. Estas substancias pueden provocar el lustrado de los frenos, lo que provocaría frenadas irregulares. Revise que la estructura de la carrocería, la unidad motriz, la dirección, la suspensión, las ruedas, los neumáticos y el sistema del escape no estén

dañados y revise que las tuberías del combustible y el sistema de refrigeración no tengan fugas.

Se requiere de un servicio de mantenimiento más frecuente. Consulte el *Mantenimiento programado* ⇨ *477*.

Conducción sobre mojado

La lluvia y las carreteras húmedas pueden reducir la tracción del vehículo y afectar su capacidad de detenerse y acelerar. Siempre conduzca más despacio en estos tipos de condiciones de conducción y evite atravesar grandes charcos y zonas de aguas profundas estancadas o en movimiento.

⚠ Peligro

Los frenos mojados pueden causar colisiones. Pueden no funcionar bien en una parada rápida y causar que el vehículo se desplace a un costado. Podría perder el control del vehículo.

Después de conducir sobre un charco grande de agua o estar en un lavadero de vehículos, aplique ligeramente el pedal del freno hasta que los frenos funcionen normalmente.

(Continuación)

Peligro (Continuación)

Las inundaciones o los torrentes de agua crean fuerzas considerables. Si conduce a través de corrientes de agua puede ocurrir que el agua arrastre al vehículo. Si esto ocurre, usted y los demás ocupantes del vehículo podrían ahogarse. No ignore las advertencias policiales y tenga mucho cuidado si intenta conducir a través de una corriente de agua.

Aquaplaning

El hidroplaneo es peligroso. Puede acumularse tanta agua debajo de los neumáticos del vehículo que estos lleguen a flotar sobre el agua. Esto puede ocurrir si hay mucha agua sobre la calzada y usted conduce muy rápido. Cuando se produce el fenómeno de hidroplaneo, el vehículo tiene poco o ningún contacto con la calzada.

No hay una regla fija para el hidroplaneo. El mejor consejo es reducir la velocidad cuando llueve y estar alerta.

Otros consejos para tiempo lluvioso

Además de disminuir la velocidad, otros consejos para la marcha en tiempo lluvioso incluyen:

- Permitir distancias de seguimiento adicionales.
- Adelantarse a otros vehículos con precaución.
- Mantenga el equipo limpiaparabrisas en buen estado.
- Mantenga el depósito de líquido lavaparabrisas lleno.
- Use neumáticos en buen estado con la profundidad del dibujo de la banda de rodamiento correcta. Vea *Neumáticos* ⇨ *421*.
- Apague el control de velocidad crucero.

Pendientes y carreteras de montaña

La conducción por pendientes pronunciadas o a través de montañas es diferente a la conducción por terreno llano u ondulado. Los consejos incluyen:

- Mantenga el vehículo en buen estado y con el servicio al día.
- Compruebe todos los niveles de líquidos, los frenos, los neumáticos y el sistema de refrigeración.
- Seleccione una marcha más baja cuando descienda por pendientes pronunciadas o largas.

⚠ Peligro

El uso de los frenos para disminuir la velocidad del vehículo en una pendiente descendente larga puede causar el recalentamiento de los frenos, puede reducir el rendimiento de los mismos y puede ocasionar una pérdida del frenado. Pase la transmisión a una marcha más baja para permitir que el motor asista a los frenos en una pendiente descendente pronunciada.

⚠ Peligro

La marcha por inercia cuesta abajo en N (Punto muerto) o con el encendido apagado es peligrosa. Puede ocasionar recalentamiento de los frenos o pérdida de la dirección asistida. Siempre tenga el motor en marcha y el vehículo con un cambio acoplado.

- Conduzca a velocidades que mantengan el vehículo en su propia línea. No tome curvas muy abiertas ni cruce la línea divisoria central.
- Esté alerta en las cimas de las colinas; algo puede aparecer en su carril (por ejemplo un auto detenido, un choque).
- Preste especial atención a las señales de la carretera (por ejemplo área de desprendimiento de rocas, curvas pronunciadas, pendientes prolongadas, zonas de adelantamiento permitido o prohibido) y tome la acción apropiada.

Conducción en invierno

Conducción sobre nieve o hielo

Atención

Para evitar daños en las ruedas y en los componentes de los frenos, quite siempre la nieve y el hielo que se encuentre dentro de las ruedas y debajo del vehículo antes de conducir.

La nieve o el hielo entre los neumáticos y la carretera disminuye la tracción o el agarre, conduzca con cuidado. El hielo húmedo se puede producir alrededor de 0 °C (32 °F), cuando comienza a caer lluvia de escarcha. Evite conducir sobre hielo húmedo o lluvia de escarcha hasta que las carreteras sean tratadas.

Para conducir en carreteras resbaladizas:

- Acelere suavemente. El acelerar muy rápido hace que patinen las ruedas y hace que la superficie se vuelva resbaladiza.
- Active el control de tracción. Vea *Control de tracción/Control electrónico de estabilidad* ⇨ *266*.
- El sistema de frenos antibloqueo (ABS) mejora la estabilidad del vehículo durante las frenadas bruscas, pero deberá frenar antes de los que lo haría sobre pavimento seco. Vea *Sistema antibloqueo de frenos (ABS)* ⇨ *263*.
- Deje más espacio entre usted y el vehículo de adelante y esté atento a los lugares resbaladizos. Pueden aparecer parches de hielo en carreteras de áreas sombrías que por otra parte estarían despejadas. La superficie de una curva o una zona de adelantamiento puede permanecer congelada cuando las carreteras a su alrededor están despejadas. Evite maniobras bruscas con el volante y los frenos cuando se encuentre sobre hielo.
- Apague el control de velocidad crucero.

Modo de clima frío

Cuando las temperaturas son muy bajas, se puede mostrar un mensaje de clima frío en el Centro de información para el conductor (DIC). La velocidad del motor, los patrones de cambio de la transmisión y la velocidad del ventilador de la cabina podrían funcionar de forma diferente para permitir que el vehículo se caliente más rápido. Puede cambiar manualmente la velocidad del ventilador de la cabina cuando está en el Modo de clima frío.

Condiciones de ventisca

Detenga el vehículo en un lugar seguro y haga señales para solicitar ayuda. Quédese en el vehículo a menos que haya ayuda en las cercanías. De ser posible, use Asistencia en carretera. Vea *Servicio de Asistencia en Carretera* ⇨ *492*. Para encontrar ayuda y mantener a todos seguros en el vehículo:

- Encienda las balizas.
- Ate un trapo rojo en un espejo exterior.

⚠ Peligro

La nieve puede atrapar el caño de escape del motor bajo el vehículo. Esto puede causar que los gases del escape ingresen (Continuación)

Peligro (Continuación)

al interior. El escape del motor contiene monóxido de carbono (CO), que no se puede ver ni oler. Puede ocasionar pérdida del conocimiento e incluso la muerte.

Si el vehículo está atascado en la nieve:

- Limpie la nieve de la base del vehículo, especialmente si está tapando el escape del vehículo.
- Abra una ventanilla aproximadamente 5 cm (2 pulg.) del lado del vehículo opuesto al lado del viento, para que entre aire fresco.
- Abra completamente las salidas de aire en o debajo del tablero de instrumentos.
- Ajuste el sistema de climatización para que circule el aire dentro del vehículo y ajuste la velocidad del ventilador al valor más alto. Consulte "Sistemas de climatización".

Por más información acerca del CO, consulte *Sistema de escape del motor* ⇨ *246*.

Para ahorrar combustible, encienda el motor por períodos cortos para calentar el vehículo y luego apague el motor y cierre parcialmente la ventanilla. Moverse para mantener el calor también ayuda.

Si la ayuda demora en llegar, de vez en cuando pise el pedal del acelerador suavemente para que el motor funcione más rápido que en ralentí. Esto mantiene la batería cargada para volver a arrancar el vehículo y hacer señales de pedido de ayuda con los faros. Haga esto lo menos posible, para ahorrar combustible.

Si el vehículo está atascado

Lentamente y con precaución haga girar las ruedas para liberar el vehículo cuando quede atascado en la arena, el barro, el hielo o la nieve. Consulte "Mecer el vehículo para liberarlo" más adelante en esta sección.

Si está equipado, se pueden bloquear los ejes trasero y delantero para mejorar la tracción. Consulte *Eje delantero bloqueable* ⇨ *275* y
Bloqueo del eje trasero ⇨ *274*.

El control de tracción/control electrónico de estabilidad puede en muchos casos ayudar a liberar el vehículo. Consulte *Control de tracción/Control electrónico de estabilidad* ⇨ *266*. Si el TC/ESC no puede liberar el vehículo, consulte "Mecer el vehículo para liberarlo" a continuación.

⚠ Peligro

Si los neumáticos del vehículo patinan a alta velocidad, pueden reventarse y usted u otras personas pueden resultar heridos. El vehículo puede recalentarse, causando fuego en el compartimento del motor u otro daño. Haga patinar las ruedas lo menos posible y evite llegar por encima de 56 km/h (35 mph).

Para obtener información sobre el uso de cadenas para neumáticos en el vehículo, consulte *Cadenas para neumáticos* ⇨ *442*.

Mecer el vehículo para liberarlo

Atención

No sostenga el volante en su posición de giro extrema por más de 15 segundos y/o a RPM elevadas. Se pueden provocar daños al sistema de la servodirección y se podría perder asistencia de servodirección.

Gire el volante a izquierda y derecha a fin de despejar el área de alrededor de las ruedas delanteras. Luego asegúrese de que las ruedas estén direccionadas hacia adelante en forma recta. En los vehículos con tracción en las cuatro ruedas, cambie a tracción en las cuatro ruedas alta. Desactive el TCS. Cambie repetidamente entre R (marcha atrás) y una marcha hacia adelante, haciendo patinar las ruedas lo menos posible. Para evitar el desgaste de la transmisión, espere que las ruedas dejen de girar antes de realizar el cambio de marcha. Al hacer girar lentamente las ruedas en sentido de avance y retroceso se origina un movimiento de "mecedora" que puede liberar el vehículo. Si no se lograr liberar el vehículo de esta forma después de unos cuantos intentos, es posible que sea necesario remolcarlo. Consulte *Transporte de un vehículo averiado* ⇨ *460*. Se pueden utilizar los ganchos de arrastre, si el vehículo cuenta con ellos.

Ganchos de arrastre

⚠ Peligro

Nunca tire de los ganchos de recuperación desde el lateral. Los ganchos podrían romperse y provocarles lesiones a usted o a terceros. Al usar los ganchos de recuperación, tire siempre del vehículo desde el frente.

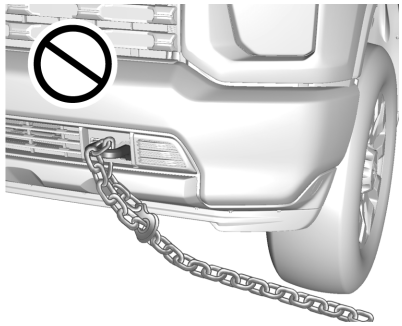

Atención

No use nunca los ganchos de recuperación para remolcar el vehículo. El vehículo podría dañarse, y las reparaciones no están cubiertas por la garantía.

Si están equipados, hay ganchos de arrastre en el frente del vehículo. Utilícelos si el vehículo se queda atascado fuera de carretera y necesita ser arrastrado a algún lugar para continuar la conducción.

Límites de carga del vehículo

Es muy importante saber cuánto peso puede cargar el vehículo. Este peso se denomina capacidad de peso del vehículo e incluye el peso de todos los ocupantes, la carga y todas las opciones no instaladas en fábrica. Hay dos etiquetas en el vehículo que pueden indicar cuánto peso puede cargar el vehículo según su diseño: la etiqueta de información de neumáticos y carga y la etiqueta de neumáticos/certificación.

⚠ Peligro

No exceda el Peso bruto vehicular (GVWR) o el máximo Peso bruto por eje (GAWR) del vehículo. Esto podría causar fallas en los sistemas y cambiar la forma en que de comporta el vehículo. Podría causar la pérdida de control y un choque. La sobrecarga también reduce el rendimiento del frenado, daña los neumáticos y reduce la vida útil del vehículo.

Etiqueta de información de neumáticos y carga

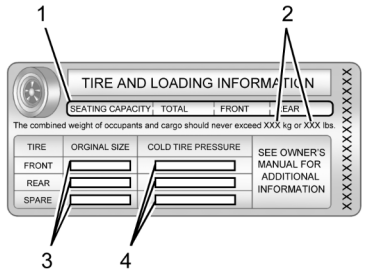

Ejemplo de etiqueta

La etiqueta de información de neumáticos y carga específica del vehículo está situada en el pilar central (pilar B). La etiqueta de información de neumáticos y carga muestra la cantidad de asientos para pasajeros (1) y la capacidad máxima de peso del vehículo (2) en kilogramos y en libras.

La etiqueta de información de neumáticos y carga también muestra el tamaño de los neumáticos originales (3) y las presiones de inflado de los

neumáticos en frío recomendadas (4). Para más información sobre neumáticos e inflado consulte *Neumáticos* ⇨ *421* y *Presión de los neumáticos* ⇨ *429*.

También hay información importante sobre la carga en la etiqueta de neumáticos/certificación del vehículo. Puede indicar la clasificación del peso bruto del vehículo (GVWR) y la clasificación máxima del peso bruto de los ejes (GAWR) para el eje delantero y el eje trasero. Consulte "Etiqueta de neumáticos/certificación" más adelante en esta sección.

Pasos para determinar el límite de carga correcto

1. Ubique la frase "El peso combinado de los pasajeros y la carga nunca debe exceder los XXX kg o las XXX libras" en la etiqueta de su vehículo.
2. Determine el peso combinado del conductor y los pasajeros que viajarán en su vehículo.
3. Reste el peso combinado del conductor y los pasajeros a XXX kg o XXX libras.
4. El número resultante es igual a la capacidad de carga y equipaje disponible. Por ejemplo, si "XXX" es igual a 1400 libras y viajaran cinco pasajeros de 150 libras en su vehículo, la capacidad de carga y equipaje disponible es 650 libras (1400-750 (5 x 150) = 650 libras).
5. Determine el peso combinado del equipaje y la carga a cargar en el vehículo. Por razones de seguridad dicho peso no debe exceder la capacidad de carga y equipaje disponible calculada en el Paso 4.
6. Si su vehículo remolcará un acoplado, la carga del acoplado se transferirá al vehículo. Consulte este manual para determinar cómo esto reduce la capacidad de carga y equipaje disponible de su vehículo.

Consulte *Remolque* ⇨ *346* para obtener información importante acerca del remolque de un acoplado, reglas de seguridad y consejos para el remolque.

Si se instalan accesorios de posventa en el vehículo, como un compartimento de carga en el techo, recuerde sumar el peso de todos los accesorios instalados al peso combinado del equipaje y la carga.

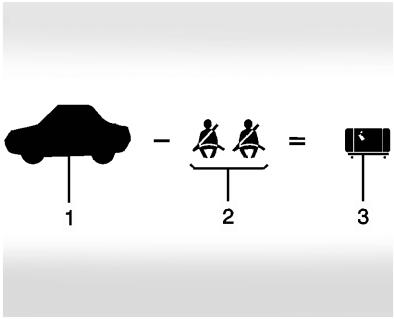

Ejemplo 1

1. Capacidad de peso del vehículo, por ejemplo 1 = 453 kg (1.000 lb)

   Luego, reste el peso del accesorio, por ejemplo, compartimento de carga en el techo = 15,8 kg (35 lb).
2. Reste el peso de los ocupantes a 68 kg (150 lbs) x 2 = 136 kg (300 lbs)
3. Capacidad restante disponible de peso de carga = 301,2 kg (665 lb).

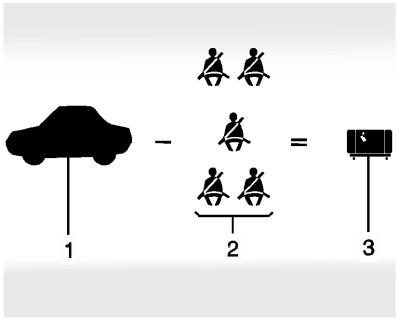

Ejemplo 2

1. Capacidad de peso del vehículo para el ejemplo 2 = 453 kg (1.000 lbs)

   Luego, reste el peso del accesorio, por ejemplo, compartimento de carga en el techo = 18,1 kg (40 lb).
2. Reste el peso de los ocupantes a 68 kg (150 lbs) x 5 = 340 kg (750 lbs)
3. Capacidad restante disponible de peso de carga = 94,9 kg (210 lb).

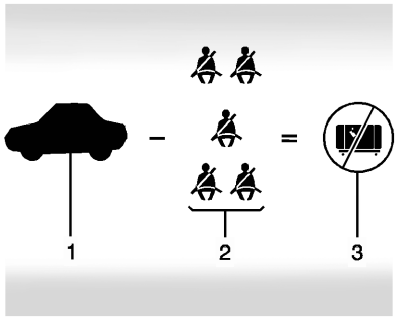

Ejemplo 3

1. Capacidad de peso del vehículo para el ejemplo 3 = 453 kg (1.000 lbs)
2. Reste el peso de los ocupantes a 91 kg (200 lbs) x 5 = 453 kg (1.000 lbs)
3. Peso de carga disponible = 0 kg (0 lbs)

Consulte la etiqueta de información de neumáticos y carga para obtener información específica acerca de la capacidad de peso del vehículo y las posiciones de los asientos. El peso combinado del conductor, los pasajeros, los accesorios y la carga nunca debe exceder la capacidad de peso del vehículo.

Etiqueta de neumáticos/certificación

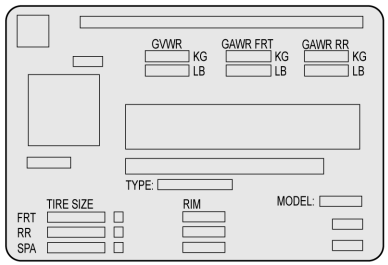

Ejemplo de etiqueta

La etiqueta de neumáticos/certificación específica del vehículo está situada en el pilar central (pilar B). La etiqueta puede mostrar el tamaño de los neumáticos originales del vehículo y la presión de inflado necesaria para lograr la capacidad de peso bruto del vehículo. A esto se le denomina Clasificación del peso bruto del vehículo (GVWR).
El GVWR incluye el peso del vehículo, de todos los ocupantes y de la carga.

Chevrolet Silverado 1500 Owner Manual (GMNA-Localizing-U.S./Canada/
Mexico/Paraguay-17382604) - 2024 - Source - 5/11/23

La etiqueta de neumáticos/certificación también puede mostrar los pesos máximos para los ejes delantero y trasero, lo que se denomina Clasificación del peso bruto de los ejes (GAWR). Para determinar las cargas reales sobre el eje delantero y el eje trasero, pese el vehículo en una estación de pesaje. Su concesionario puede ayudarle con esto. Asegúrese de distribuir la carga de forma equitativa a ambos lados de la línea central.

La etiqueta de neumáticos/certificación también puede incluir información importante sobre la capacidad de reserva del eje delantero.

⚠ Peligro

En el caso de un frenado abrupto o de una colisión, los objetos que se lleven en la plataforma de la camioneta podrían desplazarse hacia adelante e ingresar al área de pasajeros, lo que podría provocarle heridas a usted y a los demás pasajeros. Si coloca objetos en la (Continuación)

Peligro (Continuación)

plataforma de su camioneta, debería asegurarse de que estén correctamente sujetados.

Atención

La sobrecarga del vehículo puede provocar daños. La garantía del vehículo no cubriría la reparación de los daños causados por la sobrecarga. No sobrecargue el vehículo.

El uso de componentes de suspensión más pesados para obtener mayor durabilidad puede no cambiar las clasificaciones del peso. Consulte con su concesionario para obtener ayuda para cargar su vehículo de forma correcta.

⚠ Peligro

El contenido que coloca en el vehículo puede golpear y lastimar a las personas durante una frenada o curva brusca, o durante un choque. (Continuación)

Peligro (Continuación)

- Coloque las cosas en el área de carga del vehículo. Trate de distribuir el peso de forma pareja.
- Nunca apile cosas pesadas, como maletas, dentro del vehículo de modo que algunas de ellas queden por encima del respaldo del asiento.
- No deje un asiento para niños sin amarrar dentro del vehículo.
- Cuando lleve algún objeto dentro del vehículo, sujételo siempre que sea posible.
- No deje un asiento rebatido, salvo que sea necesario.

En este manual también hay información importante sobre la carga para la conducción todoterreno. Consulte "Carga del vehículo para la conducción todoterreno" en *Conducción todoterreno* ⇨ *219*.

Carga de dos niveles

Según el modelo de la pickup, se puede crear una plataforma de carga superior colocando tres o cuatro tablas de madera de 5 cm (2 pulg) por 15 cm (6 pulg) a través del ancho de la caja de la pickup. Las tablas se deben insertar en las hendiduras de la caja de la pickup.

Cuando usa esta plataforma de carga superior, asegúrese de que la carga esté firmemente sujetada para evitar que se desplace. El centro de gravedad de la carga se debería ubicar en una zona sobre el eje trasero. La zona está ubicada en el área entre la parte delantera y la parte trasera de cada guardabarros. La altura del centro de gravedad no se debe extender por sobre la parte superior del revestimiento de la caja de la pickup.

Cualquier carga que se extienda más allá de la luz trasera del vehículo se debe señalizar correctamente en concordancia con las leyes y normativas locales.

Recuerde no exceder la clasificación del peso bruto del eje (GAWR) para ambos ejes.

Equipos agregados

Cuando llevan elementos desmontables, puede ser necesario limitar la cantidad de personas que lleve dentro del vehículo. Asegúrese de pesar el vehículo antes de comprar e instalar nuevos equipamientos.

Atención
La sobrecarga del vehículo puede provocar daños. La garantía del vehículo no cubriría la reparación de los daños causados por la sobrecarga. No sobrecargue el vehículo.

Recuerde no exceder la clasificación del peso bruto del eje (GAWR) para ambos ejes.

* Equipo	Peso máximo
Bastidor para escaleras y carga	340 kg (750 lbs)
Caja de herramientas trasversal y carga	181 kg (400 lbs)
Cajas laterales y carga	113 kg por lado (250 lbs por lado)
* El peso combinado de todo el equipamiento montado en barras no debe exceder los 454 kg (1.000 lbs).	

Puntos de carga

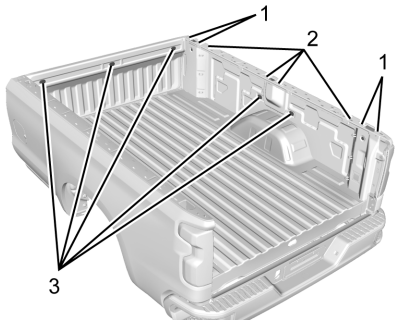

1. Puntos de carga primaria
2. Áreas de carga secundaria

3. Puntos de montaje de accesorios aprobados por GM

Los componentes estructurales (1) y (2) se incluyen en el diseño de la caja de la pickup. Los accesorios adicionales deberían usar estos puntos de carga. Según el diseño del accesorio, use un espaciador debajo del accesorio, en los puntos de carga, para eliminar los huecos. Los orificios para los accesorios aprobados por GM (3) no están diseñados para equipamiento de posventa. Consulte www.gmupfitter.com para mayor información sobre las estructuras de soporte de cargas de la caja de la pickup.

Información de carga de la camper para camionetas

Hay una etiqueta específica del vehículo con información sobre la carga de la camper para camionetas en la parte interior de la guantera del vehículo. Esta etiqueta indica si se puede llevar una camper sobre la camioneta, cuánta carga puede llevar el vehículo y cómo distribuir correctamente la carga. Le ayudará a conseguir la camper correcta para colocar sobre su vehículo.

Su concesionario le puede ayudar a obtener una buena combinación de vehículo-camper y también a determinar la clasificación del peso de la carga (CWR).

Cuando instala y carga una camper sobre el vehículo, lea las instrucciones del fabricante.

Cuando lleva una camper sobre la camioneta, la carga total del vehículo es el peso de la camper más:

- Todo lo que se haya agregado a la camper luego de haber salido de fábrica.
- Todo lo que se encuentra dentro de la camper.
- Todas las personas adentro.

La CWR es el peso máximo de carga que el vehículo puede llevar. No incluye el peso de las personas adentro. Pero calcule unos 68 kg (150 lbs) por cada asiento.

La carga total no debe superar la CWR del vehículo.

Consulte la etiqueta de información de carga de la camper para camionetas que se encuentra en la guantera para conocer las dimensiones A y B, tal como se ilustran a continuación.

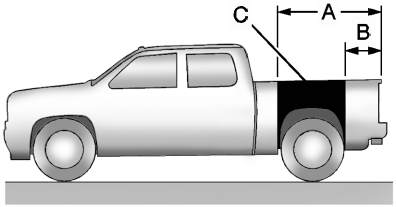

Utilice el borde trasero de la plataforma de carga para hacer las mediciones. La ubicación recomendada para el centro de gravedad de la carga es en la zona C para la CWR. Este es el punto en el cual se concentra la masa de un cuerpo y, si se suspendiera en ese punto, balancearía la parte trasera y la delantera.

Este es un ejemplo de una correcta combinación de camioneta y camper:

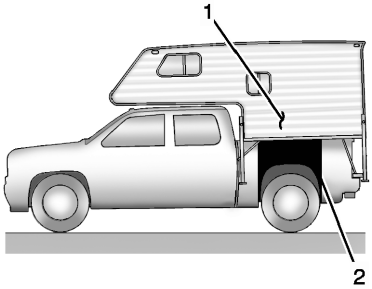

1. Centro de gravedad de la camper
2. Zona de ubicación recomendada del centro de gravedad

Cuando la camioneta se utiliza para llevar una camper encima, la carga total de la camioneta se compone por el peso de la camper establecido por el fabricante, el peso del equipamiento adicional instalado en la camper que no haya estado incluido en el peso establecido por el fabricante de la camper, el peso de la carga de la camper y el peso de los pasajeros dentro de la camper. La carga total no debe exceder la clasificación del peso de carga de la camioneta, y el centro de gravedad de la camper (1) debe estar dentro de la zona del centro de gravedad recomendado de la camioneta (2) al instalar la camper.

Se debe pesar cualquier accesorio o equipamiento adicional que se agregue al vehículo. Luego reste este peso extra de la CWR. Este peso extra podría acortar la zona del centro de gravedad del vehículo.

Si la camper sobre la camioneta y su carga pesan menos que la CWR, la zona del centro de gravedad del vehículo puede ser mayor.

Sujete los elementos sueltos para evitar desplazamientos del peso que puedan afectar el balance del vehículo. Una vez que se haya cargado la camper sobre la camioneta, conduzca a una balanza y pese de forma separada sobre las ruedas delanteras y sobre las traseras para determinar las cargas sobre los ejes. Las cargas sobre los ejes individuales no deben exceder las clasificaciones del peso bruto de cada eje (GAWR). Las cargas totales sobre los ejes no deben exceder la clasificación del peso bruto del vehículo (GVWR). Estas clasificaciones se informan en la etiqueta de neumáticos/certificación ubicada en el pilar B. Consulte "Etiqueta de neumáticos/certificación" en *Límites de carga del vehículo ⇨ 228*. Si se exceden las clasificaciones del peso, mueva o quite elementos para lograr llevar todos los pesos a valores inferiores a las clasificaciones.

Consulte con su concesionario para mayor información sobre el peso del vehículo en vacío, los pesos de las cargas, las clasificaciones del peso de carga y la zona correcta del centro de gravedad.

Puesta en marcha y funcionamiento

Rodaje de un vehículo nuevo

Atención

Durante los primeros 800 km (500 millas) de conducción de este vehículo, el rendimiento general mejorará si se siguen estas recomendaciones durante el período de asentamiento.

- Evite los arranques a toda velocidad y los frenazos abruptos.
- Evite superar las siguientes velocidades del motor al acelerar o bajar de marchas para reducir la velocidad o frenar el vehículo.

  Motores de gasolina: 4000 rpm

  Motores diésel: 3000 rpm
- Evite frenar bruscamente en los primeros 300 km (200 millas). Las frenadas bruscas con forros de freno nuevos pueden significar un desgaste prematuro y un reemplazo temprano. Siga esta pauta cada vez que se cambien los forros de freno.

(Continuación)

Atención (Continuación)

- No arrastre un remolque. Véase *Remolque* ⇨ *346* para conocer la capacidad de remolque de acoplados del vehículo y acceder a más información.

Tras el período de asentamiento, se puede aumentar gradualmente la velocidad del motor y la carga.

En los vehículos nuevos, los diferentes sistemas mecánicos y eléctricos se ajustan durante los primeros 6.400 km (4.000 millas) de la conducción habitual para un óptimo consumo de combustible y rendimiento en los cambios de transmisión.

Los sistemas eléctricos se adaptan y calibran durante el período de asentamiento. Durante este proceso, es normal que en una ocasión se escuchen chasquidos o ruidos similares en el vehículo.

La conducción normal carga la batería del vehículo para lograr el mejor funcionamiento del vehículo.

Posiciones del encendido

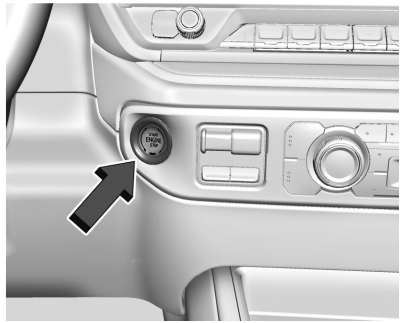

Se muestra el modelo base. Los demás son similares

Los vehículos equipados con acceso sin llave cuentan con un botón de arranque.

La llave remota debe estar en el vehículo para que el sistema funcione. Si el arranque por pulsador no funciona, puede que el vehículo se encuentre cerca de una señal de antena de radio potente que interfiere con el sistema de acceso sin llave.

Consulte *Operación de la llave remota* ⇨ *12*.

Para cambiar a P (Estacionamiento), el vehículo debe estar encendido y debe estar aplicado el pedal del freno.

⚠ Peligro

Si apaga el vehículo mientras está en movimiento, puede causar una pérdida de energía en los sistemas de asistencia de frenado y dirección y la inhabilitación de los airbags. Mientras conduce, solo apague el vehículo en casos de emergencia.

Parar el motor/LOCK/OFF (Bloqueo/apagado) (sin luces indicadoras). : Con el vehículo detenido, pulse una vez ENGINE START/STOP (ARRANQUE/DETENIMIENTO DEL MOTOR) para detener el motor.

Si la transmisión está en P (Estacionamiento), el vehículo se apagará, y el modo de energía retenida para los accesorios (RAP) permanecerá activo.

Consulte *Alimentación de accesorios retenida (RAP)* ⇨ *241*.

Si el vehículo no está en P (Estacionamiento), el vehículo retornará al modo accesorios y aparecerá el mensaje CAMBIE PALANCA A POSICIÓN DE ESTACIONAMIENTO en el centro de información para el conductor (DIC). Cuando la transmisión se cambia a P (Estacionamiento), el vehículo se apaga.

El vehículo puede tener un bloqueo eléctrico de la columna de dirección. El bloqueo se activa cuando se desconecta el encendido y se abre la puerta del conductor. Se puede escuchar un sonido cuando el bloqueo se activa o se suelta. El bloqueo de la columna de dirección puede no soltarse con las ruedas giradas fuera de la posición central. Si esto ocurre, el vehículo puede no arrancar. Mueva el volante de dirección de izquierda a derecha mientras intenta arrancar el vehículo. Si esto no funciona, el vehículo necesita un servicio.

Salvo una emergencia, no apague el motor con el vehículo en movimiento. Esto causará una pérdida de energía en los sistemas de asistencia de frenado y dirección e inhabilitará los airbags.

Si se debe apagar el vehículo en una emergencia:

1. Si el vehículo no puede ser retirado de la carretera y debe apagarse mientras está en movimiento, mantenga pulsado el botón ENGINE START/STOP (ARRANQUE/DETENIMIENTO DEL MOTOR) por más de dos segundos, o púlselo dos veces dentro de un periodo de cinco segundos.
2. Frene presionando el freno de manera firme y continua. No bombee los frenos repetidamente. Esto puede disminuir la asistencia de potencia de frenado, aumentando la fuerza requerida para presionar el pedal del freno.
3. Cambie el vehículo a N (Punto muerto). Esto puede hacerse con el vehículo en movimiento. Luego de pasar a N (Punto muerto), aplique firmemente los frenos y dirija el vehículo a un lugar seguro.
4. Deténgase completamente, cambie a P (Estacionamiento) y asegúrese de apagar el motor. La palanca de cambios debe estar en P (Estacionamiento) para apagar el vehículo.
5. Aplique el freno de estacionamiento.

   Consulte *Freno de estacionamiento eléctrico* ⇨ *263*.

⚠ Peligro

Si apaga el vehículo mientras está en movimiento, puede causar una pérdida de energía en los sistemas de asistencia de frenado y dirección y la inhabilitación de los airbags. Mientras conduce, solo apague el vehículo en casos de emergencia.

Chevrolet Silverado 1500 Owner Manual (GMNA-Localizing-U.S./Canada/
Mexico/Paraguay-17382604) - 2024 - Source - 5/11/23

Modo accesorios (Luz indicadora en ámbar) : Este modo permite usar algunos accesorios eléctricos cuando el motor está apagado.

Con el vehículo apagado, al pulsar una vez el botón ARRANQUE/DETENIMIENTO DEL MOTOR sin aplicar el pedal del freno, el vehículo pasará al modo accesorios.

El vehículo cambiará del modo accesorios a apagado después de cinco minutos para evitar que se agote la batería.

ON/RUN/START (encendido/funcionamiento/arranque) (luz indicadora verde) : Este modo es para conducir y arrancar. Con el vehículo apagado y el pedal del freno presionado, al pulsar el botón ENGINE START/STOP (ARRANQUE/DETENIMIENTO DEL MOTOR) una vez, se pone en contacto el encendido. Una vez que comienza el arranque del motor, suelte el botón. El giro del motor continuará hasta que el motor arranque.

Consulte *Arranque del motor ⇨ 237*.

Modo de servicio

Este modo de alimentación está disponible para servicio y diagnóstico, así como para verificar el funcionamiento correcto de la luz indicadora de falla según pueda requerirse para propósitos de inspección de emisiones.

Con el vehículo apagado y sin aplicar el pedal del freno, al mantener pulsado el botón ENGINE START/STOP (ARRANQUE/DETENIMIENTO DEL MOTOR) por más de cinco segundos colocará al vehículo en el modo de servicio. Los instrumentos y sistemas de audio funcionarán como lo hacen cuando el vehículo está encendido, pero el vehículo no se puede conducir. El motor no arrancará en el modo de servicio. Pulse el botón ENGINE START/STOP (ARRANQUE/DETENIMIENTO DEL MOTOR) nuevamente para apagar el vehículo.

Arranque del motor

Si el vehículo cuenta con un motor diésel, consulte el suplemento diésel de Duramax.

Atención

Si usted agrega piezas o accesorios eléctricos, puede cambiar el modo en que funciona el motor. Todo daño resultante no estará cubierto por la garantía del vehículo. Vea *Equipos eléctricos agregados ⇨ 375*.

Mueva la palanca de cambios a P (Estacionamiento) o a N (Punto muerto). Para volver a arrancar el motor cuando el vehículo ya está en movimiento, use N (Punto muerto) solamente.

Atención

No intente cambiar a P (Estacionamiento) si el vehículo está en movimiento. Si lo hace, podría dañar la transmisión. Cambie a P (Estacionamiento) solo cuando el vehículo esté detenido.

Procedimiento de arranque

1. La llave remota debe estar en el vehículo. Pulse ENGINE START/STOP (ARRANQUE/DETENIMIENTO DEL MOTOR) con el pedal del freno presionado. Cuando el motor comience a girar, suelte el botón.

   El conductor podría sentir un rebote menor y temporal en el pedal del freno cuando arranca el vehículo. Esto es normal.

   La velocidad de ralentí disminuirá a medida que se calienta el motor. No acelere el motor inmediatamente después de arrancarlo. Opere el motor y

la transmisión suavemente para permitir que el aceite se entibie y lubrique todas las piezas móviles.

Cuando la luz de advertencia por bajo nivel de combustible se enciende y se muestra el mensaje FUEL LEVEL LOW (BAJO NIVEL DE COMBUSTIBLE) en el Centro de información para el conductor (DIC), pulse ENGINE START/STOP (ARRANQUE/DETENIMIENTO DEL MOTOR) para continuar dándole marcha al motor.

Atención

Hacer girar el motor de arranque por largos períodos de tiempo, retornando el encendido a la posición START (ARRANQUE) inmediatamente después de que el giro ha terminado, puede recalentar y dañar el motor de arranque y descargar la batería. Espere al menos 15 segundos entre intentos, para dejar que el motor de arranque se enfríe.

2. Si el motor no arranca después de cinco a 10 segundos, especialmente en clima muy frío (debajo de -18 °C o 0 °F), podría ahogarse con un exceso de nafta. Intente pisar el pedal del acelerador a fondo y mantenerlo así mientras presiona ENGINE START/STOP (ARRANQUE/PARO DEL MOTOR) durante un máximo de 15 segundos. Espere al menos 15 segundos entre intentos, para permitir que el motor de arranque se enfríe. Cuando el motor arranque, suelte el botón y acelerador. Si el vehículo arranca por un corto tiempo y luego se para, repita los pasos. Esto despeja el exceso de nafta del motor. No acelere el motor inmediatamente después de arrancarlo. Opere el motor y la transmisión suavemente hasta que el aceite se entibie y lubrique todas las piezas móviles.

Sistema de parada/arranque

Si está equipado y habilitado, el sistema de arranque/parada apagará el motor para ayudar a ahorrar combustible. El sistema ha sido diseñado para soportar el mayor número de arranques.

⚠ Peligro

La función de paro/arranque automático del motor hace que el motor se detenga mientras el vehículo todavía está activo. No salga del vehículo antes de pasar el

(Continuación)

Peligro (Continuación)

cambio a P (Estacionamiento). El vehículo podría volver a arrancar y moverse inesperadamente. Cambie siempre a P (Estacionamiento) y a continuación apague el motor antes de salir del vehículo.

Arranque/detenimiento automático del motor

Cuando se aplican los frenos y el vehículo está completamente detenido, es posible que se apague el motor. Cuando está detenido, el tacómetro muestra AUTO STOP (DETENIMIENTO AUTOMÁTICO). Consulte *Tacómetro* ⇨ *117*. Cuando se suelta el pedal del freno o se aprieta el pedal del acelerador, el motor vuelve a arrancar.

A fin de mantener el rendimiento del vehículo, hay otras condiciones que pueden hacer que el motor vuelva a arrancar automáticamente antes de soltar el pedal de freno.

Los detenimientos automáticos y/o los arranques automáticos pueden no llevarse a cabo debido a:

- El ajuste del control de climatización exige al motor que marche, a fin de enfriar o calentar el interior del vehículo.
- La batería del vehículo necesita cargarse.
- La batería del vehículo fue desconectada recientemente.
- No se alcanzó la velocidad mínima del vehículo desde la última parada automática.
- El pedal de acelerador está pisado.
- El motor o la transmisión no están a la temperatura de trabajo requerida.
- La temperatura exterior no está en el intervalo de funcionamiento requerido.
- El vehículo se cambia de D (Conducción) a cualquier otra velocidad que no sea P (Estacionado).
- Se seleccionaron ciertos modos de conducción. Consulte *Control de modo conductor* ⇨ *269* y *Tracción en las cuatro ruedas* ⇨ *258*.
- El vehículo está en una colina o gradiente empinados.
- Se abrió la puerta del conductor o se desabrochó el cinturón de seguridad del conductor.
- Se abrió el capó.
- El paro automático ha alcanzado el máximo tiempo permitido.

Interruptor de inhabilitación del detenimiento automático

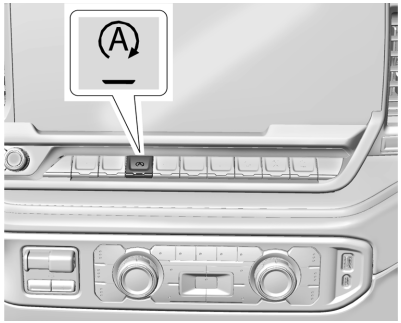

La función automática de arranque/paro del motor se puede deshabilitar y habilitar presionando Ⓐ. El detenimiento/arranque automático se habilita cada vez que arranca el vehículo.

Cuando el testigo Ⓐ está encendido, el sistema está habilitado.

Calentador del motor

Si está equipado, el calentador del motor puede proporcionar un arranque más fácil y un mejor rendimiento del combustible durante el calentamiento del motor en condiciones climáticas frías o inferiores a −18 °C (0 °F). Los vehículos que cuentan con un calentador del motor se deben enchufar al menos cuatro horas antes de arrancar el motor. Puede haber un termostato interno en el extremo del cable que se enchufa, el cual evitará que el calentador del motor funcione a temperaturas superiores a −18 ºC (0 ºF).

⚠ Peligro

No enchufe el calentador del bloque del motor cuando el vehículo esté estacionado en un garage o debajo de un cobertizo. Podría provocar daños a la propiedad o lesiones personales. Estacione siempre el vehículo en un área abierta y libre de objetos, lejos de los edificios o estructuras.



Se muestra el modelo base. Los demás son similares

Para usar el calentador del motor

1. Apague el motor.
2. Revise si el cable del calentador está dañado. Si está dañado, no lo use. Consulte a su concesionario para obtener un reemplazo. Inspeccione el cable todos los años para determinar si está dañado.
3. Enchufe el cable del calentador en el conector del vehículo.
4. Enchufe el cable a un tomacorriente con descarga a tierra con CA de 110 voltios que tenga protección por medio de una función de detección de falla de la tierra.

⚠ Peligro

El uso incorrecto del cable del calentador o de un cable de extensión puede dañar el cable y puede causar sobrecalentamientos e incendios.

- Conecte el cable a una toma de tres puntas que esté protegida por una función de detección de fallas de la conexión a tierra. Un tomacorrientes sin conexión a tierra puede causar descargas eléctricas.
- Si es necesario, utilice un cable de extensión impermeable de alto rendimiento de 15 amperios. Si no utiliza un cable de extensión recomendado que esté en buen estado, o si utiliza un calentador o cable de extensión dañado, podría hacer que el cable se sobrecaliente y

(Continuación)

Peligro (Continuación)

provoque un incendio, daños materiales, descargas eléctricas y lesiones.

- No conduzca el vehículo con el cable del calentador conectado permanentemente al vehículo. Podría dañar el cable del calentador y el termostato.
- Mientras esté usando el cable del calentador, no deje que haga contacto con las partes del vehículo ni con bordes afilados. Nunca cierre el capó sobre el cable del calentador.
- Antes de arrancar el vehículo, desconecte el cable, vuelva a colocar la cubierta sobre el conector, y atornille el cable firmemente. Mantenga el cable alejado de todas las partes móviles.

5. Antes de arrancar el motor, asegúrese de desenchufar y guardar el cable.

El tiempo que debe estar conectado el calentador depende de varios factores. Pida asesoramiento sobre este tema a un concesionario en el área en donde estacionará el vehículo.

Chevrolet Silverado 1500 Owner Manual (GMNA-Localizing-U.S./Canada/
Mexico/Paraguay-17382604) - 2024 - Source - 5/11/23

Alimentación de accesorios retenida (RAP)

Cuando se apaga el vehículo, las siguientes funciones (si están equipadas) continuarán funcionando por hasta 10 minutos, o hasta que se abra la puerta del conductor. Estas funciones también están operativas cuando el vehículo está encendido o en el modo accesorios:

- Sistema de infoentretenimiento
- Ventanillas eléctricas (durante la RAP, esta funcionalidad se desactiva cuando se abre cualquier puerta)
- Techo corredizo (durante la RAP, esta funcionalidad se desactiva cuando se abre cualquier puerta)
- Tomacorriente auxiliar
- Sistema de audio
- Sistema OnStar

Cambio a estacionamiento (Palanca de cambios mecánica)

⚠ Peligro

Estacionar en pendientes con poca tracción, como hielo, nieve, lodo o grava, puede hacer que el vehículo se mueva involuntariamente y podría provocar lesiones, la muerte y/o daños al vehículo. Si está equipado con tracción en las cuatro ruedas, use AUTO o 4 (Alta) para proporcionar tracción adicional. Asegúrese de aplicar el freno de estacionamiento. Consulte *Freno de estacionamiento eléctrico* ⇨ *263* y *Tracción en las cuatro ruedas* ⇨ *258*.

⚠ Peligro

Puede ser peligroso salir del vehículo si la palanca de cambios no está completamente en P (Estacionamiento) con el freno de estacionamiento firmemente aplicado. El vehículo puede rodar. Si dejó el motor en funcionamiento, el vehículo puede

(Continuación)

Peligro (Continuación)

moverse repentinamente. Usted u otras personas pueden sufrir lesiones. Para asegurarse de que el vehículo no se moverá, incluso cuando esté en una superficie bastante nivelada, lleve a cabo los pasos que se mencionan a continuación. En vehículos con tracción en las cuatro ruedas, si la caja de transferencia está en N (Punto muerto), el vehículo estará libre para desplazarse, incluso si la palanca de cambios está en P (Estacionamiento). Asegúrese de que la caja de transferencia esté en una marcha de conducción. Si está llevando un remolque, consulte *Características de conducción y consejos para el remolque* ⇨ *341*.

1. Mantenga presionado el pedal del freno, luego aplique el freno de estacionamiento.

   Consulte *Freno de estacionamiento eléctrico* ⇨ *263*.
2. Mueva la palanca de cambios a P (Estacionamiento) tirando de la misma hacia usted y luego hacia arriba hasta que haga tope.

3. Asegúrese de que la caja de transferencia, si está equipada, esté en una marcha de conducción y no en N (Punto muerto).
4. Apague el vehículo.
5. Lleve la llave remota consigo.

Dejar el vehículo con el motor en funcionamiento

⚠ Peligro

Puede ser peligroso dejar el vehículo con el motor en marcha. El vehículo podría moverse repentinamente si la palanca de cambios no está completamente en P (Estacionamiento) con el freno de estacionamiento firmemente colocado.

Si su vehículo tiene tracción en las cuatro ruedas y la caja de transferencia está en N (Punto muerto), el vehículo estará libre para desplazarse, incluso si la palanca de cambios está en P (Estacionamiento). Por lo que debe asegurarse de que la caja de transferencia esté en una marcha de conducción – y no en N (Punto muerto).

(Continuación)

Peligro (Continuación)

Y si dejara el vehículo con el motor en marcha, podría recalentarse e incluso prenderse fuego. Usted u otras personas pueden sufrir lesiones. No deje el vehículo con el motor en marcha salvo que así lo necesite.

Si debe dejar el vehículo con el motor en funcionamiento, antes de salir del mismo asegúrese de que esté en P (estacionamiento) y que el freno de estacionamiento esté firmemente aplicado. Después de mover la palanca de cambios a P (estacionamiento), mantenga pisado el freno regular. Luego vea si puede sacar la palanca de cambios de P (Estacionamiento) sin primero tirarla hacia usted. Si puede, significa que la palanca de cambios no estaba totalmente trabada en P (estacionamiento).

Bloqueo del par

Si está estacionando en una pendiente y no coloca la palanca correctamente en P (Estacionamiento), el peso del vehículo puede ejercer demasiada fuerza en el pestillo de freno de la transmisión. Puede ser difícil remover la palanca de cambios de P (Estacionamiento). Esto se llama bloqueo de par. Para evitar el bloqueo de par, accione el freno de estacionamiento y luego mueva la palanca a P (Estacionamiento) correctamente antes de bajarse del vehículo.

Cuando esté listo para conducir, quite la palanca de cambios de la posición P (Estacionamiento) antes de liberar el freno de estacionamiento.

Si ocurre el bloqueo de par, puede que necesite que otro vehículo empuje al suyo un poco en subida para liberar algo de presión del retén de estacionamiento en la transmisión. Así entonces podrá quitar la palanca de cambios de P (Estacionamiento).

Cambio a estacionamiento (Palanca de cambios electrónica)

⚠ Peligro

Estacionar en pendientes con poca tracción, como hielo, nieve, lodo o grava, puede hacer que el vehículo se mueva involuntariamente y podría provocar lesiones, la muerte y/o daños al vehículo. Si está equipado con tracción en las cuatro ruedas, use AUTO o 4 (Alta) para

(Continuación)

Chevrolet Silverado 1500 Owner Manual (GMNA-Localizing-U.S./Canada/
Mexico/Paraguay-17382604) - 2024 - Source - 5/11/23

Peligro (Continuación)

proporcionar tracción adicional. Asegúrese de aplicar el freno de estacionamiento. Consulte *Freno de estacionamiento eléctrico* ⇨ *263* y *Tracción en las cuatro ruedas* ⇨ *258*.

⚠ Peligro

Puede ser peligroso salir del vehículo si la palanca de cambios no está completamente en P (Estacionamiento) con el freno de estacionamiento firmemente aplicado. El vehículo puede rodar. Si dejó el motor en funcionamiento, el vehículo puede moverse repentinamente. Usted u otras personas pueden sufrir lesiones. Para asegurarse de que el vehículo no se moverá, incluso cuando esté en una superficie bastante nivelada, lleve a cabo los pasos que se mencionan a continuación. En vehículos con tracción en las cuatro ruedas, si la caja de transferencia está en N (Punto muerto), el vehículo estará libre para desplazarse,

(Continuación)

Peligro (Continuación)

incluso si la palanca de cambios está en P (Estacionamiento). Asegúrese de que la caja de transferencia esté en una marcha de conducción. Si está llevando un remolque, consulte *Características de conducción y consejos para el remolque* ⇨ *341*.

1. Mantenga pisado el pedal del freno y aplique el freno de estacionamiento.

   Consulte *Freno de estacionamiento eléctrico* ⇨ *263*.
2. Pulse el interruptor P (Estacionamiento) que está en la parte superior de la palanca de cambios. Consulte *Transmisión automática (Palanca de cambios electrónica)* ⇨ *250* o *Transmisión automática (Palanca de cambios mecánica)* ⇨ *247*.
3. El testigo P de la palanca de cambios se enciende en color rojo cuando el vehículo está en P (Estacionamiento).

Si el vehículo se cambia a P (Estacionado) en una colina, el Freno de estacionamiento eléctrico (EPB) puede aplicarse automáticamente. Es posible que el conductor no pueda liberar el EPB utilizando el interruptor EPB. Debe liberarse automáticamente cuando el vehículo salga de P (Estacionado).

Dejar el vehículo con el motor en funcionamiento

⚠ Peligro

Puede ser peligroso dejar el vehículo con el motor en marcha. Podría recalentarse o prenderse fuego.

Es peligroso salir del vehículo si éste no está en P (Estacionado) con el freno de estacionamiento aplicado. El vehículo puede rodar.

No deje el vehículo cuando el motor está funcionando. Si dejó el motor en funcionamiento, el vehículo puede moverse repentinamente. Usted u otras personas pueden sufrir lesiones. Para asegurarse de que el vehículo no se moverá, aún cuando esté sobre un terreno razonablemente nivelado, aplique siempre el freno de estacionamiento y coloque la transmisión en P

(Continuación)

Peligro (Continuación)

(Estacionamiento). Vea *Cambio a estacionamiento (Palanca de cambios mecánica)* ⇨ *241* o *Cambio a estacionamiento (Palanca de cambios electrónica)* ⇨ *242*. Si está remolcando un acoplado, consulte *Características de conducción y consejos para el remolque* ⇨ *341*.

Salida del cambio de estacionamiento (Palanca de cambios mecánica)

Este vehículo está equipado con un sistema electrónico de liberación del bloqueo del cambio. El sistema está diseñado para evitar que la palanca de cambios se saque de P (Estacionamiento), salvo que se presione el pedal del freno y el encendido esté en contacto o en el modo de servicio.

La liberación del bloqueo del cambio siempre se encuentra operativa excepto en el caso de una batería descargada o con bajo voltaje – menos de 9 voltios –.

Si el vehículo tiene la batería descargada o con bajo voltaje, pruebe cargarla o realizar un arranque con cables de puente.

Consulte *Arrancar con cables de puente a la batería - Norteamérica* ⇨ *456*.

Para salir de P (Estacionamiento):

1. Aplique el pedal del freno.
2. Quite el freno de estacionamiento, si está colocado.

   Consulte *Freno de estacionamiento eléctrico* ⇨ *263*.
3. Tire la palanca de cambios hacia usted, luego muévala a la posición deseada y suéltela.

Si aún no se puede sacar la palanca de cambios de P (Estacionamiento):

1. Disminuya la presión sobre la palanca de cambios, o suéltela.
2. Mientras mantiene presionando el pedal del freno, empuje la palanca de cambios hasta P (Estacionamiento).
3. Tire la palanca de cambios hacia usted, luego muévala a la posición deseada y suéltela.

Si está equipado, la función Abrochar para conducir podría impedir que se pueda salir de P (Estacionamiento).

Consulte *Abrochar el cinturón para conducir* ⇨ *57*.

Si aún hay un problema con los cambios, lleve pronto su vehículo a que le realicen un servicio.

Salida del cambio de estacionamiento (Palanca de cambios electrónica)

Este vehículo está equipado con transmisión electrónica. El botón de liberación del bloqueo del cambio está diseñado para evitar quitar la palanca de cambios de P (Estacionamiento) de forma accidental.

Para salir de P (Estacionamiento):

1. Asegúrese de que el motor esté en marcha.
2. Aplique el pedal del freno.
3. Mantenga pulsado el botón de liberación del bloqueo de la palanca de cambios que se encuentra en la misma.
4. Mueva la palanca de cambios a la posición deseada. Para colocar la transmisión en N (Punto muerto), mantenga la palanca en la posición N (Punto muerto) hasta que se encienda el testigo N en color rojo.

Chevrolet Silverado 1500 Owner Manual (GMNA-Localizing-U.S./Canada/
Mexico/Paraguay-17382604) - 2024 - Source - 5/11/23

5. El testigo P se pondrá blanco y el testigo de marcha de la palanca de cambios cambiará a rojo cuando el vehículo ya no esté en P (Estacionamiento).
6. Luego de liberar la palanca de cambios, volverá a la posición central.

Si está equipado, la función Abrochar para conducir podría impedir que se pueda salir de P (Estacionamiento).

Consulte *Abrochar el cinturón para conducir* ⇨ *57*.

Si el vehículo no puede cambiarse de P (Estacionamiento), se puede mostrar un mensaje en el centro de información del conductor (DIC). Asegúrese de que el motor esté en marcha, el pedal del freno esté presionado y el botón de liberación del bloqueo de la palanca de cambios esté pulsado al intentar quitar la transmisión de P (Estacionamiento). Si se cumplen todos estas condiciones pero no puede quitar la transmisión de P (Estacionamiento), consulte con su concesionario para realizar un servicio.

Estacionamiento sobre superficies inflamables

⚠ Peligro

Los materiales inflamables pueden tocar las partes calientes del escape en la parte baja del vehículo e incendiarse. No estacione en superficies con papel, hojas, hierba seca u otro material inflamable.

Administración activa del combustible

Si está equipado, el sistema de gestión activa del combustible permite que un motor a gasolina V8, V6 o L4 funcione con todos sus cilindros o con un número reducido de cilindros, según las condiciones de conducción. Cuando se necesita menos potencia, como cuando se circula a velocidad constante, el sistema habilitará el funcionamiento con una cantidad reducida de cilindros, lo cual permitirá que el vehículo haga un uso más eficiente del combustible. Cuando se necesita más potencia, como por ejemplo cuando se acelera a partir de un detenimiento, cuando se sobrepasa un vehículo, o cuando se ingresa a una autopista, el sistema mantendrá todos los cilindros funcionando.

Gestión dinámica del combustible

Si está equipado, el sistema de gestión dinámica del combustible calcula la cantidad de cilindros necesaria para maximizar el rendimiento del combustible y alcanzar las exigencias de la conducción. La gestión dinámica del combustible permite que el motor funcione en múltiples configuraciones posibles que van desde el funcionamiento con ningún cilindro hasta el funcionamiento completo con los 8 cilindros.

Estacionamiento extendido

Es mejor no dejar el vehículo estacionado con el motor en marcha. Si se deja el vehículo con el motor en marcha, asegúrese de que no se moverá y que la ventilación es adecuada.

Consulte *Cambio a estacionamiento (Palanca de cambios mecánica)* ⇨ *241* o *Cambio a estacionamiento (Palanca de cambios electrónica)* ⇨ *242* y *Sistema de escape del motor* ⇨ *246*.

Si se deja el vehículo estacionado y con el motor en marcha, con la llave remota fuera del vehículo, el motor continuará marchando durante hasta 15 minutos.

Si se deja el vehículo estacionado y con el motor en marcha, con la llave remota dentro del vehículo, el motor continuará marchando durante hasta 30 minutos.

El motor podría dejar de marchar más pronto si está estacionado en una pendiente, por falta de combustible disponible.

El temporizador se vuelve a cero si se saca el cambio de P (Estacionamiento) mientras el motor está en marcha.

Cuando se fabricó el vehículo, venía con la característica de apagado automático habilitada. Si usted no es el propietario primario de su vehículo, tenga en cuenta que el propietario anterior pudo haber inhabilitado esta característica. Los propietarios de vehículos pueden hacer que se rehabilite esta función a costo del propietario en cualquier centro de servicio de GM.

Sistema de escape del motor

⚠ Peligro

El escape del motor contiene monóxido de carbono (CO), que no se puede ver ni oler. La exposición al CO puede causar pérdida del conocimiento e incluso la muerte.

Los gases del escape pueden ingresar al vehículo si:

- El vehículo está en ralentí en áreas de escasa ventilación (garajes, túneles, nieve acumulada que puede bloquear el flujo de aire bajo la carrocería o los caños de escape).
- Los olores o ruidos del escape son extraños o distintos.
- El sistema de escape tiene alguna fuga debido corrosión o daño.
- El sistema de escape del vehículo ha sido modificado, dañado o reparado de forma indebida.

(Continuación)

Peligro (Continuación)

- Hay orificios o aberturas en la carrocería del vehículo resultado de daños o modificaciones realizadas en el mercado posventa que no están completamente selladas.

Si se detecta un humo inusual o si se sospecha que las emisiones están ingresando al vehículo:

- Condúzcalo solo con las ventanillas completamente abiertas.
- Haga reparar el vehículo de inmediato.

Nunca estacione el vehículo con el motor en marcha en áreas cerradas como un garaje o edificio que no posea ventilación de aire fresco.

Conducción del vehículo cuando está estacionado

Es mejor no dejar el vehículo estacionado con el motor en funcionamiento.

Si se deja el vehículo con el motor en funcionamiento, siga los pasos correctos para asegurarse de que el vehículo no se mueva. Consulte *Cambio a estacionamiento (Palanca de cambios mecánica)* ⇨ *241* o

Chevrolet Silverado 1500 Owner Manual (GMNA-Localizing-U.S./Canada/
Mexico/Paraguay-17382604) - 2024 - Source - 5/11/23

Cambio a estacionamiento (Palanca de cambios electrónica) ⇨ *242* y
Sistema de escape del motor ⇨ *246*.

Si estaciona en una pendiente y está tirando de un acoplado, consulte *Características de conducción y consejos para el remolque* ⇨ *341*.

Transmisión automática

Transmisión automática (Palanca de cambios mecánica)

Hay un testigo de posición de la palanca de cambios electrónica en el cuadro de instrumentos. Esta pantalla se enciende cuando el vehículo está encendido.

La palanca de cambios tiene varias posiciones diferentes.



Consulte *Control de modo conductor* ⇨ *269* y "Modo de selección de rango" en *Modo manual (Palanca de cambios mecánica)* ⇨ *254* o
Modo manual (Palanca de cambios electrónica) ⇨ *256*.

P : Esta posición bloquea las ruedas traseras. Use P (Estacionamiento) al arrancar el vehículo ya que el vehículo no se puede mover fácilmente.

Cuando está estacionado en una pendiente, especialmente cuando el vehículo cuenta con una carga pesada, puede notar un incremento en el esfuerzo necesario para quitar la palanca de P (Estacionamiento). Consulte "Bloqueo del par" en *Cambio a estacionamiento (Palanca de cambios mecánica)* ⇨ *241* o
Cambio a estacionamiento (Palanca de cambios electrónica) ⇨ *242*.

⚠ Peligro

Es peligroso salir del vehículo si la palanca de cambios no está completamente en P (Estacionamiento)
(Continuación)

Peligro (Continuación)

con el freno de estacionamiento firmemente aplicado. El vehículo puede rodar.

No deje el vehículo cuando el motor está funcionando. Si dejó el motor en funcionamiento, el vehículo puede moverse repentinamente. Usted u otras personas pueden sufrir lesiones. Para asegurarse de que el vehículo no se moverá, aún cuando usted esté sobre un nivel de suelo parejo, siempre aplique el freno de estacionamiento y mueva la palanca de cambios a P (Estacionamiento). Consulte *Cambio a estacionamiento (Palanca de cambios mecánica)* ⇨ *241* o
Cambio a estacionamiento (Palanca de cambios electrónica) ⇨ *242* y
Características de conducción y consejos para el remolque ⇨ *341*.

⚠ Peligro

Si está equipado con tracción en las cuatro ruedas, el vehículo quedará liberado y se podría desplazar si la caja de transferencia está en N (Punto muerto), incluso si la palanca de cambios está en P (Estacionamiento). Usted u otras personas pueden resultar gravemente lesionadas. Asegúrese de que la caja de transferencia esté en una marcha de conducción — 2 ↑, 4 ↑ o 4 ↓ — o aplique el freno de estacionamiento antes de colocar la caja de transferencia en N (Punto muerto). Vea *Tracción en las cuatro ruedas* ⇨ *258*.

R : Use esta marcha para retroceder.

Atención

Hacer un cambio a R (Marcha atrás) mientras el vehículo se está moviendo hacia adelante puede dañar la transmisión. La reparación no estará cubierta por la garantía del vehículo. Cambie a R (Marcha atrás) solo después de que el vehículo se haya detenido.

Para mecer el vehículo hacia adelante y atrás a fin de liberarlo de la nieve, hielo o arena, consulte *Si el vehículo está atascado* ⇨ *226*.

N : En esta posición, el motor no se conecta con las ruedas. Para volver a arrancar el motor cuando el vehículo ya está en movimiento, use N (Punto muerto) solamente.

⚠ Peligro

Cambiar a una marcha de conducción mientras el motor está funcionando a altas revoluciones es peligroso. A menos que su pie esté firmemente en el pedal del freno, el vehículo puede moverse muy rápidamente. Podría perder el control del vehículo y golpear personas u objetos. No cambie a una marcha de conducción cuando el motor esté funcionando a altas revoluciones.

Atención

Cambiar a una velocidad diferente a P (Estacionamiento) o N (Punto muerto) con el motor funcionando a altas revoluciones

(Continuación)

Atención (Continuación)

puede dañar la transmisión. La reparación no estará cubierta por la garantía del vehículo. Asegúrese de que el motor no esté funcionando a altas revoluciones cuando cambia la velocidad del vehículo.

Atención

Puede mostrarse un mensaje de recalentamiento de la transmisión si el líquido de la transmisión automática está demasiado caliente. Si conduce en estas condiciones, puede dañar el vehículo. Deténgase y deje el motor marchando en ralentí para enfriar el líquido de la transmisión automática. Este mensaje desaparece cuando el líquido de la transmisión automática se ha enfriado lo suficiente.

D : Esta posición es para la conducción normal. Brinda el mejor rendimiento del combustible. Si necesita más potencia para sobrepasar a otro vehículo, presione a fondo el pedal del acelerador.

- Cuando conduce a menos de 55 km/h (35 mph), presione el pedal del acelerador aproximadamente hasta la mitad.
- Cuando conduce a unos 55 km/h (35 mph) o más, presione el pedal del acelerador hasta el fondo.

  Al hacer esto, el vehículo baja una marcha y obtiene mayor potencia.

Use D (Conducción) y el Modo Remolque/acarreo cuando lleva un remolque, lleva una carga pesada, conduce en pendientes pronunciadas o conduce en todoterreno. Baje a una marcha inferior si la transmisión cambia demasiado seguido.

El hacer un rebaje en una carretera resbaladiza puede causar un derrape. Consulte "Derrape" bajo *Pérdida del control* ⇨ *218*.

El vehículo cuenta con una función de estabilización de los cambios que ajusta los cambios de transmisión a las condiciones de conducción actuales para reducir las rápidas subidas y bajadas de marcha. La función de estabilización de los cambios está diseñada para determinar, antes de subir una marcha, si el motor puede mantener la velocidad del vehículo por medio del análisis de cosas como la velocidad del vehículo, la posición del acelerador y la carga del vehículo. Si la función de estabilización de los cambios determina que no se podrá mantener la velocidad actual del vehículo, la transmisión no sube la marcha y, en cambio, mantiene la marcha actual. En algunos casos, esto puede parecer un cambio retrasado, sin embargo, la transmisión está funcionando normalmente.

La transmisión usa controles de cambios adaptables. El proceso de control de cambios adaptable compara constantemente parámetros clave de las marchas con las marchas ideales preprogramadas almacenadas en la computadora de la transmisión. La transmisión hace ajustes constantes para mejorar el rendimiento del vehículo según cómo se está usando el vehículo, como por ejemplo si se lo usa con una carga pesada o cuando la temperatura cambia. Durante este proceso de control de cambios adaptable, los cambios de marchas podrían sentirse diferentes ya que la transmisión determina el mejor ajuste.

Cuando la temperatura es muy fría, se podrían retrasar los cambios de marcha de la transmisión para proporcionar cambios más estables hasta que el motor se haya calentado. Los cambios de marcha pueden ser más notorios cuando la transmisión está fría. Esta diferencia en los cambios de marcha es normal.

Si está equipado con el motor L4 de 2.7L, las velocidades del motor pueden aumentar al conducir a velocidades de autopistas mientras el motor aún se está calentando.

L : Esta posición permite la selección de un rango de marchas apropiado para las condiciones de conducción actuales. Si está equipado, consulte "Modo de selección de rango" en *Modo manual (Palanca de cambios mecánica)* ⇨ *254* o *Modo manual (Palanca de cambios electrónica)* ⇨ *256*.

Atención

El hacer girar los neumáticos o el mantener el vehículo en el lugar, en una pendiente, usando solamente el acelerador puede dañar la transmisión. La reparación no estará cubierta por la garantía del vehículo. Si el vehículo queda atascado, no haga girar las ruedas. Al detenerse en una pendiente, use el freno para mantener el vehículo en el lugar.

Transmisión automática (Palanca de cambios electrónica)



El patrón de cambios se muestra en la parte superior de la palanca de cambios. La posición de marcha seleccionada se enciende en rojo en la palanca de cambios, mientras que todas las demás se muestran en blanco. Si el cambio no es inmediato, como en condiciones muy frías, el indicador en el interruptor de cambio puede parpadear hasta que esté completamente enganchado.

La palanca de cambios siempre se inicia a partir de la posición central, que se representa con una flecha hacia arriba y hacia abajo en el patrón de cambios. Luego de liberar la palanca de cambios, volverá a la posición central.

La transmisión no opera cuando el vehículo está apagado.

Si el vehículo está en el modo accesorio, la transmisión se puede cambiar a P (Estacionamiento).

Si se apaga el vehículo mientras se desplaza a una velocidad relativamente alta, la transmisión se cambiará automáticamente a N (Punto muerto). Una vez que el vehículo se detenga, se cambia automáticamente a P (Estacionamiento).

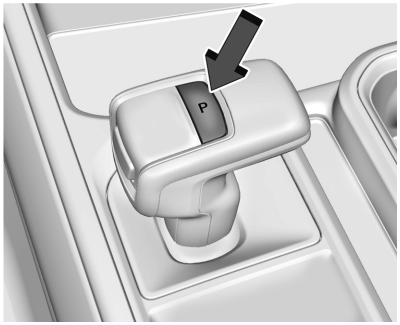

P : Esta posición bloquea las ruedas traseras. Use P (Estacionado) al arrancar el motor para evitar que el vehículo se mueva fácilmente.

⚠ Peligro

Es peligroso salir del vehículo si la palanca de cambios no está completamente en P (Estacionamiento) con el freno de estacionamiento firmemente aplicado. El vehículo puede rodar.

No deje el vehículo cuando el motor está funcionando. Si dejó el motor en funcionamiento, el vehículo puede moverse repentinamente. Usted u otras personas pueden sufrir lesiones. Para asegurarse de que el vehículo no se moverá, aún cuando usted esté sobre un nivel de suelo parejo, siempre aplique el freno de estacionamiento y mueva la palanca de cambios a P (Estacionamiento). Consulte *Cambio a estacionamiento (Palanca de cambios mecánica)* ⇨ *241* o

(Continuación)

Peligro (Continuación)

Cambio a estacionamiento (Palanca de cambios electrónica) ⇨ *242* y *Características de conducción y consejos para el remolque* ⇨ *341*.

⚠ Peligro

Si está equipado con tracción en las cuatro ruedas, el vehículo quedará liberado y se podría desplazar si la caja de transferencia está en N (Punto muerto), incluso si la palanca de cambios está en P (Estacionamiento). Usted u otras personas pueden resultar gravemente lesionadas. Asegúrese de que la caja de transferencia esté en una marcha de conducción — 2 ↑, 4 ↑ o 4 ↓ — o aplique el freno de estacionamiento antes de colocar la caja de transferencia en N (Punto muerto). Vea *Tracción en las cuatro ruedas* ⇨ *258*.



Este vehículo está equipado con transmisión controlada electrónicamente. El botón de liberación del bloqueo de la palanca de cambios está diseñado para evitar sacar la transmisión de P (Estacionamiento) accidentalmente, a menos que el vehículo esté en marcha, el pedal del freno esté presionado y el botón de liberación del bloqueo de la palanca de cambios esté pulsado.

Cuando el vehículo está detenido, presione ENGINE START/STOP (ARRANQUE/PARO DEL MOTOR) para apagar el vehículo. La transmisión se cambiará a P (Estacionamiento) automáticamente, a menos que el vehículo esté en N (Punto muerto). Consulte "Modo lavadero" más adelante en esta sección.

El vehículo no cambiará a P (Estacionado) si se está moviendo demasiado rápido. Detenga el vehículo y cambie a P (Estacionamiento)

Para cambiar a y de P (Estacionado), consulte *Cambio a estacionamiento (Palanca de cambios mecánica)* ⇨ *241* o *Cambio a estacionamiento (Palanca de cambios electrónica)* ⇨ *242* y *Salida del cambio de estacionamiento (Palanca de cambios mecánica)* ⇨ *244* o *Salida del cambio de estacionamiento (Palanca de cambios electrónica)* ⇨ *244*.

Mensaje de realización de servicio a la palanca de cambios

Si aparece el mensaje SERVICE SHIFTER SEE OWNER'S MANUAL (REALICE UN SERVICIO A LA PALANCA DE CAMBIOS. CONSULTE EL MANUAL DEL PROPIETARIO) en el Centro de información para el conductor (DIC), la palanca de cambios necesita un servicio. Lleve a hacer el servicio al vehículo lo antes posible. Si el vehículo cambia automáticamente una y otra vez a P (Estacionamiento), compruebe que no esté

atorado el botón de P (Estacionamiento) que está en la parte superior de la palanca de cambios. Para operar el vehículo, mantenga la palanca de cambios en la marcha deseada, en R (Marcha atrás) o D (Conducción) hasta que la velocidad del vehículo supere los 15 km/h (10 mph), luego suéltela.

R : Use esta marcha para retroceder.

Si se cambia la transmisión de R (Marcha atrás) a D (Conducción) o L (Baja), o de L (Baja) o D (Conducción) a R (Marcha atrás) cuando la velocidad es demasiado alta, es posible que el vehículo cambie a N (Punto muerto). Reduzca la velocidad del vehículo e intente el cambio nuevamente.

Para cambiar a R (Reversa):

1. Detenga el vehículo por completo.
2. Mantenga pulsado el botón de liberación del bloqueo de la palanca de cambios que se encuentra en el lateral de la misma.
3. Partiendo de la posición central, mueva la palanca de cambios hacia adelante a R (Marcha atrás). R se enciende en rojo.
4. Luego de liberar la palanca de cambios, volverá a la posición central.

Para salir de R (Reversa):

1. Detenga el vehículo por completo.
2. Cambie a la marcha deseada.
3. Luego de liberar la palanca de cambios, volverá a la posición central.

A velocidades bajas del vehículo, se puede utilizar R (Reversa) para mover el vehículo hacia adelante y hacia atrás para salir de la nieve, el hielo o la arena sin dañar la transmisión.

Consulte *Si el vehículo está atascado ⇨ 226*.

N : En esta posición, el motor no se conecta con las ruedas. Para volver a arrancar el motor cuando el vehículo ya está en movimiento, use N (Punto muerto) solamente.

⚠ Peligro

Cambiar a una marcha de conducción mientras el motor está funcionando a altas revoluciones es peligroso. A menos que su pie esté firmemente en el pedal del freno, el vehículo puede moverse muy rápidamente. Podría perder el control del vehículo y golpear personas u objetos. No cambie a una marcha de conducción cuando el motor esté funcionando a altas revoluciones.

Atención

Cambiar a una velocidad diferente a P (Estacionamiento) o N (Punto muerto) con el motor funcionando a altas revoluciones puede dañar la transmisión. La reparación no estará cubierta por la garantía del vehículo. Asegúrese de que el motor no esté funcionando a altas revoluciones cuando cambia la velocidad del vehículo.

El vehículo no está diseñado para permanecer en N (Punto muerto) por más de cinco minutos. Puede cambiar automáticamente a P (Estacionamiento). N (Punto muerto) no está diseñado para usarse durante un remolque. Si se necesita remolcar el vehículo, consulte *Transporte de un vehículo averiado ⇨ 460*.

Para cambiar a N (Punto muerto):

1. Mueva la palanca de cambios hacia adelante a N (Punto muerto).
   - Si la transmisión está en P (Estacionamiento), aplique el pedal del freno y pulse el botón de liberación del bloqueo de la palanca de cambios al tiempo que mueve la misma hacia adelante.
   - El testigo N se enciende en rojo.

Chevrolet Silverado 1500 Owner Manual (GMNA-Localizing-U.S./Canada/
Mexico/Paraguay-17382604) - 2024 - Source - 5/11/23

2. Luego de liberar la palanca de cambios, volverá a la posición central.

Para quitar el cambio de N (Punto muerto):

1. Detenga el vehículo por completo.
2. Cambie a la marcha deseada. Si desea cambiar de N (Punto muerto) a R (Marcha atrás), pulse el botón de liberación del bloqueo de la palanca de cambios.
3. Luego de liberar la palanca de cambios, volverá a la posición central.

Modo Lavadero

Este vehículo incluye un modo de Lavadero de autos que permite que el vehículo permanezca en N (Punto muerto) para su uso en lavaderos de autos automáticos.

Modo Lavadero (Motor apagado – Conductor en el vehículo)

Para colocar el vehículo en N (Neutral) con el motor apagado y el vehículo ocupado:

1. Conduzca hasta la entrada del lavadero de autos.
2. Aplique el pedal del freno.
3. Cambie a N (Neutral).
4. Apague el motor y suelte el pedal del freno.
5. El indicador debe continuar mostrando N. Si no es así, repita los Pasos 2–4.
6. El vehículo ya está listo para el lavado de autos.

Modo Lavadero (Motor apagado – Conductor fuera del vehículo)

Para colocar el vehículo en N (Neutral) con el motor apagado y el vehículo desocupado:

1. Conduzca hasta la entrada del lavadero de autos.
2. Aplique el pedal del freno.
3. Abra la puerta.
4. Cambie a N (Neutral).
5. Apague el motor y suelte el pedal del freno.
6. El indicador debe continuar mostrando N. Si no es así, repita los Pasos 2–5.
7. Salga del vehículo y cierre la puerta. El vehículo ya está listo para el lavado de autos.
8. El vehículo puede cambiar automáticamente a P (Estacionado) al volver a ingresar

Modo de Lavado de autos (Motor encendido – Conductor en el vehículo)

Para colocar el vehículo en N (Neutral) con el motor encendido y el vehículo ocupado:

1. Conduzca hasta la entrada del lavadero de autos.
2. Aplique el pedal del freno.
3. Cambie a N (Neutral).
4. Suelte el pedal del freno. El vehículo ya está listo para el lavado de autos.

Modo Lavadero (Motor encendido – Conductor fuera del vehículo)

Para colocar el vehículo en N (Neutral) con el motor encendido y el vehículo desocupado:

1. Conduzca hasta la entrada del lavadero de autos.
2. Aplique el pedal del freno.
3. Abra la puerta.
4. Cambie a N (Neutral), luego suelte el pedal del freno.
5. El indicador debe continuar mostrando N. Si no es así, repita los Pasos 2–4.
6. Salga del vehículo y cierre la puerta. El vehículo ya está listo para el lavado de autos.

7. El vehículo puede cambiar automáticamente a P (Estacionado) al volver a ingresar

Atención
Puede mostrarse un mensaje de recalentamiento de la transmisión si el líquido de la transmisión automática está demasiado caliente. Si conduce en estas condiciones, puede dañar el vehículo. Deténgase y deje el motor marchando en ralentí para enfriar el líquido de la transmisión automática. Este mensaje desaparece cuando el líquido de la transmisión automática se ha enfriado lo suficiente.

D : Esta posición es para la conducción normal. Si necesita más potencia para sobrepasar a otro vehículo, presione a fondo el pedal del acelerador.

Para cambiar a D (Conducción):

1. Detenga el vehículo por completo.
2. Partiendo de la posición central, mueva la palanca de cambios hacia atrás.
   - Si la transmisión está en P (Estacionamiento), pulse el botón de liberación del bloqueo de la palanca de cambios al tiempo que mueve la misma hacia atrás.
   - D se enciende en rojo.
   - Luego de liberar la palanca de cambios, volverá a la posición central.

Para salir de D (Conducción):

1. Detenga el vehículo por completo.
2. Cambie a la marcha deseada.
3. Luego de liberar la palanca de cambios, volverá a la posición central.

Hacer un rebaje de marchas en una carretera resbaladiza puede provocar un derrape. Consulte "Derrape" bajo *Pérdida del control* ⇨ *218*.

Atención
El hacer girar los neumáticos o el mantener el vehículo en el lugar, en una pendiente, usando solamente el acelerador puede dañar la transmisión. La reparación no estará cubierta por la (Continuación)

Atención (Continuación)
garantía del vehículo. Si el vehículo queda atascado, no haga girar las ruedas. Al detenerse en una pendiente, use el freno para mantener el vehículo en el lugar.

Modo manual (Palanca de cambios mecánica)

Modo de selección de rango



El Modo de selección de rango ayuda a controlar la transmisión y la velocidad del vehículo cuando se conduce cuesta abajo o remolcando un acoplado. Permite la selección manual del rango de marchas deseado.

Para usar esta función:

1. Mueva la palanca de cambios a la posición L (Modo manual).

2. Pulse los botones más/menos en la palanca de cambios para seleccionar el rango de marchas deseado para las condiciones actuales de conducción.

Cuando la palanca de cambios se cambia de D (Conducción) a L (Modo manual), se muestra un número junto a la L que indica el rango de transmisión actual.

Este número representa la mayor marcha que permite la transmisión durante su funcionamiento en L (Modo manual). Todas las marchas inferiores a ese número están disponibles. Al cambiar las condiciones de conducción, la transmisión puede cambiar automáticamente a marchas inferiores. Por ejemplo, cuando se selecciona L5, la transmisión cambia automáticamente las marchas entre 1 (Primera) a 5 (Quinta), pero la 6 (Sexta) no se puede usar hasta que se use el botón más/menos en la palanca de cambios para cambiar el rango.

En vehículos con motores a gasolina, cuando la palanca de cambios se mueve de D (Conducción) a L (Modo manual), puede ocurrir una reducción de marcha. La marcha en la que está funcionando la transmisión al momento que se cambia la palanca de cambios de D (Conducción) a L (Modo manual) es la que determina si se hace una reducción de marcha. Consulte los siguientes cuadros.

Transmisión automática de 8 velocidades

Marcha antes de cambiar de D (Conducción) a L (Modo manual)	8va	7ma	6ta	5ta	4ta	3ra	2da	1ra
Rango luego de cambiar de D (Conducción) a L (Modo manual) — sin remolque/acarreo	L6	L6	L5	L4	L3	L3	L2	L1
Rango luego de cambiar de D (Conducción) a L (Modo manual) — con remolque/acarreo	L6	L5	L4	L3	L3	L3	L2	L1

Transmisión automática de 10 velocidades

Marcha antes de cambiar de D (Conducción) a L (Modo manual)	10ma	9na	8va	7ma	6ta	5ta	4ta	3ra	2da	1ra
Rango luego de cambiar de D (Conducción) a L (Modo manual) — sin remolque/acarreo	L7	L7	L7	L6	L5	L4	L3	L3	L2	L1
Rango luego de cambiar de D (Conducción) a L (Modo manual) — con remolque/acarreo	L7	L7	L6	L5	L4	L3	L3	L3	L2	L1

Modo manual (Palanca de cambios electrónica)

Selección electrónica de rango (ERS)

Atención
Si conduce a revoluciones por minuto del motor altas sin subir la marcha mientras usa el Modo manual, puede dañar el vehículo. Siempre suba la marcha cuando sea necesario mientras usa el Modo manual.



La Selección electrónica de rango (ERS), o el Modo manual, permiten seleccionar el rango de posiciones de cambios. Use este modo cuando conduzca cuesta abajo o remolcando un acoplado para limitar la velocidad del vehículo y la marcha más alta. El testigo de posición del cambio del centro de información del conductor (DIC) mostrará un número junto a la L, lo que indica el cambio más alto disponible.

Para ingresar a la Selección electrónica de rango o al Modo manual:

1. Con el vehículo en D (Conducción), tire hacia atrás la palanca de cambios para activar L (Bajo). La L en el patrón del cambio se encenderá en color rojo y la D cambiará a blanco.
2. Toque el control en el volante para reducir la mayor marcha disponible, o el control derecho para aumentar la mayor marcha disponible.
3. Para salir, tire hacia atrás de la palanca de cambios una segunda vez. La D en el patrón del cambio se encenderá en color rojo y la L cambiará a blanco.

Al cambiar a L (Baja), la transmisión realiza el cambio a un rango de marchas inferior prefijado. Para este rango prefijado, la marcha más alta disponible se muestra junto a la L en el DIC. Consulte *Centro de información del conductor (Nivel base)* ⇨ *136* o *Centro de información del conductor (Gama alta)* ⇨ *138*. Todas las marchas inferiores a ese número están disponibles para usar. Por ejemplo, cuando aparece 4 (Cuarta) junto a la L, las marchas entre 1 (Primera) y 4 (Cuarta) son controladas automáticamente. Para cambiar a la marcha 5 (quinta), toque el control derecho del volante o cambie a D (Conducción).

L (Baja) no permite cambiar a un rango de marcha menor si la velocidad del motor es demasiado alta. Si la velocidad del vehículo no disminuye dentro del tiempo permitido, el cambio a la marcha menor no se realizará. Baje la velocidad del vehículo y luego toque el control izquierdo del volante para cambiar al rango de marcha inferior deseado.

El control de velocidad crucero se puede usar estando en ERS.

Modo grúa/remolque

El modo de remolque/acarreo ajusta el patrón de cambios de la transmisión para reducir el alternado de cambios. Esto mejora tanto el rendimiento como el control del vehículo y la refrigeración del motor y de la transmisión cuando se baja por pendientes pronunciadas, cuando se lleva un remolque o cuando se llevan cargas pesadas. Consulte *Control de modo conductor* ⇨ *269* para activar el modo de remolque/acarreo.

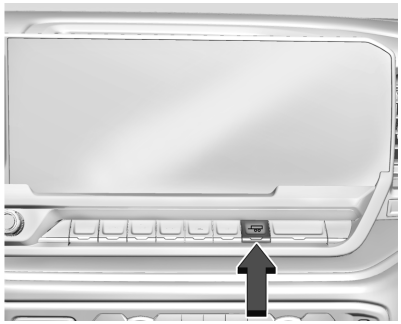

En vehículos sin control del modo de conducción, pulse el botón Tow/Haul (Remolque/acarreo) en la consola central.

Si está equipado, el sistema de detenimiento/arranque queda inhabilitado cuando el modo de remolque/acarreo está activo.

Si está equipado con el Asistente hidráulico activo, el vehículo proporcionará una respuesta más dura al maniobrar cuando está en el Modo remolque/acarreo para proporcionar una mejor funcionalidad al maniobrar.

Frenado en pendiente en modo de remolque/acarreo

El frenado en pendiente en modo de remolque/acarreo solo se encuentra habilitado cuando está seleccionado el modo de remolque/acarreo y el vehículo no está en el modo de selección de rango. Vea *Modo manual (Palanca de cambios mecánica)* ⇨ *254* o *Modo manual (Palanca de cambios electrónica)* ⇨ *256*. El frenado en pendiente en modo de remolque/acarreo ayuda a para mantener las velocidades del vehículo deseadas cuando conduce en bajada usando el motor y la transmisión para desacelerar el vehículo.

Vea *Equipo de remolque* ⇨ *350*.

Sistemas de tracción

Tracción en las cuatro ruedas

Si está equipada, la tracción en las cuatro ruedas engrana el eje delantero para una mayor tracción.

Lea la sección adecuada sobre el funcionamiento de la caja de transferencias antes de usarla.

Atención

No conduzca sobre asfalto limpio y seco en 4 ↑ o 4 ↓ durante un período prolongado. Esto podría provocar:

- Recalentamiento.
- Pérdida de aceite.
- Daño de componentes internos y externos del eje delantero.
- Desgaste prematuro del tren de potencia.

La conducción en una superficie limpia y seca en 4 ↑ o 4 ↓ puede:

- Causar una vibración que se sentirá en el sistema de dirección.
- Causar un mayor desgaste de los neumáticos.
- Causar ruido adicional en el sistema de transmisión

⚠ Peligro

Si está equipado con tracción en las cuatro ruedas, el vehículo quedará liberado y se podría desplazar si la caja de transferencia está en N (Punto muerto), incluso si la palanca de cambios está en P (Estacionamiento). Usted u otras personas pueden resultar gravemente lesionadas. Asegúrese de que la caja de transferencia esté en una marcha de conducción — 2 ↑, 4 ↑ o 4 ↓ — o aplique el freno de estacionamiento antes de colocar la caja de transferencia en N (Punto muerto). Vea *Cambio a estacionamiento (Palanca de cambios mecánica)* ⇨ *241* o *Cambio a estacionamiento (Palanca de cambios electrónica)* ⇨ *242*.

Atención

Un uso extendido a altas velocidades en 4 ↓ puede dañar o acortar la vida útil de la unidad motriz.

Es normal sentir un ruido de engranaje y un salto cuando se cambia entre 4 ↓ y 4 ↑ o N (Punto muerto) con el motor en marcha.

Si se cambia a 4 ↓, se desactivan el control de tracción y el StabiliTrak/control electrónico de estabilidad (ESC).

Consulte *Control de tracción/Control electrónico de estabilidad* ⇨ *266*.

Caja de transferencia automática

Caja de transferencia de dos velocidades

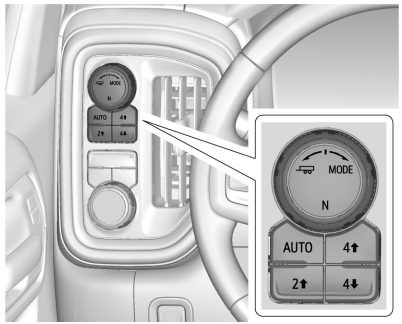

Camioneta de trabajo y personalizada

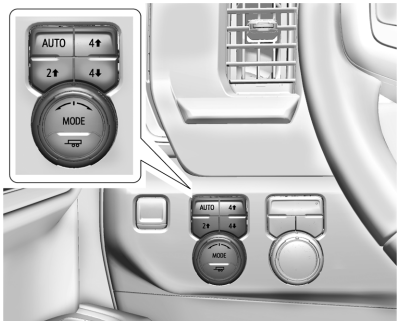

Se muestra la gama alta. La gama base es similar

Si están equipados, los controles de la caja de transferencia se usan para alternar entre tracción en dos y cuatro ruedas.

Para cambiar la caja de transferencia, pulse el botón deseado. El gráfico en el cuadro de instrumentos destella durante el proceso de cambio. El gráfico que se muestra cambiará para indicar el ajuste solicitado.

Una vez que se complete el cambio, el gráfico dejará de destellar. El mensaje en el Centro de información para el conductor (DIC) se apaga una vez que se completa el cambio. Si la caja de transferencia no puede completar una solicitud de cambio, regresará a la última posición seleccionada.

Los ajustes son:

N (punto muerto) : Se usa solamente cuando el vehículo debe ser remolcado. Consulte *Remolque de vehículos recreativos* ⇨ *461* o *Transporte de un vehículo averiado* ⇨ *460*.

2 ↑ (Tracción en dos ruedas, alta) : Se usa para la conducción en la mayoría de las calles y autopistas. El eje delantero no se engrana. Este ajuste brinda el mejor rendimiento del combustible.

AUTO (Tracción en las cuatro ruedas automática) : Se usa si las condiciones del suelo varían. Cuando conduce en AUTO, se engrana el eje delantero y la potencia del vehículo se envía automáticamente a las ruedas delanteras y traseras basándose en las condiciones de conducción. Este ajuste brinda un rendimiento del combustible algo inferior que 2 ↑.

4 ↑ (Tracción en las cuatro ruedas, alta) : Se usa cuando se necesita tracción adicional, como cuando se conduce en caminos con nieve o hielo, en condiciones de todoterreno, o cuando se barre nieve.

4 ↓ (Tracción en las cuatro ruedas, baja) : Se usa para engranar el eje delantero y aporta par adicional. Elija 4 ↓ si conduce fuera de carretera en arena, fango o nieve profunda, y cuando ascienda o descienda por pendientes pronunciadas. Cuando conduce en 4 ↓, mantenga la velocidad del vehículo por debajo de los 72 km/h (45 mph).

Si se cambia a 4 ↓, se desactivan el control de tracción y el StabiliTrak/ESC.

Consulte *Control de tracción/Control electrónico de estabilidad* ⇨ *266*.

Cambios entre 2↑, 4↑ y AUTO

Cualquiera de estos cambios se puede hacer a velocidades normales de conducción.

El cambio a 4x4 se produce al soltar el botón. El gráfico de 4x4 parpadea hasta que se completa el cambio. Se muestra un mensaje en el DIC que indica que la caja de transferencia 4x4 ha cambiado al nuevo estado deseado.

Una vez que se haya completado el cambio a 4x4, el mensaje en el DIC desaparece, el gráfico de 4x4 deja de destellar y se indica el ajuste actual en el DIC.

Cuando se completa exitosamente un cambio a 2 ↑ mientras está en P (Estacionamiento), se aplica el freno de estacionamiento. Para reanudar la conducción, cambie la transmisión a la marcha deseada y libere manualmente el freno de estacionamiento o presione el pedal del acelerador para comenzar a conducir.

Consulte *Freno de estacionamiento eléctrico* ⇨ *263*.

Si está equipado, use 4 ↓, AUTO o 4 ↑ para proporcionar tracción adicional cuando se estaciona en una pendiente pronunciada o en condiciones de hielo, nieve, fango o grava.

Cambio a 4 ↓

1. El encendido debe estar conectado y el vehículo debe estar detenido o moviéndose a menos de 5 km/h (3 mph) con la transmisión en N (Punto muerto). Es mejor que el vehículo se esté moviendo entre 1,6 y 3,2 km/h (1 y 2 mph).
2. Pulse 4 ↓. La solicitud de cambio a 4x4 se produce al soltar el botón. El gráfico de 4x4 parpadea hasta que se completa el cambio. Se muestra un mensaje en el DIC que indica que la caja de transferencia 4x4 ha cambiado al nuevo estado deseado.

   Una vez que se haya completado el cambio a 4x4, el mensaje en el DIC desaparece, el gráfico de 4x4 deja de destellar y se indica el ajuste actual en el DIC.

Si la velocidad del vehículo es demasiado alta cuando ocurre la solicitud de cambio, se muestra un mensaje en el DIC. Reduzca la velocidad.

Si la transmisión no está en N (Punto muerto) cuando ocurre la solicitud de cambio, se muestra un mensaje en el DIC. El vehículo dará un plazo de 20 segundos para que se haga el cambio. Una vez pasado este tiempo, un gráfico en el cuadro de instrumentos indicará que la caja de transferencia está en 4 ↓.

Atención
Si se cambia la transmisión a una marcha antes de que la luz indicadora del modo solicitado deje de destellar, se puede dañar la caja de transferencia.

Si la transmisión no se cambia a N (Punto muerto) o la velocidad del vehículo no se redujo a 5 km/h (3 mph) dentro de los 20 segundos, la caja de transferencia permanecerá en su estado original. Esto se indicará en el DIC.

Con el vehículo en movimiento a menos de 5 km/h (3 mph) y la transmisión en N (Punto muerto), intente hacer el cambio nuevamente.

Quitar el cambio de 4 ↓

1. El vehículo debe estar detenido o moviéndose a menos de 5 km/h (3 mph) con la transmisión en N (Punto muerto) y el encendido en contacto. Es mejor que el vehículo se esté moviendo entre 1,6 y 3,2 km/h (1 y 2 mph).
2. Pulse 4 ↑, AUTO o 2 ↑. La solicitud de cambio a 4x4 se produce al soltar el botón. El gráfico de 4x4 parpadea hasta que se completa el cambio. Se muestra un mensaje en el DIC que indica que la caja de transferencia 4x4 ha cambiado al nuevo estado deseado.

Chevrolet Silverado 1500 Owner Manual (GMNA-Localizing-U.S./Canada/
Mexico/Paraguay-17382604) - 2024 - Source - 5/11/23

Una vez que se haya completado el cambio a 4x4, el mensaje en el DIC desaparece, el gráfico de 4x4 deja de destellar y se indica el ajuste actual en el DIC.

Si la velocidad del vehículo es superior cuando ocurre la solicitud de cambio, se muestra un mensaje en el DIC. Reduzca la velocidad.

Si la transmisión no está en N (Punto muerto) cuando ocurre la solicitud de cambio, se muestra un mensaje en el DIC. El vehículo dará un plazo de 20 segundos para que se haga este cambio. Una vez pasado este tiempo, un gráfico en el cuadro de instrumentos indicará que la caja de transferencia está en 4 ↓.

Atención
Si se cambia la transmisión a una marcha antes de que la luz indicadora del modo solicitado deje de destellar, se puede dañar la caja de transferencia.

Si la transmisión no se cambia a N (Punto muerto) o la velocidad del vehículo no se redujo a 5 km/h (3 mph) dentro de los 20 segundos, la caja de transferencia permanecerá en su estado original. Esto se indicará en el DIC.

Con el vehículo en movimiento a menos de 5 km/h (3 mph) y la transmisión en N (Punto muerto), intente hacer el cambio nuevamente.

Cambio a N (Punto muerto)

1. Arranque el vehículo.
2. Cambie la transmisión a N (Punto muerto).
3. Cambie la caja de transferencia a 2 ↑.
4. Pise el pedal del freno o aplique el freno de mano. Consulte *Freno de estacionamiento eléctrico* ⇨ *263*.
5. Pulse 2 ↑ cinco veces dentro de un lapso de 10 segundos hasta que comience a destellar el gráfico de N (Punto muerto) en el cuadro de instrumentos. Una vez que se completa el cambio, el gráfico deja de destellar. Si no se aplican el freno de estacionamiento y/o el pedal del freno dentro de los 20 segundos, la caja de transferencia permanecerá en su estado original.
6. Si la transmisión no se cambia a N (Punto muerto) o la velocidad del vehículo no se redujo a 5 km/h (3 mph) dentro de los 20 segundos, la caja de transferencia permanecerá en su estado original. Esto se indicará en el cuadro de instrumentos.

Quitar el cambio de N (Punto muerto)

1. Arranque el vehículo.
2. Aplique el freno de estacionamiento. Consulte *Freno de estacionamiento eléctrico* ⇨ *263*.
3. Cambie la transmisión a N (Punto muerto).
4. Cambie la caja de transferencia a 2 ↑. Solo se puede sacar la caja de transferencia de N (Punto muerto) si se pasa a 2 ↑. Cuando se completa el cambio a 2 ↑, el gráfico en el cuadro de instrumentos deja de destellar. Si la caja de transferencia no puede completar el cambio, el gráfico volverá al ajuste previamente seleccionado.

Caja de transferencia de una velocidad

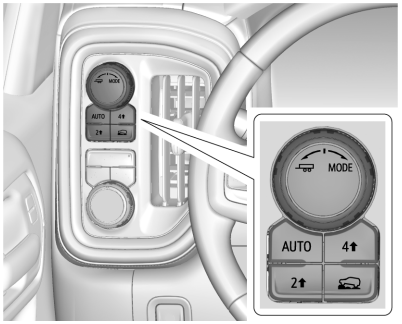

Camioneta de trabajo y personalizada

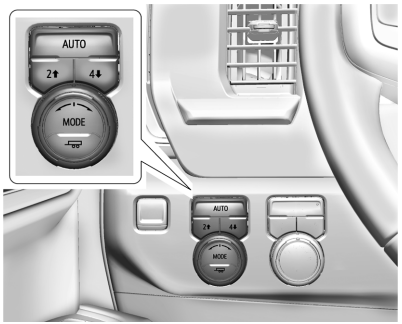

Se muestra la gama alta. La gama base es similar

Si están equipados, los controles de la caja de transferencia se usan para alternar entre tracción en dos y cuatro ruedas.

Para cambiar la caja de transferencia, pulse el botón deseado. El gráfico en el cuadro de instrumentos destella durante el proceso de cambio. El gráfico que se muestra cambiará para indicar el ajuste solicitado.

Una vez que se complete el cambio, el gráfico dejará de destellar. El mensaje en el DIC se apaga una vez que se completa el cambio. Si la caja de transferencia no puede completar una solicitud de cambio, regresará a la última posición seleccionada.

Los ajustes son:

2 ↑ (Tracción en dos ruedas, alta) : Se usa para la conducción en la mayoría de las calles y autopistas. El eje delantero no se engrana. Este ajuste brinda el mejor rendimiento del combustible.

4 ↑ (Tracción en las cuatro ruedas, alta) : Este ajuste se usa cuando se necesita tracción adicional, como cuando se conduce en caminos con nieve o hielo, en condiciones de todoterreno, o cuando se barre nieve.

AUTO (Tracción en las cuatro ruedas automática)

Se usa cuando las condiciones de la superficie del camino varían. Cuando conduce en AUTO, se engrana el eje delantero y la potencia del vehículo se envía automáticamente a las ruedas delanteras y traseras basándose en las condiciones de conducción. Este ajuste brinda un rendimiento del combustible algo inferior que 2 ↑.

Cambios entre 2↑, 4↑ y AUTO

Cualquiera de estos cambios puede hacerse mientras conduce al límite de velocidad indicado.

La solicitud de cambio a 4x4 en sí solo se lleva a cabo luego de soltar el botón. El gráfico de 4x4 permanece destellando hasta que se haya completado la solicitud de cambio. Se muestra un mensaje en el DIC.

Una vez que se haya completado el cambio a 4x4, el mensaje en el DIC desaparece, el gráfico de 4x4 deja de destellar y se indica el ajuste actual en el DIC.

Chevrolet Silverado 1500 Owner Manual (GMNA-Localizing-U.S./Canada/
Mexico/Paraguay-17382604) - 2024 - Source - 5/11/23

La solicitud de cambio a 4x4 en sí solo se lleva a cabo luego de soltar el botón.
El gráfico de 4x4 permanece destellando hasta que se haya completado la solicitud de cambio.

Se muestra un mensaje en el DIC. Una vez que se haya completado el cambio a 4x4, el mensaje en el DIC desaparece, el gráfico de 4x4 deja de destellar y se indica el ajuste actual en el DIC.

Frenos

Refuerzo de frenos eléctrico

Los vehículos equipados con reforzador eléctrico de frenos cuentan con circuitos de frenos hidráulicos que se controlan electrónicamente cuando se presiona el pedal del freno durante una operación normal. El sistema realiza comprobaciones de rutina y se apaga unos pocos minutos después de haber apagado el vehículo. Podrían escucharse ruidos durante este tiempo. Si el pedal del freno se presiona durante las comprobaciones o cuando el sistema de refuerzo eléctrico de los frenos está apagado, se puede sentir un cambio notable en la dureza del pedal y en su recorrido. Esto es normal.

Sistema antibloqueo de frenos (ABS)

El sistema de frenos antibloqueo (ABS) ayuda a evitar derrapar al frenar y sostiene la dirección al frenar bruscamente.



Si existe un problema con el ABS, se enciende esta luz de advertencia. Vea *Indicador de advertencia del sistema antibloqueo de frenos (ABS)* ⇨ *128*.

El ABS no cambia el tiempo necesario para colocar el pie sobre el pedal del freno y no siempre reduce la distancia de frenado.
Si usted se acerca demasiado al vehículo que marcha delante suyo, no habrá tiempo suficiente para aplicar los frenos si dicho vehículo de pronto disminuye la velocidad o se detiene. Siempre deje suficiente espacio delante suyo para frenar, incluso con ABS.

Uso del sistema ABS

No bombee los frenos. Simplemente mantenga presionado el pedal del freno firmemente. Es normal escuchar y sentir que el ABS se pone en funcionamiento.

Frenada de emergencia

El ABS permite maniobrar y frenar al mismo tiempo. En muchas emergencias, una maniobra puede ayudar incluso más que el frenado.

Freno de estacionamiento eléctrico

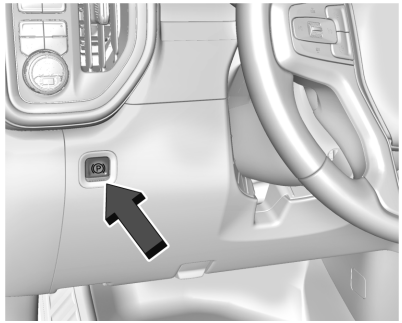

Se muestra la camioneta de trabajo. Las demás son similares

El Freno de estacionamiento eléctrico (EPB) puede estar siempre aplicado, incluso si el vehículo está apagado. En caso de alimentación eléctrica insuficiente, el EPB no puede ser aplicado o liberado. Para evitar que se agote la batería, evite ciclos repetidos innecesarios del EPB.

El sistema tiene una luz roja de estado del freno de estacionamiento y una luz de advertencia ámbar de dar servicio al freno de estacionamiento. Consulte *Luz del freno de estacionamiento eléctrico* ⇨ *128* y *Luz de reparar el freno eléctrico de estacionamiento* ⇨ *128*. También existen mensajes relacionados al freno de estacionamiento en el centro de información para el conductor (DIC).

Antes de dejar el vehículo, verifique la luz roja de estado del freno de estacionamiento para asegurarse de que el freno de estacionamiento esté aplicado.

Aplicación del EPB (Freno de estacionamiento electrónico)

Para aplicar el EPB:

1. Asegúrese de que el vehículo esté completamente detenido.
2. Pulse el interruptor del EPB momentáneamente.

La luz roja de estado del freno de estacionamiento destellará y luego permanecerá encendida una vez que el EPB esté completamente aplicado. Si la luz roja de estado del freno de estacionamiento destella constantemente significa que el EPB está aplicado solamente de forma parcial o hay un problema con el EPB. Se mostrará un mensaje en el DIC. Libere el EPB e intente aplicarlo nuevamente. Si la luz no se enciende, o queda destellando, el vehículo necesita servicio. No conduzca el vehículo si la luz roja de estado del freno de estacionamiento está parpadeando. Consulte a su concesionario.

Si la luz ámbar de advertencia de dar servicio al freno de estacionamiento está encendida, presione el interruptor EPB. Continúe reteniendo el interruptor hasta que la luz roja de estado del freno de estacionamiento permanezca encendida. Si se enciende la luz ámbar de advertencia de dar servicio al freno de estacionamiento, consulte a su distribuidor.

Si el EPB se aplica con el vehículo en movimiento, el mismo desacelerará siempre que se pulse el interruptor. Si se pulsa el interruptor hasta que el vehículo se detiene, el EPB se mantendrá aplicado.

El vehículo puede aplicar automáticamente el EPB en ciertas situaciones cuando el vehículo no está en movimiento. Esto es normal y se realiza para verificar periódicamente la operación correcta del sistema EPB, o a solicitud de otras funciones de seguridad que utilizan el EPB.

Si no es posible aplicar el EPB, bloquee las ruedas traseras para evitar el movimiento del vehículo.

Liberación del EPB

Para liberar el EPB:

1. Ponga el encendido en contacto o en modo accesorios.
2. Aplique y mantenga presionado el pedal del freno.
3. Pulse el interruptor del EPB momentáneamente.

El EPB se libera cuando la luz roja de estado del freno de estacionamiento se apaga.

Si la luz ámbar de advertencia de dar servicio al freno de estacionamiento se encuentra encendida, libere el EPB presionando sin soltar el interruptor del EPB. Continúe reteniendo el interruptor hasta que la luz roja de estado del freno de estacionamiento se apague. Si cualquiera de

las luces permanece encendida luego de intentar liberar el EPB, consulte a su concesionario.

Atención

Si conduce con el freno de mano aplicado, el sistema de frenos se puede recalentar y causar desgaste prematuro o daños de las piezas del mismo. Asegúrese de que el freno de mano esté totalmente liberado y la luz de advertencia de freno apagada antes de mover el vehículo.

Si está remolcando un acoplado y estacionando en pendiente, consulte *Características de conducción y consejos para el remolque* ⇨ *341*.

Liberación automática del EPB

El EPB se liberará automáticamente si el vehículo está en funcionamiento, puesto en una marcha y se hace un intento de moverlo. Evite la aceleración rápida cuando está aplicado el EPB, para preservar la vida útil de los forros del freno de estacionamiento.

Asistente de frenada

La asistencia al freno detecta la aplicación rápida del pedal del freno debido a situaciones de frenado de emergencia y proporciona un frenado adicional para activar el sistema de freno antibloqueo (ABS) si el pedal del freno no se presiona con suficiente fuerza como para activar normalmente el ABS. Durante este tiempo, puede producirse un ruido menor, la pulsación del pedal del freno y/o el movimiento del pedal. Continúe aplicando el pedal del freno según lo exija la situación de conducción. La asistencia al freno se desactiva cuando se libera el pedal del freno.

Asistencia para arranque en pendiente (HSA)

⚠ Peligro

No ponga toda su confianza en la función de HSA. Esta función no reemplaza la necesidad de prestar atención y de conducir de manera segura. Puede no escuchar o sentir las alertas o advertencias proporcionadas por este sistema. La falta de cuidado adecuado

(Continuación)

Peligro (Continuación)

cuando conduce puede resultar en heridas, la muerte o daños al vehículo. Vea *Conducción defensiva* ⇨ *216*.

Cuando se detiene el vehículo en una pendiente, el asistente de arranque en pendiente (HSA) evita que el vehículo se desplace en una dirección no deseada durante el momento de transición entre que se suelta el pedal del freno y se presiona el pedal del acelerador. Los frenos se liberan cuando se presiona el pedal del acelerador. Si el pedal del acelerador no se presiona dentro de unos pocos minutos, se aplica el freno de estacionamiento eléctrico. Los frenos también pueden liberarse bajo otras condiciones. No cuente con que el HSA mantenga frenado el vehículo.

El HSA está disponible cuando el vehículo está en una pendiente hacia arriba con una marcha hacia adelante, o en una pendiente hacia abajo con la marcha en R (marcha atrás). Para que el HSA se accione, el vehículo debe detenerse completamente en una pendiente.

Sistemas de control de marcha

Control de tracción/Control electrónico de estabilidad

Funcionamiento del sistema

El vehículo cuenta con un sistema de control de tracción (TCS) y un sistema electrónico de estabilidad (ESC)/StabiliTrak, un sistema electrónico de control de la estabilidad. Estos sistemas ayudan a limitar el patinado de las ruedas y asisten al conductor en el mantenimiento del control, especialmente en condiciones de caminos resbaladizos.

El TCS se activa si detecta que las ruedas motrices están patinando o han comenzado a perder tracción. Cuando esto sucede, el TCS aplica los frenos a las ruedas que patinan y reduce la potencia del motor para limitar el giro a altas revoluciones.

StabiliTrak/ESC se activa cuando el vehículo detecta una diferencia entre el camino deseado y la dirección en la cual el vehículo se dirige en efecto. StabiliTrak/ESC aplica presión de freno de forma selectiva a cualquiera de las ruedas del vehículo para ayudar a que el conductor pueda mantener el vehículo en el camino deseado.

Si se está usando el control de velocidad crucero y TCS o StabiliTrak/ESC comienza a limitar el giro de las ruedas, el control de velocidad crucero se desactivará. El control de velocidad crucero puede restablecerse cuando las condiciones de la carretera lo permitan.

Ambos sistemas se activan automáticamente cuando el vehículo arranca y comienza a moverse. Los sistemas pueden escucharse o sentirse mientras están operando o mientras están realizando las verificaciones de diagnóstico. Esto es normal y no significa que haya un problema con el vehículo.

Se recomienda dejar ambos sistemas activados en condiciones de conducción normales, pero puede ser necesario apagar el TCS si el vehículo queda atascado en la arena, el barro, el hielo o la nieve. Consulte *Si el vehículo está atascado* ⇨ *226* y "Activación y desactivación de los sistemas" más adelante en esta sección.

Cuando la caja de transferencia (si está equipada) está en 4 ↓, el sistema de estabilidad se deshabilita automáticamente, y se enciende OFF en el cuadro de instrumentos. Tanto el TCS como el StabiliTrak/ESC se deshabilitan automáticamente.



La luz indicadora de ambos sistemas se encuentra en el cuadro de instrumentos. Esta luz:

- Parpadeará cuando el TCS esté limitando el giro de las ruedas.
- Parpadeará cuando esté activado el StabiliTrak/ESC.
- Se encenderá y permanecerá encendida cuando alguno de los sistemas no esté funcionando.

Si uno de los sistemas no se enciende o activa, se muestra un mensaje en el centro de información del conductor (DIC), y aparece y se mantiene para indicar que el sistema está desactivado y no está ayudando al conductor a mantener el control. El vehículo es seguro de conducir, pero el manejo debe ajustarse a esto.

Chevrolet Silverado 1500 Owner Manual (GMNA-Localizing-U.S./Canada/
Mexico/Paraguay-17382604) - 2024 - Source - 5/11/23

Si aparece y se mantiene:

1. Detenga el vehículo.
2. Apague el motor y espere 15 segundos.
3. Arranque el motor.
4. Conduzca el vehículo.

Si aparece y se mantiene, el vehículo puede necesitar más tiempo para diagnosticar el problema. Si la condición persiste, consulte a su concesionario.

Apagado y encendido de los sistemas (Excepto ZR2)



El botón para el TCS y el StabiliTrak/ESC está en el cuadro central.

Atención
No frene o acelere repetidamente de forma enérgica cuando el TCS está apagado. Podría dañarse el tren de transmisión del vehículo.

Para desactivar solamente el TCS, pulse y suelte . Aparece la luz de control de tracción apagado en el cuadro de instrumentos. Para volver a encender el TCS, pulse y suelte . Se apagará la luz de control de tracción apagado en el cuadro de instrumentos.

Si el TCS está limitando el giro de las ruedas cuando está pulsado, el sistema no se apagará hasta que las ruedas dejen de patinar.

Para apagar tanto el TCS y como el StabiliTrak/ESC, mantenga pulsado hasta que la luz de control de tracción apagado y la luz del StabiliTrak/ESC apagado se enciendan y permanezcan encendidas en el cuadro de instrumentos. Para volver a encender el TCS y el StabiliTrak/ESC, pulse y suelte . La luz de control de tracción apagado y la luz del StabiliTrak/ESC apagado del cuadro de instrumentos se apagan.

El StabiliTrak/ESC se activa automáticamente si el vehículo excede los 56 km/h (35 mph). El TCS permanece desactivado hasta que se pulsa o hasta que se desconecta y vuelve a conectar el encendido.

El agregado de accesorios puede afectar al rendimiento del vehículo. Vea *Accesorios y modificaciones del vehículo* ⇨ *380*.

Activación y desactivación de los sistemas (solo ZR2)



El botón para el TCS y el StabiliTrak/ESC está en el cuadro central.

Atención
No frene o acelere repetidamente de forma enérgica cuando el TCS está apagado. Podría dañarse el tren de transmisión del vehículo.

Al pulsar y soltar estando en el Modo Todoterreno, se deshabilita el TCS y se cambia la calibración del StabiliTrak/ESC para permitir una mayor diferencia entre el trayecto del vehículo y el trayecto previsto. Esto reduce la cantidad de corrección que

proporciona el StabiliTrak/ESC en el caso de que el vehículo no esté desplazándose por el trayecto previsto.

Para desactivar solamente el TCS, pulse y suelte . La luz de control de tracción apagado y la luz del StabiliTrak/ESC apagado se muestran en el cuadro de instrumentos. Para volver a encender el TCS, pulse y suelte . La luz de control de tracción apagado y la luz del StabiliTrak/ESC apagado del cuadro de instrumentos se apagan.

Si el TCS está limitando el giro de las ruedas cuando está pulsado, el sistema no se apagará hasta que las ruedas dejen de patinar.

Para apagar tanto el TCS como el StabiliTrak/ESC, mantenga pulsado hasta que se enciendan y mantengan encendidas en el cuadro de instrumentos las luces de control de tracción apagado y de StabiliTrak/ESC apagado , y además se muestre el mensaje ESC OFF (APAGADO) en el DIC. Para volver a encender el TCS y el StabiliTrak/ESC, mantenga pulsado . La luz de control de tracción apagado y la luz del StabiliTrak/ESC apagado del cuadro de instrumentos se apagan.

El StabiliTrak/ESC se activa automáticamente si el vehículo excede los 56 km/h (35 mph). El TCS permanece desactivado hasta que se pulsa o hasta que se desconecta y vuelve a conectar el encendido.

El agregado de accesorios puede afectar al rendimiento del vehículo. Vea *Accesorios y modificaciones del vehículo* ⇨ *380*.

Interacción del control de estabilidad con el Modo Todoterreno (solo ZR2)

Las calibraciones del TCS y el StabiliTrak/ESC son diferentes cuando está en Modo Todoterreno. Las mismas proporcionan un desempeño óptimo en un entorno todoterreno.

Al pulsar y soltar , se deshabilita el TCS y se cambia la calibración del StabiliTrak/ESC para permitir una mayor diferencia entre el trayecto del vehículo y el trayecto previsto. Esto reduce la cantidad de corrección que proporciona el StabiliTrak/ESC en el caso de que el vehículo no esté desplazándose por el trayecto previsto.

Para desactivar solo el TCS, pulse y suelte . y se mostrarán en el cuadro de instrumentos. Para volver a activar el TCS, pulse y suelte . y se apagarán en el cuadro de instrumentos.

Para desactivar tanto el TCS como el StabiliTrak/ESC, mantenga pulsado hasta que se muestre el mensaje de StabiliTrak/ESC desactivado en el cuadro de instrumentos y se muestre el mensaje ESC OFF (APAGADO) en el DIC. Para volver a activar el TCS y el StabiliTrak/ESC, mantenga pulsado . y se apagan en el cuadro de instrumentos.

El StabiliTrak/ESC no se activa automáticamente cuando el vehículo está en el Modo Todoterreno. El TCS y el StabiliTrak/ESC permanecen desactivados hasta que se pulsa o hasta que se desconecta y vuelve a conectar el encendido.

Control de descenso en pendientes (HDC)

Si está equipado, Control de descenso en pendientes (HDC) establece y mantiene velocidades muy bajas en el vehículo durante el descenso de pendientes pronunciadas, que pueden encontrarse

Chevrolet Silverado 1500 Owner Manual (GMNA-Localizing-U.S./Canada/
Mexico/Paraguay-17382604) - 2024 - Source - 5/11/23

durante la conducción todoterreno. Para conocer sobre la asistencia al motor y a la transmisión para mantener velocidad de carretera al conducir en bajada, consulte la sección "Frenado en descenso en modo remolque/arrastre" en *Modo grúa/remolque* ⇨ *257*. El interruptor del HDC está en el cuadro central.

Consulte *Vista general del tablero de instrumentos* ⇨ *4*.



Pulse para habilitar o deshabilitar el HDC. La velocidad del vehículo debe ser inferior a los 50 km/h (31 mph). El vehículo debe estar en D (Conducción) o R (Reversa) para habilitar el HDC.

Cuando está habilitado, la luz del HDC se muestra en el cuadro de instrumentos. Una luz de HDC destellante indica que el sistema está aplicando activamente los frenos para mantener la velocidad del vehículo.

Consulte *Luz de control de descenso en pendientes* ⇨ *129*.

Cuando se activa el HDC, la velocidad inicial del HDC se establece a la velocidad de desplazamiento actual. Se puede aumentar o disminuir pulsando +RES o SET- en el volante o presionando el pedal del acelerador o del freno. Esta velocidad ajustada pasa a ser la nueva velocidad fijada.

El HDC permite mantener la velocidad del vehículo desde 30 km/h (19 mph) hasta cerca de 1 km/h (1 mph) en bajadas iguales o superiores al 10%.

El HDC permanece habilitado entre 30 y 60 km/h (19 y 37 mph); sin embargo, no se puede establecer o mantener la velocidad del vehículo dentro de este rango.

El HDC se deshabilita automáticamente si la velocidad del vehículo es superior a los 80 km/h (50 mph) o superior a 60 km/h (37 mph) durante al menos 30 segundos. Debe volver a pulsarse el interruptor del HDC para volver a habilitarlo.

Es normal escuchar un ruido proveniente del módulo de control electrónico de los frenos (EBCM) cuando el HDC está activo.

El HDC puede desactivarse tras un período de uso prolongado. Si esto ocurre, el HDC necesitará de un tiempo para enfriarse. La cantidad de tiempo que el HDC permanece activo depende de las condiciones del camino, la inclinación, la velocidad establecida, la carga del vehículo y la temperatura exterior.

Control de modo conductor

El Control del modo del conductor (DMC) permite al conductor ajustar la experiencia de manejo general para adaptarse mejor a las preferencias ajustando múltiples sistemas para lograr las necesidades de conducción específicas. La disponibilidad del modo de conducción y los subsistemas del vehículo afectados dependen del nivel de equipamiento del vehículo, la región y las características opcionales.

Activación de modos

Caja de transferencia de dos velocidades

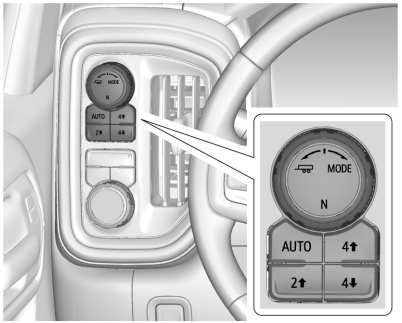

Camioneta de trabajo y personalizada

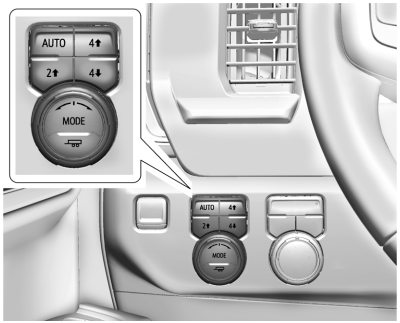

Se muestra la gama alta. La gama base es similar

Caja de transferencia de una velocidad

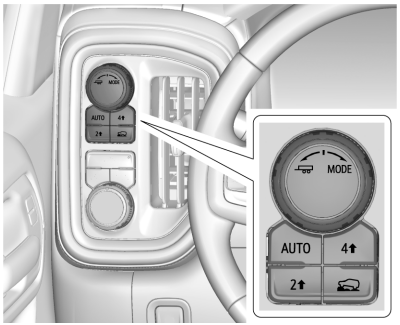

Camioneta de trabajo y personalizada

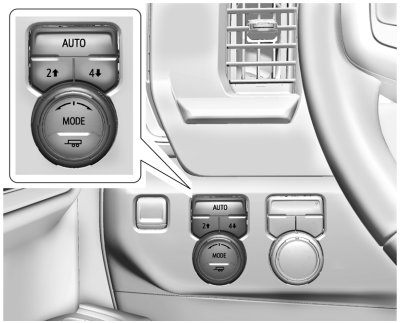

Se muestra la gama alta. La gama base es similar

Para activar el modo Remolque/arrastre, pulse [redacted]. Para activar otros modos de conducción, gire la perilla.

Modos

Modo Normal : Utilícelo para la conducción normal en ciudad o autopista para proporcionar un andar uniforme. Esta configuración proporciona equilibrio entre comodidad y manejo. Este es el modo estándar/predeterminado. No hay un indicador persistente en el grupo de instrumentos para este modo.

Chevrolet Silverado 1500 Owner Manual (GMNA-Localizing-U.S./Canada/
Mexico/Paraguay-17382604) - 2024 - Source - 5/11/23

Modo Sport (Deportivo) : Utilícelo cuando las condiciones del terreno o sus preferencias personales exijan una respuesta más controlada. Si está equipado con Escape activo, el modo Deportivo cambia la apertura de la válvula de escape para que el motor sea más eficaz en cualquier velocidad. El modo Deportivo mejora el manejo y la aceleración del vehículo sobre pavimento seco. Cuando está activo, el modo Deportivo modifica los esfuerzos de la dirección, los cambios de la transmisión, la sensación del pedal del freno y el ajuste fino de la suspensión, si está equipado.

Modo Snow/Ice (Nieve/Hielo) : El modo Nieve/Hielo mejora la aceleración del vehículo sobre carreteras cubiertas por nieve y/o hielo. Cuando está activo, el modo Nieve/Hielo ajustará la aceleración para optimizar la tracción en superficies resbaladizas. Esto puede arriesgar la aceleración en el asfalto seco.

Esta función no está diseñada para usarse cuando el vehículo esté atascado en arena, barro, hielo, nieve o gravilla. Si el vehículo se atasca, consulte *Si el vehículo está atascado* ⇨ *226*.

Modo Off-Road (Todo terreno) : Use este modo para la conducción todo terreno recreativa. Se debe utilizar el modo Todoterreno para mejorar la conducción a velocidades moderadas, sobre césped, grava, tierra, caminos sin pavimentar o caminos cubiertos de nieve. Si está equipado con Escape activo, el modo Todoterreno cambia la apertura de la válvula de escape para que el motor sea más eficaz en cualquier velocidad. El pedal del acelerador está ajustado para uso fuera de carretera. Este modo modifica el funcionamiento del mapeo de pedales, el sistema de frenos antibloqueo (ABS), el control electrónico de la estabilidad (ESC) y el sistema de control de tracción (TCS).

Para obtener más información sobre conducción todo terreno, consulte *Conducción todoterreno* ⇨ *219*.

Modo Remolque/acarreo : Use este modo cuando acarree cargas pesadas para un mayor rendimiento y control del vehículo. El modo Remolque/arrastre ajusta el patrón de cambios de la transmisión, la dirección y el control de oscilación del acoplado, si está equipado.

Si se apaga el vehículo estando en modo Remolque/arrastre y luego se vuelve a arrancar menos de cuatro horas después, permanecerá activo. De lo contrario, el vehículo arrancará en modo Normal.

Si el vehículo tiene un motor diésel, el freno de escape se activa automáticamente cuando se selecciona el modo Remolque/arrastre. El sistema bajará las marchas y usará el turbocargador en el motor para reducir la velocidad del vehículo cuando se aplica el freno. El patrón de cambios de remolque/acarreo volverá a la normalidad una vez que el vehículo esté en una inclinación de grado bajo o cuando se presiona el pedal del acelerador. Mientras está en el modo Selección electrónica de rango (ERS) (consulte *Modo manual (Palanca de cambios mecánica)* ⇨ *254* o *Modo manual (Palanca de cambios electrónica)* ⇨ *256*), se desactiva el frenado regulado por el motor, lo que permite al conductor seleccionar un rango y limitar la marcha más alta disponible.
El detenimiento/arranque automático se inhabilita en modo Remolque/arrastre.

Para mayor información sobre las especificaciones del peso del remolque, consulte *Remolque* ⇨ *346*.

Modo Terrain : Se usa para un control más sutil cuando se conduce a bajas velocidades en todoterreno. Cuando se usa este modo, se imitarán las características de la tracción en las cuatro ruedas baja (4 ↓) sin las capacidades de par.

Úselo cuando:

- Conduzca en caminos muy sinuosos a velocidades muy bajas, tales como caminos de huella o caminos muy surcados.
- Conduzca lentamente sobre campos cubiertos de hierbas.
- Retire un bote del agua con un remolque.
- Uso del vehículo para la conducción todoterreno recreativa pública. Consulte *Conducción todoterreno* ⇨ *219* y *Pendientes y carreteras de montaña* ⇨ *224*.

El uso del Modo Terreno en condiciones extremas que provoquen que las ruedas patinen, puede causar un calentamiento excesivo de la caja de transferencia, lo que hace que se desactiven automáticamente el Modo Terreno y la tracción en las cuatro ruedas, dejando al vehículo con tracción en dos ruedas. La tracción en las cuatro ruedas se volverá a accionar automáticamente una vez que se enfríe la caja de transferencia, y luego se puede volver a activar el Modo Terreno.

Cuando está en el modo Terreno, el vehículo hará los cambios automáticamente, pero puede que mantenga una marcha inferior por más tiempo para maximizar el par del motor. Se utilizan un mapa del pedal, un patrón de cambios de la transmisión y un control de las rpm únicos para brindar un mejor control a bajas velocidades y sobre terrenos difíciles. Cuando el vehículo se detiene, se acciona la retención del vehículo. El TCS se optimiza para transferir el par máximo por los ejes y se acciona el frenado activo durante la elevación del acelerador.

Frenado activo durante la elevación del acelerador:

- Aplica automáticamente un frenado liviano, similar al de un fuerte frenado de motor con la tracción en las cuatro ruedas baja.
- Aplica un leve frenado en D (Conducción) hasta que el vehículo quede en velocidades de ralentí. En L1 manual y L2 manual, un frenado moderado podría detener el vehículo.
- Reduce el frenado del remolque.

Selección de conducción con el modo Terrain (Terreno)	Comportamiento esperado del vehículo	Terreno ideal
Marcha (L3-Lx)	La leve desaceleración al soltar el acelerador y la moderada capacidad de modular la aceleración imitan el desempeño de 4 ↓ sin multiplicación de par.	Campos con hierbas, caminos de huellas leves, caminos surcados, colinas grandes onduladas
L2	La desaceleración moderada al soltar el acelerador y la moderada capacidad de modular la aceleración harán que, en la mayoría de los casos, el vehículo se detenga.	Avance lento sobre rocas blandas, surcos pronunciados, pendientes cortas y más pronunciadas
L1	La desaceleración significativa al soltar el acelerador y la capacidad significativa de modular la aceleración harán que, en la mayoría de los casos, el vehículo se detenga.	Avance lento sobre rocas en bajada

El frenado activo durante la elevación del acelerador reduce la necesidad de tener que alternar entre los pedales del freno y del acelerador.

Características de la retención del vehículo:

- Cuando se detiene el vehículo en una pendiente hacia arriba estando en una marcha hacia adelante o en una pendiente hacia abajo estando en marcha atrás, se acciona la retención del vehículo hasta que se presiona el pedal del acelerador.
- Cuando el vehículo está en una marcha hacia adelante en una pendiente en bajada, se le permite al mismo que avance lentamente hacia abajo cuando se suelta el pedal del freno sin presionar el del acelerador. El vehículo también avanzará lentamente en una superficie nivelada.
- Si se desabrocha el cinturón de seguridad del conductor y se abre la puerta del conductor mientras se está reteniendo al vehículo, se acciona el freno de estacionamiento eléctrico (EPB).
- El EPB se acciona si se retiene al vehículo por un tiempo prolongado.

El modo Terreno solo se encuentra disponible en vehículos equipados con la caja de transferencia de una velocidad.

El modo Terreno solo puede estar activo cuando:

- La velocidad del vehículo es inferior a 80 km/h (50 mph).
- La caja de transferencia está en 4 ↑.

Un uso frecuente de este modo puede causar un desgaste de los frenos debido al frenado ligero.

El vehículo sale automáticamente del modo si los frenos se calientan demasiado.
El Modo Terrain (Terreno) se puede volver a activar luego de que se hayan enfriado los frenos.

Cuando se selecciona el modo Terreno:

- Se deshabilita el arranque/detenimiento automático del motor.
- Se muestra el indicador del modo Terreno en el cuadro de instrumentos.

Diferencial de deslizamiento limitado

Si está equipado, los vehículos con diferencial de deslizamiento limitado pueden brindar más tracción sobre nieve, hielo, arena o grava. Funciona como un eje estándar la mayor parte del tiempo, pero cuando la tracción es baja, esta función permite que la rueda con más tracción sea la que mueve el vehículo. En los vehículos con diferencial de deslizamiento limitado, cuando se conduce en condiciones difíciles, debe cambiarse el líquido del eje trasero. Vea *Mantenimiento programado* ⇨ *477*.

Bloqueo del eje trasero

Si está equipado, el eje trasero bloqueable le da al vehículo una mayor tracción en las ruedas traseras cuando se conduce en situaciones de todoterreno tales como fango, nieve, pendientes pronunciadas y terrenos irregulares. El botón de bloqueo del eje trasero está en el cuadro central, consulte *Vista general del tablero de instrumentos* ⇨ *4*.

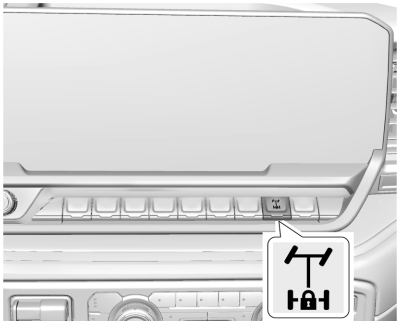

Se muestra la gama alta. Los demás modelos son similares

Atención

No bloquee el eje cuando los neumáticos patinen al girar. Podría dañarse la unidad motriz del vehículo. La reparación no estará cubierta por la garantía del vehículo.

Atención

Si el eje del vehículo está bloqueado cuando se conduce sobre pavimento, se puede dañar la unidad motriz. La garantía del vehículo no cubriría la reparación de los daños causados por la sobrecarga. No use el eje bloqueable sobre pavimento.

Antes de poder bloquear el eje delantero, se debe bloquear el eje trasero, y la caja de transferencia debe estar en 4 ↓.

Para bloquear el eje trasero:

1. El vehículo debe estar detenido.
2. Pulse y suelte el interruptor de bloqueo del eje trasero.
3. Espere a que deje de destellar la luz del interruptor y permanezca encendida, lo que corrobora que el eje trasero está bloqueado.

Chevrolet Silverado 1500 Owner Manual (GMNA-Localizing-U.S./Canada/
Mexico/Paraguay-17382604) - 2024 - Source - 5/11/23

El eje trasero bloqueado se desacopla cuando la velocidad del vehículo excede los 40 km/h (25 mph). El Modo Todoterreno permite que el bloqueo del eje permanezca acoplado a velocidades mayores del vehículo.

Luego de pulsar el interruptor para desbloquear el eje, es posible que permanezca bloqueado debido al par en la unidad motriz. El eje se desbloquea más fácilmente girando el volante a la derecha y a la izquierda mientras se conduce a baja velocidad.

Eje delantero bloqueable

Si está equipado, el eje delantero bloqueable le da al vehículo una mayor tracción cuando se conduce en situaciones de todoterreno tales como fango, nieve, pendientes pronunciadas y terrenos irregulares. El botón de bloqueo del eje delantero está en el cuadro central, consulte *Vista general del tablero de instrumentos* ⇨ *4*.

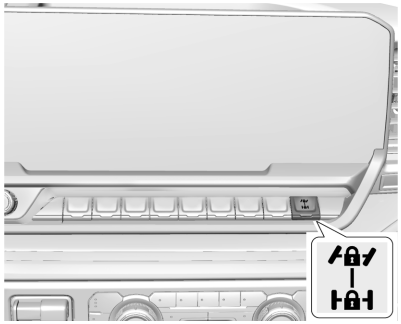

Se muestra la gama alta. Los demás modelos son similares

Atención

No bloquee el eje cuando los neumáticos patinen al girar. Podría dañarse la unidad motriz del vehículo. La reparación no estará cubierta por la garantía del vehículo.

Atención

Si el eje del vehículo está bloqueado cuando se conduce sobre pavimento, se puede dañar la unidad motriz. La garantía (Continuación)

Atención (Continuación)

del vehículo no cubriría la reparación de los daños causados por la sobrecarga. No use el eje bloqueable sobre pavimento.

Antes de poder bloquear el eje trasero, la caja de transferencia debe estar en 4 ↓.

El eje delantero no se puede bloquear de manera independiente al eje trasero.

Para bloquear los ejes delantero y trasero:

1. Coloque la caja de transferencia en 4 ↓. Este es el único modo que permite el bloqueo del eje delantero. Consulte *Tracción en las cuatro ruedas* ⇨ *258* para mayor información sobre la caja de transferencia y la operación de la tracción en las cuatro ruedas con rango bajo.
2. Pulse el interruptor de bloqueo del eje delantero/trasero con el vehículo detenido.
3. Espere a que deje de destellar la luz del interruptor y permanezca encendida, lo que corrobora que el eje delantero está bloqueado. El acople del bloqueo del eje delantero deshabilita el sistema de frenos antibloqueo (ABS), por lo que se

enciende la luz de advertencia del ABS. El Control de descenso en pendientes (HDC) también se deshabilita.

El eje delantero bloqueado se desacopla cuando la velocidad del vehículo excede los 40 km/h (25 mph) o la caja de transferencia se cambia a 4 ↓.

El ABS se vuelve a habilitar automáticamente y la luz de advertencia del ABS se apaga cuando se desacopla el bloqueo del eje delantero.

Si el HDC estaba habilitado antes del bloqueo del eje, se vuelve a habilitar cuando se desacopla el bloqueo del eje delantero.

Luego de pulsar el interruptor para desbloquear el eje, es posible que permanezca bloqueado debido al par en la unidad motriz. El eje se desbloquea más fácilmente girando el volante a la derecha y a la izquierda mientras se conduce a baja velocidad.

Control de velocidad crucero

Si está equipado, el control de velocidad crucero le permite al vehículo mantener una velocidad constante de 40 km/h (25 mph) o superior sin la necesidad de usar el acelerador de forma activa. El control de velocidad crucero no funciona a velocidades inferiores a aproximadamente 40 km/h (25 mph).

⚠ Peligro

El control de velocidad crucero puede ser peligroso en áreas donde no pueda conducir de manera segura a velocidades constantes. No use el control de velocidad crucero en carreteras sinuosas o en lugares de mucho tráfico.

El control de velocidad crucero puede ser peligroso en carreteras resbaladizas. En dichos caminos, los cambios rápidos en la tracción del neumático pueden causar un deslizamiento excesivo de las ruedas y usted podría perder el control del vehículo. No use el control de velocidad crucero en caminos resbaladizos.

El control de velocidad crucero detendrá su funcionamiento si:

- El Sistema de control de la tracción (TCS) o StabiliTrack/Control de estabilidad electrónica (ESC) se activa para limitar que las ruedas giren en vacío. Consulte *Control de tracción/Control electrónico de estabilidad* ⇨ *266*.
- Se desactiva el TCS o el StabiliTrak/ESC.
- Ocurre una alerta de colisión. Consulte Sistema de alerta de colisión frontal (FCA). Consulte *Sistema de alerta de colisión frontal (FCA)* ⇨ *323*.
- Se aplican los frenos.

Cuando las condiciones de la carretera permiten usar de forma segura el control de velocidad crucero, éste se puede volver a activar.

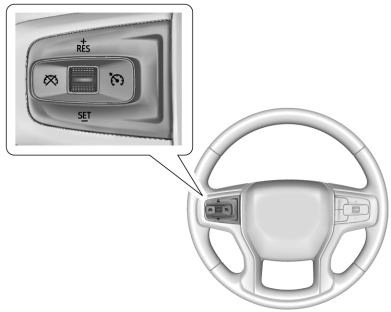

: Pulse para activar y desactivar el control de velocidad crucero. En el cuadro de instrumentos se enciende un testigo blanco cuando el control de velocidad crucero está activado.

+RES (+RESTABLECER) : Si existe una velocidad almacenada en la memoria, pulse este botón hacia arriba por un instante para restablecer a esa velocidad o manténgalo pulsado para acelerar. Si el control de velocidad crucero ya está en funcionamiento, use este botón para aumentar la velocidad del vehículo.

SET– (ESTABLECER–) : Pulse este botón hacia abajo por un instante para establecer la velocidad y activar el control de velocidad crucero. Si el control de velocidad crucero ya está en funcionamiento, use este botón para disminuir la velocidad del vehículo.

: Pulse para desactivar el control de velocidad crucero sin borrar de la memoria la velocidad establecida.

Establecer el control de velocidad crucero

Si el control de velocidad crucero está activado pero no está en uso, podría presionarse por accidente SET– o +RES, lo que haría funcionar el control de velocidad crucero cuando no lo desea. Mantenga el control de velocidad crucero desactivado cuando no lo está utilizando. Pulse para desactivar el control de velocidad crucero.

Para establecer una velocidad:

1. Pulsar .
2. Acelere a la velocidad deseada.
3. Pulse hacia abajo SET– y suelte.
4. Saque el pie del pedal del acelerador.

La luz indicadora del control de velocidad crucero del cuadro de instrumentos será de color verde cuando se active el control de velocidad crucero a la velocidad establecida. Consulte *Cuadro de instrumentos (Nivel base)* ⇨ *113* o *Cuadro de instrumentos (Gama alta)* ⇨ *114*.

Restablecimiento de una velocidad establecida

Si el control de velocidad crucero está funcionando y luego se presiona el pedal del freno o se pulsa , el control de velocidad crucero deja de funcionar, sin borrar de la memoria la velocidad establecida.

Una vez que el vehículo alcanza los 40 km/h (25 mph) o más, pulse brevemente hacia arriba y suelte para +RES. El vehículo vuelve a la velocidad previamente ajustada.

Aumento de la velocidad mientras se usa el control de velocidad crucero

Si el control de velocidad crucero ya está en funcionamiento:

- Mantenga pulsado +RES hasta que se alcance la velocidad deseada, luego suéltelo.
- Para aumentar la velocidad del vehículo en pequeños incrementos, pulse brevemente hacia arriba +RES y suelte. Cada vez que se presiona, el vehículo incrementa su velocidad en 1 km/h (1 mph).

El velocímetro se puede ajustar para que indique en unidades imperiales o métricas. Consulte *Cuadro de instrumentos (Nivel base)* ⇨ *113* o *Cuadro de instrumentos (Gama alta)* ⇨ *114*. El valor del incremento depende de las unidades en que se encuentre.

Reducción de la velocidad mientras se usa el control de velocidad crucero

Si el control de velocidad crucero ya está en funcionamiento:

- Mantenga pulsado hacia abajo SET– hasta que se alcance la velocidad más baja deseada, luego suéltelo.

- Para disminuir la velocidad del vehículo en pequeños incrementos, pulse brevemente hacia abajo SET– y suelte. Cada vez que se presiona, el vehículo disminuye su velocidad en 1 km/h (1 mph).

Adelantamiento a otro vehículo mientras se usa el control de velocidad crucero

Use el pedal del acelerador para incrementar la velocidad del vehículo. Cuando retira el pie del pedal del acelerador, el vehículo comienza a desacelerar hasta la velocidad establecida. Mientras presiona el pedal del acelerador o inmediatamente después de la liberación para anular el control de velocidad crucero, al pulsar hacia abajo por un instante SET– hará que el control de velocidad crucero se establezca a la velocidad actual del vehículo.

Uso del control de velocidad crucero en pendientes

El funcionamiento óptimo del control de velocidad crucero en una pendiente depende de la velocidad y la carga del vehículo, y también de la inclinación de la pendiente. Cuando sube por una pendiente pronunciada, es posible que tenga que usar el pedal del acelerador para mantener la velocidad de crucero deseada.

Durante un descenso, Frenado de crucero en pendiente ayuda a mantener la velocidad establecida.

El frenado de crucero en pendiente se habilita cuando el vehículo está encendido y el control de velocidad crucero está activado. Ayuda a mantener la velocidad seleccionada por el conductor cuando conduce en pendientes hacia abajo, usando el motor y la transmisión para desacelerar el vehículo.

Para informarse sobre otras formas de control en bajadas, consulte *Control de descenso en pendientes (HDC)* ⇨ *268*, *Transmisión automática (Palanca de cambios electrónica)* ⇨ *250* o *Transmisión automática (Palanca de cambios mecánica)* ⇨ *247* y *Modo grúa/remolque* ⇨ *257*.

Finalización del control de velocidad crucero

Hay cuatro formas de finalizar el control de velocidad crucero:

- Presione ligeramente el pedal del freno.
- Pulsar .
- Cambie la transmisión a N (Punto muerto).
- Pulsar .

Borrado de la velocidad de la memoria

La velocidad establecida en el control de velocidad crucero se borra de la memoria al pulsar el botón o al apagar el vehículo.

Control de velocidad crucero autoadaptable (Cámara)

Si está equipado, el control de velocidad crucero adaptativo (ACC) permite seleccionar la velocidad del control de velocidad crucero y la distancia de seguimiento. Lea esta sección completa antes de utilizar este sistema. El espacio de seguimiento es el espacio de tiempo que existe entre su vehículo y un vehículo detectado justo delante suyo desplazándose en la misma dirección. Si no se detecta ningún vehículo en su camino, el ACC funciona como un control de velocidad crucero normal. El ACC usa una cámara tipo sensor montada en el parabrisas.

Si está equipado con el Super Cruise, el ACC también usa sensor(es) tipo radar para detectar otros vehículos.

Consulte *Declaración de radiofrecuencia* ⇨ *495*.

Si se detecta un vehículo en su trayecto, el ACC puede aplicar una aceleración o un frenado moderado limitado para mantener el espacio de seguimiento seleccionado. Para desactivar el ACC, presione el freno. Si el ACC está controlando la velocidad de su vehículo cuando se activa el sistema de control de tracción (TCS) o el StabiliTrak/ sistema de control de estabilidad electrónico (ESC), el ACC puede desactivarse automáticamente. Consulte *Control de tracción/Control electrónico de estabilidad* ⇨ *266*. Cuando las condiciones de la carretera permiten usar el ACC de manera segura, el mismo se puede volver a activar. Si se deshabilita el TCS o el sistema de StabiliTrak/ESC, se desactivará el ACC y se evitará que se pueda activar.

El ACC puede reducir la necesidad de frenar y acelerar frecuentemente, especialmente cuando se usa en autopistas, autovías y rutas. Cuando se utiliza en otros caminos, puede que usted deba tomar el control del frenado y la aceleración más seguido.

⚠ Peligro

El ACC tiene una capacidad de frenado limitada y puede no desacelerar el vehículo lo suficientemente rápido para evitar una colisión con otro vehículo que esté siguiendo. Esto puede ocurrir cuando los vehículos delante suyo se detienen o bajan de velocidad repentinamente, o un vehículo ingresa a su carril. Consulte también "Alerta al conductor" más adelante en esta sección. Se requiere siempre de prestar total atención mientras conduce y debe estar siempre preparado para actuar y aplicar los frenos. Vea *Conducción defensiva* ⇨ *216*.

⚠ Peligro

El ACC no detecta ni frena en caso de que haya niños, peatones, animales y otros objetos delante.

No use el ACC cuando:

- Esté en caminos sinuosos y montañosos o cuando los sensores están obstruidos por nieve, hielo o

(Continuación)

Peligro (Continuación)

suciedad. El sistema puede no detectar un vehículo delante suyo. Mantenga todo el frente del vehículo limpio.

- La visibilidad es mala debido a lluvia, nieve, niebla, suciedad, residuos de insectos o polvo; cuando otros objetos extraños bloqueen la visión de la cámara y/o el radar; o cuando el vehículo adelante o el tránsito opuesto provocan obstrucciones ambientales adicionales, tales como salpicaduras. El desempeño del ACC se ve limitado en estas condiciones.
- En caminos resbaladizos en donde un cambio rápido en la tracción de los neumáticos puede provocar un deslizamiento excesivo de las ruedas.
- Con carga extremadamente pesada en el área de carga o en el asiento trasero, o cuando el vehículo se carga excediendo los límites de carga.

  Consulte *Límites de carga del vehículo* ⇨ *228*.

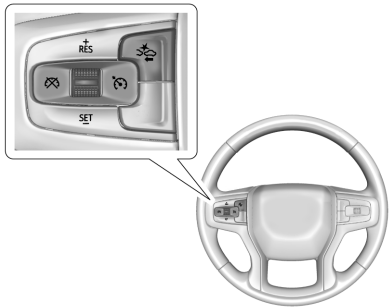

: Púlselo para encender o apagar el sistema. El indicador se vuelve blanco en el cuadro de instrumentos cuando el ACC está activado.

+RES (+RESTABLECER) : Pulse brevemente para reanudar la velocidad establecida anterior o para aumentar la velocidad del vehículo si ya se activó el ACC. Para aumentar la velocidad en aproximadamente 1 km/h (1 mph), pulse brevemente +RES. Para aumentar la velocidad a la siguiente marca de 5 km/h (5 mph) superior en el velocímetro, mantenga pulsado +RES.

SET– (ESTABLECER–) : Pulse brevemente para establecer la velocidad y activar el ACC o para disminuir la velocidad del vehículo si ya se activó el ACC. Para disminuir la velocidad en aproximadamente 1 km/h (1 mph), pulse brevemente SET–. Para disminuir la velocidad a la siguiente marca de 5 km/h (5 mph) inferior en el velocímetro, mantenga pulsado SET–.

: Pulse para desactivar el ACC sin borrar la velocidad establecida seleccionada.

: Pulse para seleccionar una configuración del espacio de seguimiento para el ACC entre Far (Lejano), Medium (Mediano), o Near (Cercano).

El velocímetro se puede ajustar para que indique en unidades imperiales o métricas. Consulte *Cuadro de instrumentos (Nivel base)* ⇨ *113* o *Cuadro de instrumentos (Gama alta)* ⇨ *114*. El valor del incremento depende de las unidades en que se encuentre.

Cambio entre ACC y el control de velocidad crucero normal

Para cambiar entre ACC y el control de velocidad crucero normal, mantenga pulsado . Se muestra un mensaje en el centro de información para el conductor (DIC).

Consulte *Mensajes del vehículo* ⇨ *145*.



Indicador del ACC (Gama base)



Indicador del ACC (Gama alta)



Indicador del control de velocidad crucero normal

Cuando se activa el ACC, se enciende un indicador verde o en el cuadro de instrumentos y se muestra la distancia de seguimiento. Cuando se activa el control de velocidad crucero normal, se enciende un indicador verde en el cuadro de instrumentos; el espacio de seguimiento no se muestra.

Cuando se enciende el vehículo, el modo del control de velocidad crucero se establece al último modo usado antes de haber apagado el vehículo.

⚠ Peligro

Revise siempre el indicador del control de velocidad crucero en el cuadro de instrumentos para determinar en qué modo se encuentra el control de velocidad crucero antes de usar esta función. Si el ACC no está activo, el vehículo no frenará automáticamente cuando haya otros vehículos, lo que puede provocar un choque si no aplica los frenos manualmente. Usted y las demás personas podrían resultar heridos de gravedad o incluso perder la vida.

Establecimiento del control de velocidad crucero adaptativo

Si está encendida cuando no está en uso, se podría pulsar SET–/+RES por error y accionar el ACC cuando no se desea. Mantenga desactivado cuando el control de velocidad crucero no está en uso.

Seleccione la velocidad deseada para el ACC. La misma es la velocidad a la que se desplazará el vehículo cuando no se detecte ningún vehículo en su camino.

Cuando el vehículo está en movimiento, el ACC no se puede establecer a una velocidad inferior a una velocidad mínima, aunque sí se puede reanudar. Si está equipado con Super Cruise, la velocidad mínima es de 5 km/h (3 mph). De lo contrario, es de 25 km/h (15 mph). La velocidad establecida mínima permisible es de 25 km/h (15 mph).

Para establecer el ACC mientras el vehículo está en movimiento:

1. Pulsar .
2. Suba a la velocidad deseada.
3. Pulse y suelte SET–.
4. Saque el pie del acelerador.

Luego de establecer ACC, puede que éste aplique los frenos inmediatamente si se detecta un vehículo delante más cerca que el espacio de seguimiento seleccionado.

El ACC también se puede establecer mientras el vehículo está detenido si el ACC está activado y el pedal del freno está aplicado.

El indicador ACC se muestra en el cuadro de instrumentos y la Pantalla de visualización frontal (HUD), si está equipada. Cuando el ACC se enciende, el testigo se enciende en color blanco. Cuando el ACC está en funcionamiento, el indicador se enciende en verde.

Tenga en cuenta los límites de velocidad, las velocidades del tráfico alrededor suyo y las condiciones del clima cuando selecciona la velocidad establecida.

Restablecimiento de una velocidad establecida

Si el ACC está ajustado a una velocidad deseada y luego se aplican los frenos, el ACC se desactiva sin borrar de la memoria la velocidad establecida.

Para comenzar a usar el ACC nuevamente, pulse +RES (RESTABLECER+) brevemente.

- Si el vehículo se mueve a más de 5 km/h (3 mph), vuelve a la velocidad establecida anteriormente.
- Si el vehículo está detenido con el pedal del freno presionado, pulse +RES (RESTABLECER+) y suelte el pedal del freno. El ACC sostendrá el vehículo hasta que se pulse +RES (RESTABLECER+) o se presione el pedal del acelerador.

Se mostrará un indicador verde del ACC y la velocidad establecida en el cuadro de instrumentos. El indicador de vehículo adelante puede destellar si había un vehículo por delante y se ha movido. Consulte "Acercamiento y seguimiento de un vehículo" más adelante en esta sección.

Una vez reanudado el ACC, la velocidad del vehículo aumentará hasta la velocidad establecida bajo las siguientes condiciones:

- No hay ningún vehículo adelante.
- El vehículo que está adelante está fuera del espacio de seguimiento seleccionado.
- La velocidad del vehículo no se está limitando debido a un giro pronunciado.

Aumento de la velocidad mientras el ACC está en una velocidad establecida

Si ya se activó el ACC, haga algo de lo siguiente:

- Use el acelerador para alcanzar la velocidad mayor. Pulse SET–. Suelte SET– y el pedal del acelerador. Ahora el vehículo se desplazará a la velocidad mayor.

  Cuando se presionar el pedal del acelerador, el ACC no frena ya que de esta forma se anula la función.

  El indicador del ACC se enciende en azul en el grupo de instrumentos y en la pantalla HUD, si está equipada.
- Mantenga pulsado +RES hasta que se muestre la velocidad deseada, luego suéltelo.
- Para incrementar la velocidad del vehículo en incrementos menores, pulse brevemente +RES. Cada vez que se presiona, el vehículo incrementa su velocidad en 1 km/h (1 mph).
- Para aumentar la velocidad del vehículo en incrementos mayores, mantenga pulsado +RES. Mientras mantiene pulsado +RES, la velocidad del vehículo aumenta a la siguiente marca de 5 km/h (5 mph), y luego continúa incrementándose de a 5 km/h (5 mph) por vez.

La velocidad establecida también se puede aumentar cuando el vehículo está detenido.

- Si está detenido con el pedal del freno aplicado, pulse +RES (RESTABLECER+) hasta que se muestre la velocidad establecida deseada.
- Si el ACC está manteniendo inmóvil al vehículo durante un detenimiento y hay otro vehículo justo delante suyo, al pulsar +RES (RESTABLECER+) aumenta la velocidad establecida.
- Si pulsa +RES cuando ya no haya un vehículo delante o el vehículo que estaba adelante se desvía y no se presiona el freno, se reanudará el ACC.

Cuando se determina que no hay vehículos delante o que el vehículo delante se encuentra a una distancia mayor al espacio de seguimiento seleccionado, la velocidad del vehículo aumenta a la velocidad establecida.

Reducción de la velocidad mientras el ACC está en una velocidad establecida

Si ya se activó el ACC, haga algo de lo siguiente:

- Use el freno para bajar a la velocidad deseada. Suelte el freno y pulse SET– (ESTABLECER–). El vehículo ahora se desplazará a la velocidad inferior.
- Mantenga pulsado SET– (ESTABLECER–) hasta que se alcance la velocidad inferior deseada, luego suéltelo.
- Para disminuir la velocidad del vehículo en incrementos menores, pulse brevemente SET–. Cada vez que se presiona, el vehículo disminuye su velocidad en 1 km/h (1 mph).

- Para disminuir la velocidad del vehículo en decrementos mayores, mantenga pulsado SET−. Mientras mantiene pulsado SET−, la velocidad del vehículo disminuye a la siguiente marca de 5 km/h (5 mph), y luego continúa bajando de a 5 km/h (5 mph) por vez.

La velocidad establecida también se puede disminuir cuando el vehículo está detenido.

- Si está detenido con el freno aplicado, pulse o mantenga pulsado SET− hasta que se muestre la velocidad establecida deseada.

Selección de la distancia de seguimiento

Cuando se detecta un vehículo delante que se desplaza a una velocidad inferior y que está dentro del espacio de seguimiento, el ACC ajusta la velocidad del vehículo e intenta mantener la distancia de seguimiento seleccionada.

Pulse en el volante de dirección para ajustar el espacio de seguimiento. Cada vez que se pulsa, el espacio cambia entre tres ajustes: Lejano, Mediano o Cercano.

Cuando se pulsa, aparece brevemente el ajuste de espacio de seguimiento actual en el cuadro de instrumentos y la pantalla HUD, si está equipada. El ajuste de espacio de seguimiento se mantendrá hasta que sea modificado.



Ajuste de espacio lejano



Ajuste de espacio mediano



Ajuste de espacio cercano

SI está equipado y hay un remolque conectado eléctricamente, la pantalla de ajuste de espacio será la siguiente:



Ajuste de espacio lejano con remolque

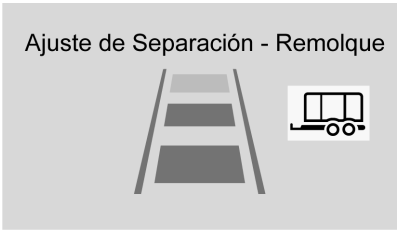

Ajuste de espacio mediano con remolque

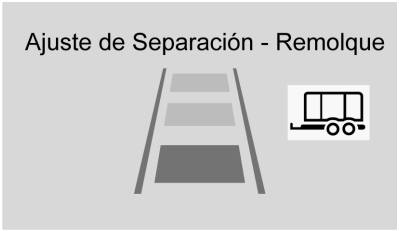

Ajuste de espacio cercano con remolque

Ya que el espacio de seguimiento corresponde a un espacio de tiempo (Lejano, Mediano o Cercano), la distancia de seguimiento varía según la velocidad del vehículo. A mayor velocidad del vehículo, mayor será la distancia entre su vehículo y el vehículo detectado adelante. Tenga en cuenta las condiciones del tránsito y del tiempo cuando seleccione el espacio de seguimiento. El rango de espacios de seguimiento que se pueden seleccionar podría no ser adecuada para todos los conductores y todas las condiciones de conducción.

Al cambiar el ajuste del espacio de seguimiento se cambia automáticamente el tiempo (Lejano, Mediano o Cercano) necesario para que se active la función de Alerta por colisión delantera (FCA).

Consulte *Sistema de alerta de colisión frontal (FCA)* ⇨ *323*.

Espacio de cortesía

Mantenga pulsado en el volante cuando el vehículo está en movimiento para aumentar temporalmente el espacio con respecto al vehículo que marcha adelante para permitir que se incorpore al tráfico.

Mantenga pulsado cuando está detenido para cancelar la reanudación automática del ACC (si la parada es breve) y permanecer inmóvil. Esto se puede usar para permitir que el tráfico se incorpore entre usted y el vehículo que marcha adelante. Pulse +RES o el pedal del acelerador para reanudar el ACC.

El espacio de seguimiento volverá a la Selección original después de la retención.

Alerta al conductor

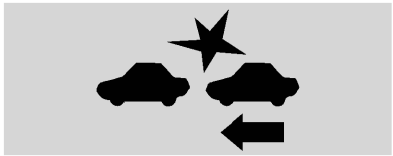

Con pantalla de visualización frontal

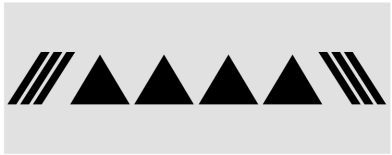

Sin pantalla de visualización frontal

Si se activa el ACC, puede ser necesaria la acción del conductor cuando el ACC no puede aplicar suficiente fuerza de frenado debido a una aproximación demasiado rápida al vehículo delantero.

Cuando ocurre esta condición, el símbolo de alerta de colisión parpadeará en el parabrisas. O bien se emiten ocho campanillas en el frente o ambos lados del asiento con alerta de seguridad, si están

equipados, realizarán cinco pulsaciones. Para ver los ajustes disponibles en la pantalla del infoentretenimiento, toque Ajustes > Vehículo > Sistemas de detección/colisión.

Consulte *Conducción defensiva* ⇨ *216*.

Acercamiento y seguimiento de un vehículo



El indicador de vehículo adelante está en el cuadro de instrumentos y en la HUD (si está equipado). Solo se muestra cuando se detecta un vehículo en su trayecto que se está desplazando en la misma dirección. Si no se muestra el símbolo, el ACC no responderá ni frenará cuando encuentre vehículos delante.

El ACC disminuye y ajusta la velocidad del vehículo automáticamente para seguir al vehículo detectado adelante, manteniendo el espacio de seguimiento seleccionado. La velocidad del vehículo aumenta o disminuye para seguir al vehículo detectado delante de su vehículo cuando ese vehículo se está desplazando a una velocidad inferior a la velocidad establecida en su vehículo. Puede aplicar un frenado limitado, si es necesario. Al momento en que se frena, se encienden las luces de freno. El freno automático puede sentirse o puede sonar distinto a cuando se aplican los frenos manualmente. Esto es normal.

Rebasar un vehículo mientras se utiliza ACC

Si la velocidad establecida es suficientemente alta, y la señal direccional izquierda se utiliza para rebasar a un vehículo que vaya adelante en el siguiente espacio seleccionado, ACC puede ayudar acelerando gradualmente el vehículo antes del cambio de carril.

⚠ Peligro

Cuando se utiliza ACC para rebasar un vehículo o realizar un cambio de carril, se puede reducir la distancia de seguimiento al vehículo que se está rebasando. Puede ser que ACC no aplique suficiente aceleración o frenado cuando rebasa un vehículo o realiza un cambio de carril. Siempre esté listo para acelerar o frenar manualmente para completar la rebasada o el cambio de carril.

Objetos inmóviles o moviéndose a velocidad muy baja

⚠ Peligro

El ACC puede no detectar ni reaccionar ante vehículos detenidos o desplazándose lentamente delante suyo. Por ejemplo, el sistema puede no frenar por un vehículo que no haya detectado que está en movimiento. Esto puede ocurrir en casos de tráfico pesado donde los vehículos se detienen y avanzan constantemente o cuando aparezca un vehículo repentinamente debido a que el vehículo adelante ha cambiado de carril. Su vehículo puede no frenar y provocar un accidente. Tenga cuidado cuando usa el ACC. Se requiere siempre que preste total atención mientras conduce y debe estar siempre preparado para actuar y aplicar los frenos.

Objetos irregulares que afectan al ACC

Al ACC se le puede dificultar detectar los siguientes objetos:

- Vehículos delante suyo que tienen un aspecto trasero bajo, pequeño o irregular

- Un remolque o un camión vacío que no lleve cargas en la plataforma de carga.
- Vehículos con cargamento que se sobresalga por detrás
- Vehículos con formas no estándar, como los transportadores de vehículos, los vehículos con un sidecar o carruajes tirados por caballos.
- Vehículos bajos cercanos a la superficie del camino
- Objetos que estén cerca del frente de su vehículo
- Vehículos en los que se colocan cargamentos extremadamente pesados en el área de carga o en el asiento trasero

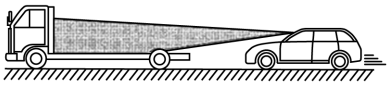

El ACC se desactiva automáticamente

El ACC se puede desactivar automáticamente y el conductor deberá aplicar los frenos manualmente para desacelerar el vehículo si:

- Los sensores están obstruidos.
- Se ha activado o inhabilitado el sistema TCS o StabiliTrak/ESC.
- Hay una falla en el sistema.
- El radar reporta erróneamente bloqueo cuando se conduce en un desierto o en un área remota en donde no haya otros vehículos u objetos al costado del camino.
- Se muestra un mensaje en el DIC para indicar que el ACC no está disponible temporalmente.

El indicador del ACC se enciende en color blanco cuando el ACC deja de estar activo.

En algunos casos, cuando el ACC está temporalmente fuera de servicio, se puede usar el control de velocidad crucero normal. Consulte "Cambio entre ACC y el control de velocidad crucero normal" más atrás en esta sección. Siempre tenga en cuenta las condiciones de conducción antes de usar cualquiera de los dos sistemas de control de velocidad crucero.

Notificación para reanudar el ACC

El ACC mantiene un espacio de seguimiento detrás de un vehículo detectado y baja la velocidad de su vehículo hasta parar detrás de ese vehículo.

Si el vehículo detenido delante suyo se ha marchado y el ACC no se reanudó, el indicador de vehículo adelante destellará para recordarle que compruebe el tráfico delante suyo antes de proceder. Además, el lado izquierdo y derecho del asiento con alerta de seguridad (si está equipado) pulsará tres veces, o sonarán tres campanillas. Para ver los ajustes disponibles en la pantalla del infoentretenimiento, toque Ajustes > Vehículo > Sistemas de detección de colisión > Tipo de alerta > Notificación de activación de control de velocidad crucero adaptativo.

Si está equipado con el Sistema de atención del conductor (DAS), que se encuentra en la parte superior de la columna de la dirección, cuando el vehículo que va adelante se aleja y el DAS determina que el conductor está prestando atención al camino, el ACC se reanuda automáticamente. Consulte "Atención al camino" en *Super Cruise* ⇨ *291*. Si es necesario, presione +RES o el pedal del acelerador para reanudar el ACC. Si está detenido por más de dos minutos o si se abre la puerta del conductor o se desabrocha el cinturón de seguridad del conductor, el ACC aplica automáticamente el Freno de estacionamiento electrónico (EPB) para mantener el vehículo detenido. Se

Chevrolet Silverado 1500 Owner Manual (GMNA-Localizing-U.S./Canada/
Mexico/Paraguay-17382604) - 2024 - Source - 5/11/23

enciende la luz de estado del EPB. Consulte *Freno de estacionamiento eléctrico* ⇨ *263*. Para liberar el EPB, pise el pedal del acelerador.

Puede mostrarse un mensaje de advertencia en el DIC indicando que cambie a P (Estacionamiento) antes de salir del vehículo.

Consulte *Mensajes del vehículo* ⇨ *145*.

⚠ Peligro

Si el ACC ha detenido el vehículo, y si el ACC está desactivado, apagado o cancelado, el vehículo no se sostendrá cuando esté detenido. El vehículo puede desplazarse. Cuando el ACC está manteniendo inmóvil al vehículo en un detenimiento, esté siempre preparado para aplicar los frenos manualmente.

⚠ Peligro

Puede ser peligroso abandonar el vehículo sin colocar el cambio en P (Estacionamiento). No abandone el vehículo mientras está siendo sostenido (Continuación)

Peligro (Continuación)

por el ACC. Coloque siempre la marcha P (Estacionamiento) y apague el motor antes de dejar el vehículo.

Anulación temporal del ACC

Si usa el pedal del acelerador cuando el ACC está activo, el indicador del ACC se cambia a azul en el cuadro de instrumentos y en la HUD, si está equipada, para indicar que no se llevarán a cabo frenados automáticos. El ACC reanudará la operación cuando no se presione el pedal del acelerador.

⚠ Peligro

El ACC no aplicará los frenos automáticamente si tiene apoyado su pie sobre el pedal del acelerador. Puede chocar con el vehículo delante suyo.

Curvas en el camino

⚠ Peligro

En las curvas, el ACC puede no detectar un vehículo delante suyo en su mismo carril. Usted puede verse sorprendido si el (Continuación)

Peligro (Continuación)

vehículo acelera a la velocidad establecida, especialmente cuando está siguiendo a un vehículo, al salir o al ingresar a rampas de entrada o salida. Podría perder el control del vehículo o colisionar. No use el ACC cuando conduce en una rampa de entrada o salida. Esté siempre preparado para usar los frenos si fuera necesario.

⚠ Peligro

En las curvas, el ACC puede reaccionar a un vehículo que se encuentra en otro carril, o puede no tener tiempo para reaccionar a un vehículo en su carril. Podría chocar con el vehículo delante suyo, o perder el control de su vehículo. Preste mayor atención en las curvas y esté preparado para usar los frenos de ser necesario. Seleccione una velocidad adecuada cuando conduce en curvas.

El ACC puede funcionar de forma diferente en una curva pronunciada. Puede reducir la velocidad del vehículo si la curva es muy pronunciada.

Si está equipado, el testigo de control de velocidad en curvas puede encenderse en verde cuando el ACC está controlando activamente la velocidad del vehículo y detecta que se aproxima a una curva cerrada.

El ACC automáticamente reduce la velocidad del vehículo mientras conduce por una curva y puede aumentar la velocidad al salir de la curva, pero no excederá la velocidad establecida.

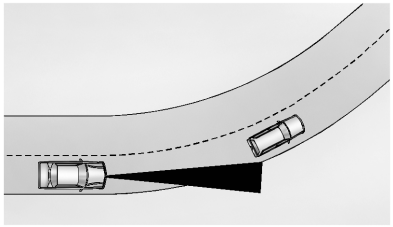

Cuando se está siguiendo a un vehículo y se ingresa a una curva, el ACC puede no detectar al vehículo adelante y puede acelerar a la velocidad establecida. Cuando esto ocurre, no aparece el indicador de vehículo adelante.

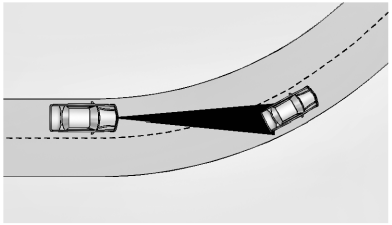

El ACC puede detectar un vehículo que no esté en su carril y aplicar los frenos.

El ACC ocasionalmente puede emitir una alerta y/o frenar en casos considerados innecesarios. Puede responder a vehículos en distintos carriles u otros objetos inmóviles al ingresar o salir de una curva. Este funcionamiento es normal. El vehículo no necesita un servicio.

Cambios de carril de otros vehículos

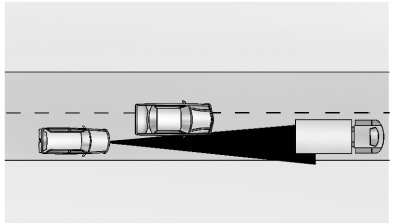

El ACC no detecta un vehículo delante suyo sino hasta que esté completamente en su carril. Puede ser necesario aplicar los frenos manualmente.

Objetos que no están directamente adelante de su vehículo

La detección de objetos delante de su vehículo puede no ser posible si:

- El vehículo u objeto adelante no está en su mismo carril.
- El vehículo adelante está a un costado, no está centrado o está hacia un lado del carril.

Conducción en carriles angostos

Los vehículos en carriles de tránsito adyacentes o los objetos en el borde del camino se podrían detectar erróneamente cuando están junto al camino.

Chevrolet Silverado 1500 Owner Manual (GMNA-Localizing-U.S./Canada/
Mexico/Paraguay-17382604) - 2024 - Source - 5/11/23

No utilice el ACC en pendientes

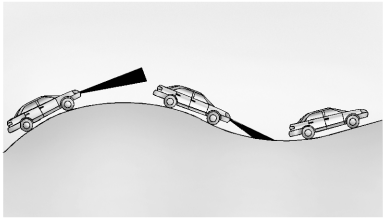

No utilice el ACC cuando conduce en pendientes pronunciadas puesto que el ACC puede no detectar un vehículo adelante.

Remoque con ACC

Si está equipado, cuando se remolca un acoplado, las características de marcha con ACC, tales como el espacio de seguimiento, las velocidades de aceleración y las velocidades de frenado pueden modificarse a fin de proporcionar una mejor experiencia de remolque.

Cuando se usa ACC con vehículos equipados con un controlador de freno del remolque de posventa, desenclave ACC antes de aplicar el freno manual del remolque. El ACC no se desenclava automáticamente cuando se aplica el freno manual del remolque.

El ACC se puede utilizar para remolcar un acoplado cuando el acoplado conectado está dentro de los límites de tamaño y peso permisibles aprobados por GM.

Consulte *Remolque* ⇨ *346*.

Cuando se remolca un acoplado con ACC, es importante ajustar correctamente el rendimiento del freno del remolque. Consulte "Sistema integrado de control de los frenos del remolque" en *Equipo de remolque* ⇨ *350* para conocer el procedimiento de ajuste del rendimiento del freno del remolque.

Utilice el Modo remolque/acarreo cuando desciende cuestas de colinas o montañas empinadas, o cuando acarrea cargas pesadas.

Consulte *Control de modo conductor* ⇨ *269*.

ACC mantiene la velocidad establecida durante la conducción cuesta arriba y cuesta abajo durante el remolque de un acoplado. No obstante, es posible que el ACC modifique levemente la velocidad de crucero al conducir sobre pendientes leves si el peso combinado del vehículo y el acoplado es cercano al máximo según la Clasificación del peso bruto combinado (GCWR). Consulte *Remolque* ⇨ *346*. Se trata del funcionamiento normal del ACC y resulta necesario para mantener la velocidad establecida. Es posible que el ACC se desactive si detecta que la temperatura del freno supera el rango normal.

Desactivado del ACC

Hay tres formas de desactivar el ACC:

- Presione levemente el pedal del freno.
- Pulsar .
- Pulsar .

Borrado de la velocidad de la memoria

La velocidad ajustada en el ACC se borra de la memoria al pulsar o al desconectar el encendido.

Condiciones climáticas que afectan al ACC

Si la temperatura interior es extremadamente alta, el cuadro de instrumentos puede indicar que el ACC está temporalmente fuera de servicio. Esto puede ser causado por condiciones climatológicas de calor extremo con sol directo sobre la cámara delantera. El ACC volverá a funcionar normalmente una vez que la temperatura de la cabina haya bajado.

Condiciones asociadas con baja visibilidad, tales como la niebla, la lluvia, la nieve, o salpicaduras, pueden limitar el desempeño del ACC. Las gotas de agua o de nieve que permanezcan sobre el parabrisas también pueden limitar la capacidad del ACC de detectar objetos.

La operación del sistema puede resultar limitada cuando se usa bajo nieve, lluvia intensa o en condiciones de rociado de carretera.

⚠ Peligro

La visibilidad de la cámara se puede ver limitada y el sistema de ACC podría no funcionar correctamente si el parabrisas no está limpio. No use el ACC si hay humedad en el lado interior del parabrisas o cuando se usa el lavaparabrisas en climas fríos. Encienda el desempañador delantero y asegúrese de que el parabrisas esté limpio antes de usar el ACC. Antes de conducir, compruebe que las escobillas del limpiaparabrisas estén en buenas condiciones y reemplácelas si estuvieran desgastadas.

Condiciones lumínicas que afectan al ACC

La cámara delantera del ACC se puede ver afectada por condiciones de escasa iluminación, y el ACC podría tener un desempeño limitado cuando:

- Hay cambios en la luminosidad, como al ingresar o salir de túneles, puentes o viaductos.
- Un ángulo bajo del sol provoca que la cámara no detecte objetos, o que sea más difícil detectar objetos en el mismo carril.
- La luminosidad es baja durante el anochecer o el amanecer
- Hay muchos cambios en la luminosidad o de sombras a lo largo del camino.
- En un túnel con los faros encendidos, o en un túnel cuando hay un vehículo adelante que no lleva las luces traseras encendidas.
- Se enfrenta a una fuerte fuente de luz proveniente del carril de tránsito opuesto por delante del vehículo, tales como las luces altas de los vehículos del tránsito opuesto.

Instalaciones de accesorios y modificaciones del vehículo

No instale o coloque ningún objeto alrededor del área del parabrisas donde se encuentra la cámara delantera que pueda obstruir la visión de la misma.

No instale objetos sobre el vehículo que sobresalgan y obstruyan la cámara delantera, tales como una canoa, un kayak u otros objetos que se puedan transportar sobre el techo del vehículo.

No modifique el capó, los faros o las luces antiniebla, ya que esto podría limitar la capacidad de la cámara de detectar objetos.

Limpieza del sistema sensor

La cámara que se encuentra en el parabrisas, detrás del espejo retrovisor, se puede bloquear por nieve, hielo, tierra, barro o suciedad. Este área se debe limpiar para que el ACC funcione correctamente.

Si está equipado con Super Cruise, los sensores tipo radar que se encuentran en la parte delantera del vehículo también pueden obstruirse con nieve, hielo, tierra, fango o suciedad. Estas áreas necesitan ser limpiadas para que el ACC funcione correctamente.

Chevrolet Silverado 1500 Owner Manual (GMNA-Localizing-U.S./Canada/
Mexico/Paraguay-17382604) - 2024 - Source - 5/11/23

Puede ser necesario limpiar los faros debido a la tierra, la nieve o el hielo. Puede ser difícil detectar objetos que no están correctamente iluminados.

Si el ACC no funciona, puede estar disponible el control de velocidad crucero normal. Consulte "Cambio entre ACC y el control de velocidad crucero normal" más atrás en esta sección. Siempre tenga en cuenta las condiciones de conducción antes de usar cualquiera de los dos sistemas de control de velocidad crucero.

Para obtener instrucciones de limpieza, consulte "Lavado del vehículo" en *Cuidado exterior* ⇨ *465*.

Super Cruise

Si está equipado, el Super Cruise puede maniobrar para mantener la posición en el carril bajo ciertas condiciones en caminos habilitados para Super Cruise.

El Super Cruise puede también maniobrar para realizar un cambio de carril bajo ciertas condiciones en las carreteras habilitadas para Super Cruise.

El conductor puede iniciar un cambio de carril usando la palanca de las luces de giro.

Si está equipado con Cambio de carril automático, es posible que el sistema Super Cruise inicie una maniobra de cambio de carril en las siguientes circunstancias:

- Para sobrepasar a vehículos que se desplazan a una velocidad inferior.
- Cuando se aproxime al fin del carril en el que se encuentra.
- Para regresar al carril inicial.

Consulte "Cambio de carril a demanda" más adelante en esta sección y en *Señalización de giros y cambios de carril* ⇨ *153*.

⚠ Peligro

El Super Cruise solo puede asistir para mantener la posición en el carril o para maniobrar para cambiar de carril cuando se conduce en carreteras compatibles. Usted debe supervisar la tarea de conducción y controlar las condiciones del camino. Es posible que usted tenga que responder a eventos del tránsito por medio de maniobrar la dirección, frenar o acelerar. Consulte Conducción defensiva.

El Super Cruise no es:

- Un sistema de conducción autónoma

(Continuación)

Peligro (Continuación)

- Un sistema de alerta o prevención de impactos
- Un sustituto de una correcta supervisión de la tarea de conducción

El Super Cruise usa lo siguiente para detectar la posición en el carril actual y las demarcaciones que se aproximan en el carril en carreteras compatibles con Super Cruise bajo ciertas condiciones:

- Cámaras
- Percepción con el Sistema de Posicionamiento Global (GPS)
- Un mapa de alta precisión
- Datos de mejora para el GPS descargados por medio de OnStar

El Super Cruise funciona con el Control de velocidad crucero adaptativo (ACC), el cual controla la aceleración y el frenado cuando el Super Cruise está habilitado y en funcionamiento. Antes de usar Super Cruise, revise con atención y asegúrese de comprender las secciones "Super Cruise" y "Control de velocidad crucero adaptativo".

Consulte *Control de velocidad crucero autoadaptable (Cámara)* ⇨ *278*.

Para usar el Super Cruise, se requiere de un plan de Servicios conectados activo que incluya servicios para Super Cruise.

⚠ Peligro

El Super Cruise no lleva a cabo todos los aspectos de la conducción, ni hace todo lo que puede hacer un conductor.
El Super Cruise solo maniobra para mantener la posición del vehículo en el carril actual o, en ciertos casos, para cambiar de carril. El Super Cruise solo se puede usar con el Control de velocidad crucero adaptativo.

El Super Cruise:

- No evita impactos ni advierte de posibles impactos.
- No maniobra para evitar vehículos detenidos o desplazándose lentamente, tráfico cruzado, barreras o conos de construcción, motos, niños, peatones, animales u otros objetos en el camino.
- No maniobra en respuesta a otros vehículos u objetos junto a su vehículo, incluyendo los vehículos que intenten ingresar a su carril.

(Continuación)

Peligro (Continuación)

- No responde a los semáforos, señales de Pare ni otros dispositivos de control del tránsito.
- No responde al tránsito cruzado.
- No hace giros.
- No maniobra para incorporarse o salir de autopistas.
- No maniobra para evitar zonas de construcción, ni para pasar a través de las mismas.
- No responde al tránsito del sentido opuesto.
- No funciona en condiciones de conducción urbana.

⚠ Peligro

Algunas leyes estatales/provinciales y locales podrían requerir que tenga sus manos sobre el volante en todo momento. Solo quite las manos del volante si el Super Cruise está activado, si es seguro hacerlo y si está permitido por las leyes estatales/provinciales y locales.

⚠ Peligro

Si no se supervisa la tarea de conducción y se responde adecuadamente, incluso cuando se está usando el Super Cruise, se puede provocar un accidente. El Super Cruise podría no responder de la forma en que lo haría usted frente a todas las situaciones de conducción, y podría no mantener la posición en el carril en todo tipo de condiciones.

Es extremadamente importante prestar atención al funcionamiento del vehículo, incluso cuando usa el Super Cruise. No use un dispositivo portátil mientras conduce, incluso si el Super Cruise está activado. Para evitar graves lesiones o la muerte:

- Siempre permanezca sentado/a correctamente en el asiento del conductor con su cinturón de seguridad abrochado.
- Nunca suelte el volante cuando el Super Cruise no está funcionando.
- Asegúrese siempre de que las condiciones del tránsito son seguras antes de usar el Super Cruise.

(Continuación)

Peligro (Continuación)

- Mantenga siempre todo el vehículo y los sensores limpios. Los sensores están en el frente, en los laterales y en la parte de atrás del vehículo.
- Respete siempre los límites de velocidad establecidos. Use el Super Cruise solamente a una velocidad igual o inferior a la velocidad máxima permitida.

El Super Cruise no se debería usar en condiciones de conducción complejas o inciertas, entres las que se incluyen:

- Zonas de construcción.
- Cuando se aproxima o sale de cabinas de peajes.
- Cuando se aproxima a una intersección controlada por semáforo, señal de Pare u otro dispositivo de control del tránsito.
- Cuando no hay demarcaciones de carriles o si no se pueden detectar. Por ejemplo, hay demasiado resplandor, las condiciones climáticas son malas o la demarcación de los carriles es mala.

(Continuación)

Peligro (Continuación)

- En caminos resbaladizos o con hielo.
- En condiciones climatológicas adversas, entre las que se incluyen lluvia, aguanieve, niebla, hielo o nieve.
- En caminos sinuosos o montañosos.
- Conducción dentro de la ciudad.
- Durante frenadas fuertes o de emergencia.
- En arcenes/banquinas, caminos de servicio o en autopistas en elevación.
- Cuando se lleva un remolque que no cumple con las directrices aprobadas por GM.
- En carriles de salida de autopistas.

Cuando el Super Cruise está disponible



Indicador del Super Cruise

El Super Cruise está diseñado para funcionar solamente cuando:

- El ACC está activado.

  Consulte *Control de velocidad crucero autoadaptable (Cámara)* ⇨ *278*.
- Conductor adolescente no está activo.
- El GPS detecta que el vehículo está en una carretera compatible con Super Cruise.
- La cámara y los sensores tipo radar están funcionando y no están cubiertos, obstruidos ni dañados.
- El Sistema de atención del conductor (DAS) detecta que la cabeza y los ojos del conductor miran a la carretera hacia adelante.
- Las marcas de carril son claramente visibles y detectables por el sistema.

Es posible que Super Cruise no esté disponible si el sistema detecta que la temperatura del aire exterior es muy fría.



Malas condiciones



Malas condiciones

Uso del Super Cruise

⚠ Peligro

Es posible que el Super Cruise no comience a maniobrar inmediatamente, incluso cuando el Super Cruise está disponible y se ha pulsado . Para

(Continuación)

Peligro (Continuación)

evitar lesiones graves o la muerte, solo retire sus manos del volante si la barra de luces del volante, y están de color verde.

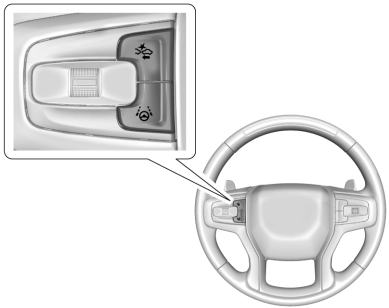

Para activar Super Cruise:

1. Pulse para activar el ACC. Asegúrese de que se muestre la luz indicadora de ACC en el cuadro de instrumentos.

   Consulte *Control de velocidad crucero autoadaptable (Cámara)* ⇨ *278*.

   Cuando el Super Cruise está disponible, la luz indicadora blanca de Super Cruise se enciende en el cuadro de instrumentos.
2. Pulse . El ACC se establecerá a la velocidad actual del vehículo o se reanudará a la velocidad mayor establecida del ACC previamente almacenada.

Si está activado y no se está maniobrando el vehículo, la barra de luz del volante parpadea de color azul, y la luz indicadora del Super Cruise se enciende de color azul. El conductor lleva el control del volante y el Super Cruise no maniobra el vehículo.

Cuando el vehículo está ubicado en el centro del carril, la barra de luz del volante y la luz indicadora del Super Cruise se muestran en verde, indicando que el Super Cruise está maniobrando el vehículo.

Cuando el Super Cruise controla la dirección, según lo permitan el tránsito y demás condiciones y leyes, y en caso de ser seguro, puede soltar el volante.

Preste atención siempre al camino y al funcionamiento del vehículo. Controle siempre y esté atento/a al tránsito que le rodea, incluyendo vehículos que pudieran cruzar la calle delante de su vehículo.

La dirección del Super Cruise se puede anular en cualquier momento maniobrando manualmente el volante. Cuando el Super Cruise está activado, usted siempre debe estar listo/a para actuar inmediatamente, ya sea para maniobrar, acelerar o frenar rápidamente, entre otras, de ser necesario.

Cuando el Super Cruise está activado, habilita el sistema de colisión frontal para enviar alertas y frenar.

Maniobra manual y cambio de carril

El vehículo se puede maniobrar manualmente en todo momento, incluso si el Super Cruise está activado; por ejemplo, cuando cambia de carril de forma manual.

Cuando se gira manualmente el volante, la barra de luz destella en azul, y la luz indicadora del Super Cruise se enciende en azul en el cuadro de instrumentos para indicar que el Super Cruise no está maniobrando el vehículo.

Cuando esté listo/a para permitirle al Super Cruise que vuelva a maniobrar el vehículo, ubique el vehículo en el centro del carril, sujete el volante hasta que la barra de luz del mismo cambie a verde y luego suéltelo cuando vea que sea seguro.

⚠ Peligro

Para ayudar a evitar impactos antes de hacer un cambio de carril:

- Mire siempre los espejos.
- Mire rápidamente sobre sus hombros.
- Use las luces de giro.

Cambios de carril a pedido

El Super Cruise puede maniobrar para hacer un cambio de un carril bajo ciertas condiciones cuando lo inicia el conductor o cuando lo inicia el sistema del Super Cruise.

Para iniciar un cambio de carril:

1. Verifique que el carril contiguo a su vehículo esté libre y que las condiciones sean seguras para hacer el cambio de carril.
2. Use la palanca de las luces de giro para activar la luz de giro en la dirección en que desea hacer el cambio de carril.
3. Regrese la palanca de las luces de giro a la posición neutral luego de haber cambiado de carril.

   Consulte *Señalización de giros y cambios de carril* ⇨ *153*.

Para cancelar un cambio de carril, regrese la palanca de las luces de giro a la posición neutra, mueva la palanca en sentido opuesto al cambio de carril o conduzca manualmente en cualquier momento.

Cambios de carril automáticos

Si está equipado, el sistema Super Cruise puede iniciar un cambio de un carril cuando se lo habilita por medio de los ajustes del vehículo bajo las siguientes condiciones:

- Para usar el carril izquierdo para sobrepasar a un vehículo que va a menos velocidad y luego volver a cambiar de carril hacia la derecha para regresar al carril original.
- Para incorporarse en el carril izquierdo o derecho si el carril actual termina más adelante.
- Para cambiar de carril, hacia la izquierda o la derecha, si se detecta un vehículo que avanza a menos velocidad en el carril

lateral que está por terminar, para que el vehículo que se incorpora disponga de espacio.

Para cancelar el cambio de carril del Super Cruise, vuelva a poner la palanca de las luces de giro en la posición neutral o mueva la palanca de las luces de giro.

La dirección del Super Cruise se puede anular en cualquier momento maniobrando manualmente para cancelar un cambio de carril del Super Cruise.

Si el Super Cruise detecta que el tránsito está libre, el sistema maniobrará el vehículo para realizar el cambio de carril. Se muestra un mensaje en el Centro de información para el conductor (DIC) durante el cambio de carril para proporcionar mayor información sobre el estado del cambio de carril.

La funcionalidad del cambio de carril del Super Cruise solo se encuentra disponible en carreteras con sentidos separados compatibles con Super Cruise.

La función Cambio de carril con Super Cruise no está disponible si se detecta una zona en construcción.

El Cambio de carril con Super Cruise podría deshabilitarse cuando se detecta un remolque u otros accesorios (por ejemplo, un portabicicletas, una bandeja de carga, etc.). No use el Cambio de carril con Super Cruise cuando lleva un remolque.

La característica Cambio de carril con Super Cruise puede personalizarse para que sea Desactivado, Cambio de carril a pedido o Cambio de carril a pedido y cambio de carril automático en el menú de personalización del vehículo. Para ver los ajustes disponibles en la pantalla de inicio del infoentretenimiento, toque Ajustes > Vehículo > Cambio de carril con Super Cruise.

⚠ Peligro

El Cambio de carril con Super Cruise podría no detectar un vehículo en el carril contiguo. Supervise siempre la tarea de conducción y controle las condiciones del tránsito cuando usa la función de Cambio de carril con Super Cruise. Solo solicite un cambio de carril cuando las condiciones del tránsito sean seguras para realizar el cambio de carril, y siempre esté listo/a para maniobrar manualmente el vehículo. Consulte "Maniobra manual y cambio de carril" más atrás en esta sección.

Alerta de toma de control

⚠ Peligro

El Super Cruise no mantendrá la velocidad del vehículo cuando la barra de luz del volante destella en rojo. Si la barra de luz del volante destella en rojo, tome el control manual de la dirección inmediatamente para evitar graves lesiones o la muerte. Si usted no toma el control manual de la dirección, el vehículo comenzará a desacelerar en el mismo carril y, eventualmente, se detendrá completamente en la carretera.

Siempre que la barra de luz del volante destelle en rojo, reanude la conducción manual.

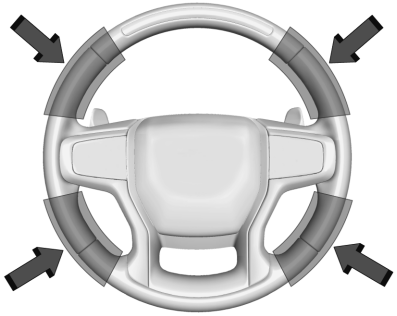

Para comenzar a maniobrar manualmente, sostenga el volante firmemente con ambas manos, usando las zonas resaltadas.

Se mostrará la luz indicadora de Super Cruise en rojo, y aparecerá un mensaje en el DIC. Además, se escucharán pitidos o vibrará el asiento con alerta de seguridad, si está equipado. Para ver los ajustes de detección y anticolisión en la pantalla de inicio del infoentretenimiento, toque Ajustes > Vehículo > Sistemas de detección/anticolisión. Una vez que comienza a maniobrar manualmente, Super Cruise se desactivará.

La luz de la barra del volante puede destellar en rojo en cualquiera de las siguientes condiciones:

- Las demarcaciones en el carril son malas o la visibilidad está limitada.
- DAS no detecta si la cabeza y los ojos del conductor miran a la carretera.
- Se ha cancelado el ACC.
- El vehículo se desplaza por una curva cerrada, o los carriles son demasiado anchos, o el vehículo ingresa a una curva a una velocidad demasiado elevada.
- El límite de velocidad del camino compatible con Super Cruise, sin división, es inferior a 72 km/h (45 mph).
- El camino compatible con Super Cruise se termina.
- El vehículo se aproxima a una intersección controlada por semáforo, señal de Pare u otro dispositivo de control del tránsito.
- Ocurre una falla en el sistema del Super Cruise.
- El Super Cruise no logra completar una maniobra de cambio de carril.
- Super Cruise detecta una temperatura muy fría del aire exterior.

Atención al camino

⚠ Peligro

El Super Cruise es un sistema de asistencia para el conductor y no puede detectar con precisión o predecir todas las situaciones. El Super Cruise no es un sistema de prevención de impactos. Para evitar lesiones serias o la muerte, usted debe supervisar la tarea de conducción y controlar la condiciones del camino. Es posible que usted tenga que responder a eventos del tránsito por medio de maniobrar la dirección, frenar o acelerar. Vea *Conducción defensiva* ⇨ *216*. El Super Cruise tampoco puede determinar si usted está despierto/a, dormido/a, descompuesto/a o enfocado/a correctamente en la conducción segura. El vehículo podría impactar a otros vehículos, salirse del carril o salirse de la carretera. Es siempre necesario prestar total atención mientras conduce, incluso cuando se usa el Super Cruise. Esté preparado/a para tomar el control de la dirección o para aplicar los frenos en cualquier momento.

⚠ Peligro

Para evitar lesiones graves o la muerte, esté alerta y preste especial atención cuando pasa por cruces, accesos o salidas de autopistas con el Super Cruise, y esté listo/a para tomar el control del vehículo cuando sea necesario. Los cambios en las demarcaciones de los carriles en las salidas y los accesos puede provocar que el Super Cruise momentáneamente no detecte el carril correcto. Si esto ocurre, el Super Cruise podría intentar maniobras para volver a llevar el vehículo al carril correcto y, en raras ocasiones, la corrección podría ser excesiva, lo que provocaría que el vehículo cruce momentáneamente a un carril contiguo, salvo que usted maniobre manualmente para mantener la posición en el carril.

El Sistema de atención del conductor (DAS) de la columna de dirección controla constantemente la posición de los ojos y la cabeza del conductor para determinar si el mismo está prestando atención al camino. La cámara no graba ni comparte fotos, audio ni video.

Las gafas de sol, los sombreros u otros tipos de vestimentas que puedan cambiar el contorno de la cabeza pueden interferir con el desempeño de la cámara. Para mejorar el desempeño de la cámara, eleve o baje el volante, o cambie la posición del asiento.

Preste mucha atención a lo que se aproxima en el camino para evitar estas tres alertas cada vez más frecuentes:

Primera alerta	• Si la luz de la barra del volante destella en verde, el sistema detectó que su cabeza y sus ojos probablemente no estén orientados hacia el camino. • La luz dejará de destellar cuando el sistema detecte que su cabeza y sus ojos estén dirigidas hacia el camino.
Segunda alerta	• Si la luz de la barra del volante destella en verde demasiado tiempo, el Super Cruise le alerta al conductor, por medio de la barra de luz destellando en rojo, para que tome el control de la dirección inmediatamente. Además, suenan pitidos o vibra el asiento con alerta de seguridad, si está equipado. Para ver los ajustes de alerta disponibles en la pantalla de inicio del infoentretenimiento, toque Ajustes > Vehículo > Sistemas de detección de colisión > Tipo de alerta. • Al tomar el control de la maniobra, Super Cruise puede desactivarse, o la barra de luz del volante parpadear de color azul para indicar que el conductor ha tomado el control. No quite las manos del volante hasta que la barra de luz del volante esté de color verde. • Para volver a activar el Super Cruise tras haberlo desactivado, pulse . Consulte "Uso del Super Cruise" más atrás en esta sección.
Tercera alerta	• Si la barra del volante destella en rojo demasiado tiempo, un comando de voz le indicará que tome el control del vehículo. • Tome el control de la dirección inmediatamente; el ACC y el Super Cruise se desactivarán. • Un mensaje en el DIC indicará el bloqueo del Super Cruise. Super Cruise no puede volver a activarse hasta que el vehículo se apague y vuelva a encenderse. • Si continúa sin tomar el control de la dirección, el vehículo se detendrá y llamará a OnStar. Las luces de freno y emergencia se encenderán. • Tome el control del vehículo para continuar conduciendo.

Objetos inmóviles o moviéndose a velocidad muy baja; tránsito cruzado

⚠ Peligro

El Super Cruise no es un sistema de prevención de impactos, y no maniobrará ni frenará para evitar un impacto.
El Super Cruise no maniobra para evitar impactar a vehículos detenidos o desplazándose a baja velocidad. Usted debe supervisar la tarea de conducción y es posible que deba maniobrar y frenar para evitar un impacto, especialmente en tránsito pesado o cuando un vehículo ingresa repentinamente a su carril. Preste atención siempre que use el Super Cruise. De no hacerlo, podría dar lugar a un impacto que provoque lesiones o muertes.

Curvas en el camino

⚠ Peligro

El vehículo podría salirse de su carril de circulación. Para evitar impactos, esté siempre listo/a para maniobrar manualmente.

(Continuación)

Peligro (Continuación)

El Super Cruise podría no detectar su carril en curvas del camino. El Super Cruise podría no detectar las demarcaciones que muestran su carril. Usted podría no tener tiempo para reaccionar ante los vehículos de los carriles contiguos mientras está en una curva.

El Super Cruise puede devolverle el control al conductor más seguido cuando se conduce sobre una curva pronunciada mientras lleva un remolque.

El Super Cruise puede funcionar de forma diferente en curvas pronunciadas. Podría salirse del carril si la curva es demasiado cerrada.

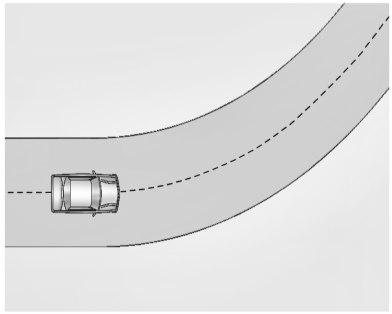

Al ingresar a una curva, el Super Cruise podría no detectar las demarcaciones del carril y podría no ajustar la dirección lo suficiente como para permanecer dentro de su carril. Cuando esto sucede, usted deberá maniobrar el vehículo.

El Super Cruise podría detectar otras demarcaciones de carril que no están en su carril y podría, o no, maniobrar adecuadamente para mantenerse en su carril.

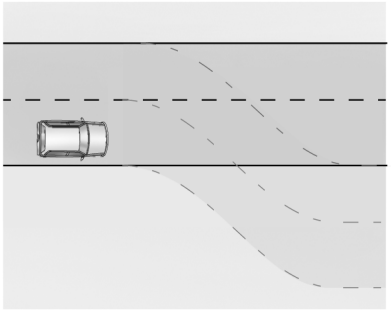

El Super Cruise ocasionalmente puede emitir una alerta y/o realizar una maniobra en casos considerados innecesarios. Puede responder a demarcaciones de carril en distintos carriles, a señales, barandillas y otros objetos estáticos al ingresar o salir de una curva. Este funcionamiento es normal. El vehículo no necesita un servicio.

Otros vehículos ingresando a su carril

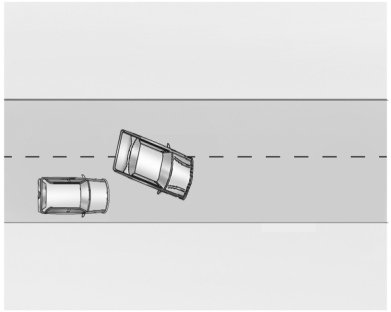

El Super Cruise podría no detectar un vehículo que ingresa a su carril o podría no frenar lo suficientemente rápido para evitar un impacto. Usted debe frenar y maniobrar el vehículo manualmente.

Intersecciones y vehículos que cruzan la calle por adelante

El Super Cruise no frenará al vehículo cuando se aproxima a una intersección controlada por semáforo o señal de Pare. El Super Cruise no detecta vehículos que cruzan la calle adelante, incluso en intersecciones, y no maniobrará ni frenará automáticamente para evitar un impacto. Usted debe frenar y maniobrar el vehículo manualmente.

Acarreo de un remolque

El Super Cruise se puede usar cuando se remolca un acoplado si el acoplado enganchado esté dentro de los límites de tamaño y peso designados en la sección "Remolque de acoplados".

Consulte *Remolque* ⇨ *346*.

Cuando se usa Super Cruise en vehículos equipados con un controlador de freno del remolque de posventa, Super Cruise puede no desactivarse si se aplica el freno manual del remolque.

No use el Cambio de carril con Super Cruise cuando lleva un remolque.

Para obtener información adicional sobre el remolque de un acoplado, consulte *Remolque* ⇨ *346*.

Super Cruise en pendientes

No use el Super Cruise cuando conduce en pendientes pronunciadas.

Super Cruise en caminos sin división

Super Cruise puede estar disponible en caminos sin división cartografiados, ubicados fuera de zonas urbanizadas y con un límite de velocidad superior a 72 km/h (45 mph).

Resumen de la luz indicadora del Super Cruise

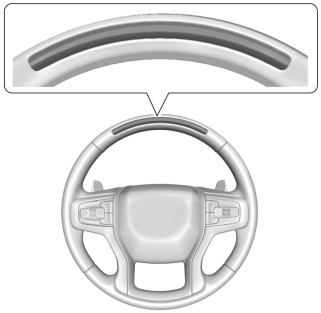

La barra de luz del volante y la luz en el cuadro de instrumentos proporcionan la siguiente información importante sobre el funcionamiento del Super Cruise:

Chevrolet Silverado 1500 Owner Manual (GMNA-Localizing-U.S./Canada/
Mexico/Paraguay-17382604) - 2024 - Source - 5/11/23

Barra de luz del volante	Luz del cuadro de instrumentos	Descripción del Super Cruise
Apagado	Apagado	El Super Cruise está desactivado. No hay dirección automática. Opere el vehículo manualmente.
Apagado	Blanco	El Super Cruise está disponible y se puede activar.
Verde constante	Verde constante	El Super Cruise está maniobrando. Preste atención al camino y al funcionamiento del vehículo.
Azul destellante	Azul constante	El Super Cruise no está maniobrando. Opere el vehículo manualmente. Consulte "Maniobra manual y cambio de carril" más atrás en esta sección.
Verde destellante	Verde constante	El Super Cruise detectó que no está prestando suficiente atención al camino. Preste atención al camino. Consulte "Atención al camino" más atrás en esta sección.
Rojo destellante	Rojo constante	Tome el control de la dirección inmediatamente. El Super Cruise se desactivará. Consulte "Alerta de toma de control" más atrás en esta sección.

Desactivación del Super Cruise

Hay dos formas de desactivar el Super Cruise:

- Pulse mientras tiene sus manos sobre el volante. La dirección mediante Super Cruise se desactivará.
- Presione el pedal del freno mientras tiene sus manos sobre el volante. Se desactivará tanto la dirección mediante Super Cruise como el ACC.

Mensajes del Super Cruise

Si no aparece , se puede pulsar para mostrar un mensaje del DIC que indique por qué Super Cruise no está disponible.

Si Super Cruise se desactiva automáticamente, al pulsar durante 10 segundos después de la desactivación aparecerá un mensaje del DIC indicando por qué se desactivó Super Cruise.

Resumen de mensajes del Super Cruise

Mensaje	Causas posibles
Es necesaria una suscripción. Pulse el botón de OnStar	• Es posible que haya finalizado la suscripción a los Servicios conectados necesarios. • Pulse el botón azul de OnStar en su vehículo para hablar con un asesor de OnStar, quien podrá ayudarle a determinar el problema y a saber los pasos a seguir
Giro no disponible en el Control de velocidad crucero adaptativo	El ACC debe estar activado antes de que se pueda habilitar el Super Cruise. • No es necesario tener una velocidad establecida antes de habilitar el Super Cruise. • No es necesario que el ACC esté activado antes de habilitar el Super Cruise.
No disponible. Fin del carril	El Super Cruise está deshabilitado debido a que se está aproximando al final del carril.

Chevrolet Silverado 1500 Owner Manual (GMNA-Localizing-U.S./Canada/
Mexico/Paraguay-17382604) - 2024 - Source - 5/11/23

Resumen de mensajes del Super Cruise (cont.)

Mensaje	Causas posibles
No disponible. No hay información sobre la carretera	• No hay información de mapa disponible para ese tramo del camino. Es posible que una reconstrucción reciente de la carretera desactive el Super Cruise para esa sección de la misma hasta que esté disponible nueva información en el mapa. • El vehículo no está en el tipo de camino correcto. Super Cruise precisa de una autopista con acceso controlado o un camino compatible con o sin división. • Hay carriles de acceso o de salida tanto a la izquierda como a la derecha de la carretera. • El vehículo se aproxima a un cruce o intersección.
No disponible. Los sensores no pueden encontrar las líneas del carril	• La lluvia o la nieve le impiden al sistema detectar las líneas del carril. • Luz directa del sol sobre la cámara delantera durante el amanecer o el atardecer. • Faltan demarcaciones de carril en la carretera, o están en malas condiciones. • Hay reflejo del sol sobre la superficie de la carretera. • Hay lluvia copiosa, charcos o aspersión de agua de la carretera. • Hay lluvia torrencial, charcos, salpicaduras o condiciones meteorológicas adversas que afectan el rendimiento del sistema.

Resumen de mensajes del Super Cruise (cont.)

Mensaje	Causas posibles
No disponible. El sensor no puede ver la cara claramente	• Vasos, comida, manos u otros objetos obstruyen la vista del DAS y le impiden ver la cara del conductor. • La columna de dirección está colocada demasiado hacia arriba o hacia abajo y el DAS no logra ver al conductor. Ajuste la columna de dirección o el asiento si se muestra este mensaje frecuentemente. • El brillo del sol afecta la cámara DAS. • Hay resplandor del amanecer o atardecer sobre la cara del conductor.
No disponible. No ha mirado al camino por un tiempo demasiado largo	El DAS detecta que el conductor no está mirando al camino.
No disponible. Conduciendo demasiado rápido	• El vehículo se desplaza a una velocidad superior a 137 km/h (85 mph). • La velocidad máxima del Super Cruise en las curvas varía según cuán pronunciada es la curva. El vehículo disminuirá la velocidad automáticamente, de ser necesario.
No disponible. Conduciendo en un carril de salida	El sistema del Super Cruise detectó que el vehículo está en un carril de salida.
No disponible. Se perdió la señal del GPS	• Hay mala recepción en áreas remotas. • Los edificios u otras estructuras grandes están bloqueando la recepción.

Chevrolet Silverado 1500 Owner Manual (GMNA-Localizing-U.S./Canada/
Mexico/Paraguay-17382604) - 2024 - Source - 5/11/23

Resumen de mensajes del Super Cruise (cont.)

Mensaje	Causas posibles
No disponible. Usted tomó el control del vehículo	• Está pisando el pedal del freno. • Se ha cancelado o desactivado el ACC.
No disponible. Sensor bloqueado	Elimine la nieve, el hielo, la tierra u otras suciedades de las áreas delantera y trasera del vehículo.
No disponible. Curva pronunciada	Algunas curvas son demasiado cerradas como para que el sistema del Super Cruise realice la maniobra. Super Cruise estará disponible al salir de la curva.
No disponible. Se superó el límite de peso	Super Cruise ha detectado un acoplado con un peso superior al límite de peso permitido para acoplados.
No disponible. Remolque demasiado inestable	• Super Cruise ha detectado que el acoplado conectado está provocando una condición de conducción inestable. • Compruebe el acoplado o la carga.
No disponible. Remolque demasiado grande	El tamaño del acoplado (largo/ancho) supera lo admitido para el funcionamiento del Super Cruise.
No disponible. Carril demasiado angosto	El Super Cruise detectó que el ancho del carril a continuación es demasiado angosto para el funcionamiento del Super Cruise mientras lleva un acoplado.
Super Cruise no disponible	El Super Cruise no está disponible por alguna razón no descrita en los otros mensajes.

Resumen de mensajes del Super Cruise (cont.)

Mensaje	Causas posibles
Super Cruise bloqueado. Consulte el Manual del propietario	El conductor no tomó el control del vehículo cuando se lo solicitó el sistema del Super Cruise. El sistema del Super Cruise se deshabilita hasta la próxima vez que se arranque el vehículo.
No disponible. Cinturón de seguridad sin abrochar.	El cinturón de seguridad del conductor no está abrochado.
No disponible. Modo Conductor adolescente activado.	El modo Conductor adolescente está activo.
No disponible. Modo Nieve.	Pala quitanieves acoplada
No disponible. Intersección no admitida.	Super Cruise ha detectado una intersección no admitida.
No disponible. Acercándose a puesto de peaje.	Super Cruise ha detectado un puesto de peaje más adelante.
No disponible. Altura de marcha fuera de rango.	La altura de marcha del vehículo está fuera del rango de funcionamiento del Super Cruise.
Precaución, zona en construcción. Conduzca con cuidado.	Super Cruise ha detectado una zona en construcción.

Actualizaciones de mapas

La información del mapa del Super Cruise se debe actualizar periódicamente al menos una vez cada siente meses para determinar si el Super Cruise está disponible en ciertas carreteras.

Active el punto de acceso Wi-Fi integrado para recibir actualizaciones automáticas por OnStar, o consulte a su concesionario. Para conocer más información sobre el punto de acceso Wi-Fi, consulte *Ajustes (Radio base)* ⇨ *193* o *Ajustes (Radio de nivel superior)* ⇨ *195*.

Si se inhabilita el Wi-Fi, Compartir datos de punto de acceso o Servicios de ubicación, se inhabilitarán las actualizaciones automáticas de mapas. Super Cruise dejará de funcionar al cabo de siete meses, o menos, según cuándo haya sido la última actualización de los mapas.

Visite el siguiente sitio web para consultar la documentación de cumplimiento del código abierto del mapa del Super Cruise, incluyendo la información de licencia:

https://oss.veoneer.com/

Chevrolet Silverado 1500 Owner Manual (GMNA-Localizing-U.S./Canada/
Mexico/Paraguay-17382604) - 2024 - Source - 5/11/23

Descarga de datos

Si el vehículo está equipado con OnStar y tiene un plan de servicio activo, se pueden recopilar datos adicionales por medio del sistema de OnStar. Esto incluye información sobre: el funcionamiento del vehículo; un accidente que involucre al vehículo; el uso del vehículo y sus funciones; y, en ciertos situaciones, la ubicación y la velocidad aproximada del vehículo determinada por el GPS. Consulte los Términos y condiciones y la Declaración de privacidad de OnStar en el sitio web de OnStar.

Servicios de ubicación

Esta configuración habilita o deshabilita la posibilidad de compartir la ubicación del vehículo fuera del vehículo para ciertos propósitos. Incluso si los Servicios de ubicación se encuentran deshabilitados, la información de ubicación del vehículo se seguirá compartiendo con los servicios de emergencia y el Super Cruise, si está equipado.

Cuidados del sistema

La cámara de la columna de dirección tiene un protector para la lente que podría ensuciarse con el tiempo, lo que afectaría el desempeño de la cámara. Limpie el protector de la lente con un paño suave rociado con limpiavidrios. Limpie la lente con suavidad y luego séquela. No use nunca paños/limpiadores abrasivos ni químicos corrosivos de ningún tipo sobre el protector de la lente.

El Super Cruise usa el radar delantero, la cámara delantera y las cámaras de 360 grados para su funcionamiento. Es necesario que las superficies estén limpias para el funcionamiento del Super Cruise. Consulte *Control de velocidad crucero autoadaptable (Cámara)* ⇨ *278*, "Cámara de visión circundante" en *Sistemas de asistencia para estacionar o ir marcha atrás* ⇨ *311*, y *Asistencia para mantener el carril (LKA)* ⇨ *333* para información sobre los cuidados.

Atención

El sistema del Super Cruise es un sistema altamente sofisticado y solo se debe hacer reparar por un técnico con la capacitación, las herramientas y las instrucciones de seguridad adecuadas, con las cuales cuenta su concesionario. Sin las herramientas y la capacitación adecuadas, podría dañarse el vehículo.

Sistemas avanzados de asistencia al conductor

Este vehículo puede contar con funciones que trabajan conjuntamente para evitar colisiones o reducir los daños causados por una colisión cuando conduce, retrocede o estaciona. Lea esta sección completa antes de utilizar estos sistemas.

⚠ Peligro

No se fíe de los sistemas de asistencia al conductor. Estos sistemas no reemplazan la necesidad de prestar atención y de conducir con seguridad. Puede no escuchar o sentir las alertas o advertencias proporcionadas por estos sistemas. La falta de cuidado adecuado cuando conduce puede resultar en heridas, la muerte o daños al vehículo. Vea *Conducción defensiva* ⇨ *216*.

Bajo muchas situaciones, estos sistemas no pueden:

- Detectar niños, peatones, ciclistas o animales.

(Continuación)

Peligro (Continuación)

- Detectar vehículos u objetos fuera del área monitoreada por el sistema.
- Funcionar en todas las velocidades de conducción.
- Advertirle o darle suficiente tiempo para evitar un accidente.
- Funcionar en una baja visibilidad o en condiciones climáticas malas.
- Funcionar si el sensor de detección no está limpio o si está cubierto por hielo, nieve, barro o suciedad.
- Funcionar si el sensor de detección está cubierto, como por una pegatina, un imán o una placa metálica.
- Funcionar si el área alrededor del sensor de detección está dañada o no reparada adecuadamente.

Se requiere siempre de prestar total atención mientras conduce y debe estar preparado para actuar y aplicar los frenos y/o maniobrar el vehículo para evitar accidentes.

Asiento con alerta de seguridad o audible

Algunas funciones de asistencia al conductor alertan a éste, por medio de campanillas, si hay obstáculos. Para ver los ajustes disponibles en la pantalla del infoentretenimiento, toque Ajustes > Vehículo > Confort y conveniencia.

Si está equipado con un asiento con alerta de seguridad, el cojín del asiento del conductor puede proporcionar una alerta por pulso vibratorio en vez de una campanilla. Para ver los ajustes disponibles en la pantalla del infoentretenimiento, toque Ajustes > Vehículo > Sistemas de detección/colisión.

Limpieza

Según sean las opciones del vehículo, mantenga estas áreas del vehículo limpias para asegurar el mejor rendimiento de la función de asistencia al conductor. Los mensajes del Centro de información del conductor (DIC) pueden aparecer cuando los sistemas no están disponibles o están bloqueados.

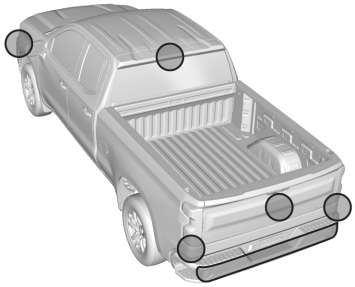

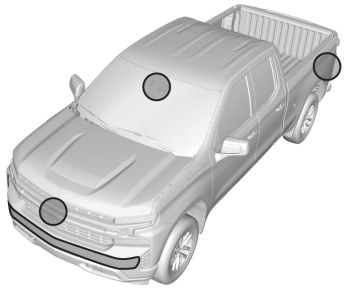

- Paragolpes delantero y trasero y el área debajo de los paragolpes
- Rejilla delantera y faros
- Lente de cámara delantera en rejilla delantera o cerca del emblema delantero

- Paneles de lado delantero y lado posterior
- Exterior del parabrisas, delante del espejo retrovisor
- Lente de cámara lateral en la parte inferior de los retrovisores exteriores
- Paragolpes de las esquinas del lado posterior
- Cámara retrovisora en la manija de la compuerta trasera
- Espejo con cámara trasera y cámara de vista de la carga en la luz de freno central superior

Radiofrecuencia

Este vehículo puede estar equipado con sistemas de asistencia al conductor que funcionan con radiofrecuencia.

Consulte *Declaración de radiofrecuencia* ⇨ *495*.

Sistemas de asistencia para estacionar o ir marcha atrás

Si están equipados, la cámara retrovisora (RVC), la vista circundante, el asistente para estacionamiento trasero (RPA), el asistente de estacionamiento delantero (FPA) y el alerta de tráfico cruzado trasero (RCTA) pueden ayudar al conductor a estacionar o a evitar objetos. Compruebe siempre alrededor del vehículo cuando estaciona o retrocede.

El RVC, el RPA y la vista circundante no funcionarán correctamente si la compuerta trasera está bajada. Si la compuerta trasera está bajada, no use estos sistemas.

Cámara de visión trasera (RVC)

Cuando se efectúa el cambio a R (marcha atrás), la RVC muestra una imagen del área detrás del vehículo en el infoentretenimiento. Se muestra la pantalla anterior cuando se sale de la posición R (Marcha atrás) después de un breve retardo. Para volver a la pantalla anterior más rápidamente, pulse cualquier botón en el sistema del infoentretenimiento, cambie a P (Estacionamiento) o, mientras está en D (Conducción), alcance una velocidad del vehículo de unos 12 km/h (8 mph). La cámara retrovisora está en la manija de la compuerta trasera.

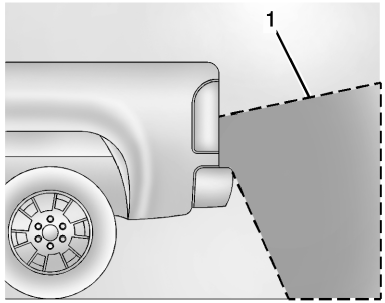

1. Vista mostrada por la cámara de visión trasera

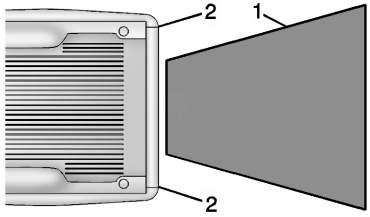

1. Vista mostrada por la cámara de visión trasera
2. Esquinas del paragolpes trasero

Las imágenes proyectadas pueden estar más lejos o más cerca que lo que parecen.
El área mostrada es limitada y los objetos que están cerca de ambas esquinas del paragolpes o debajo de él no se muestran.

Puede aparecer un triángulo de advertencia para indicar que el asistente de estacionamiento trasero (RPA) ha detectado un objeto. Este triángulo cambia de ámbar a rojo y aumenta de tamaño cuanto más cerca está el objeto.

Si está equipado con vista del remolque, consulte *Sistema de vista circundante* ⇨ *312*.

⚠ Peligro

Las cámaras no muestran niños, peatones, ciclistas, tráfico perpendicular, animales o cualquier otro objeto ubicado fuera del campo visual de la cámara, debajo del paragolpes o bajo el vehículo. Las distancias que se muestran pueden ser diferentes de las distancias reales. No conduzca ni estacione el vehículo usando solamente esas cámaras. Verifique siempre detrás y alrededor del vehículo antes de conducir. La falta del cuidado adecuado puede ocasionar lesiones, la muerte o daños al vehículo.

Sistema de vista circundante

Si está equipado, el sistema de vista circundante puede mostrar varias vistas alrededor del vehículo en la pantalla del infoentretenimiento. Consulte más adelante para obtener descripciones sobre las vistas de la cámara y mayor información.

⚠ Peligro

Las cámaras de visión circundante tienen puntos ciegos y no muestran todos los objetos cerca de las esquinas del vehículo. Los espejos exteriores plegables que están fuera de su posición pueden no mostrar la visión circundante correctamente. Compruebe siempre alrededor del vehículo cuando estaciona o retrocede.

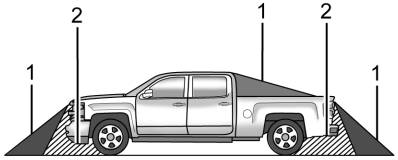

1. Vistas mostradas por las cámaras de visión circundante
2. Área no mostrada

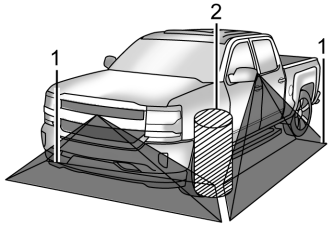

1. Vistas mostradas por las cámaras de visión circundante
2. Área no mostrada

⚠ Peligro

Las cámaras no muestran niños, peatones, ciclistas, tráfico perpendicular, animales o cualquier otro objeto ubicado fuera del campo visual de la cámara, debajo del paragolpes o bajo el vehículo. Las distancias que se muestran pueden ser diferentes de las distancias reales. No conduzca ni estacione el vehículo usando solamente esas cámaras. Verifique siempre detrás y alrededor del vehículo

(Continuación)

Peligro (Continuación)

antes de conducir. La falta del cuidado adecuado puede ocasionar lesiones, la muerte o daños al vehículo.

Vistas de cámaras

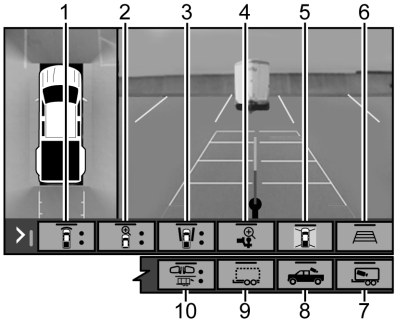

Toque los botones de vistas de cámara que están en la parte inferior de la pantalla del infoentretenimiento para acceder a cada vista (si está equipado):

1. Vista delantera/trasera estándar

   Muestra una imagen del área delante o detrás del vehículo. Para seleccionar, toque Vista estándar delantera/trasera en la pantalla del infoentretenimiento cuando hay una vista de la cámara activa.

   Cuando se selecciona la guía para enganche, la vista estándar trasera permanecerá visible en todas las selecciones de marcha, de lo contrario, la vista alterna entre la Vista estándar delantera y trasera según la posición del cambio.

   Si está equipada, la cámara de visión delantera también se muestra cuando el sistema de asistencia para el estacionamiento detecta un objeto a menos de 30 cm (12 pulgadas).

   Para acceder a esta vista cuando está en una marcha de avance a más de 12 km/h (8 mph), seleccione CAMERA (CÁMARA) en la pantalla del infoentretenimiento y seleccione la vista estándar trasera. La vista se cerrará luego de 8 segundos y se puede cerrar antes seleccionando X, Home (Inicio) o Back (Volver).
2. Vista de arriba hacia abajo delantera/trasera

   Muestra una vista aérea de la zona delante o detrás del vehículo. Para ver, seleccione la vista de arriba hacia abajo delantera/trasera en la pantalla de infoentretenimiento cuando la aplicación de la cámara está activa.
3. Vista delantera/trasera lateral

   Muestra una vista que muestra los objetos cercanos a los laterales delanteros o traseros del vehículo. Para seleccionar, toque Vista lateral delantera/trasera en la pantalla del infoentretenimiento cuando hay una vista de la cámara activa. Toque el botón para cambiar entre las vistas de la cámara delantera y la trasera. Las plantillas de asistencia para el estacionamiento y RCTA no están disponibles cuando la vista lateral delantera/trasera está activa.
4. Vista del enganche

   Muestra una vista con acercamiento del área del enganche para asistir en la alineación de la bola de enganche con el acoplador del remolque y monitorear la conexión de este último. Para ver, seleccione la vista del enganche en la pantalla de infoentretenimiento cuando la aplicación de la cámara está activa. Para acceder a esta vista cuando está en una marcha de avance a más de 12 km/h (8 mph), seleccione CAMERA

(CÁMARA) en la pantalla del infoentretenimiento y seleccione la vista del enganche. La vista se cerrará luego de ocho segundos y se puede cerrar antes tocando X, Home (Inicio) o Back (Volver). Al cambiar a P (Estacionamiento) estando en esta vista, se activa automáticamente el freno de estacionamiento eléctrico (EPB).

5. Vista circundante

   Muestra una imagen del área alrededor del vehículo. La vista circundante se muestra junto a la vista seleccionada en el momento cuando vaya a menos de 12 km/h (8 mph). La vista circundante se deshabilita a más de 12 km/h (8 mph).

6. Líneas guía de la aplicación de la cámara

   La aplicación de la cámara es compatible con tres modos de guía posibles: Sin guía, Guía del vehículo y Guía de remolque. Para cambiar el modo de guía, seleccione el icono de guía apropiado. Dependiendo del modo de guía y la vista seleccionada, pueden aparecer distintas líneas guía. Un ícono atenuado indica que las líneas guía no están disponibles. Algunas vistas no son compatibles con las líneas guía.

   - Las líneas guía estándar están disponibles en las vistas delantera/trasera estándar, de arriba hacia abajo delantera/trasera y circundante cuando se selecciona el modo de guía del vehículo. Las líneas guía estándar muestran la trayectoria del vehículo actual y deseada.
   - La línea guía para enganche está disponible en la vista trasera estándar o la vista de la caja de carga cuando se selecciona el modo de guía de remolque. La guía para enganche muestra una única línea guía centrada en la pantalla del infoentretenimiento para ayudar a alinear el enganche del vehículo con el acoplador del remolque. Alinee la línea guía para enganche con el acoplador del remolque dirigiendo continuamente el vehículo a fin de mantener la línea guía centrada en el acoplador al retroceder. Las plantillas del asistente de estacionamiento no se muestran cuando está activa la línea guía para enganche.
   - Las líneas guía para remolque trasero están disponibles en la vista trasera del remolque cuando se selecciona el modo de guía de remolque y la calibración de la cámara trasera del remolque se ha realizado satisfactoriamente. Las líneas guía traseras del remolque muestran la trayectoria deseada (amarilla) y la trayectoria actual (azul) del remolque. Las líneas guía de la trayectoria actual convergen con las líneas guía de la trayectoria deseada.

7. Vista interior del remolque

   Muestra una vista del interior del remolque. La función está disponible cuando hay un remolque conectado. La función requiere que el usuario instale una cámara accesoria para el remolque en el interior del mismo en conformidad con las instrucciones de instalación de la cámara accesoria para remolque (consulte con su concesionario para obtener información y adquirir la(s) cámara(s) accesoria(s) para remolque). Para ver,

Chevrolet Silverado 1500 Owner Manual (GMNA-Localizing-U.S./Canada/
Mexico/Paraguay-17382604) - 2024 - Source - 5/11/23

seleccione la vista interior del remolque en la pantalla de infoentretenimiento cuando la aplicación de la cámara está activa. Para acceder a esta vista cuando está en una marcha de avance a más de 12 km/h (8 mph), seleccione CAMERA (CÁMARA) en la pantalla de infoentretenimiento y seleccione la vista interior del remolque. La vista se cerrará luego de 8 segundos y se puede cerrar antes seleccionando X, Home (Inicio) o Back (Volver).

8. Vista de la caja de carga/Vista del enganche de la caja

   Use los íconos más y menos de la pantalla de infoentretenimiento para acercar o alejar la imagen.

   - Vista de la caja de carga

     Muestra una vista de la caja de la camioneta y del área de carga detrás del vehículo para ayudar a monitorear la carga o el enganche, o a enganchar un remolque de quinta rueda o remolques tipo cuello de ganso. Para ver, seleccione la vista de la caja de carga en la pantalla de infoentretenimiento cuando la aplicación de la cámara está activa. Para acceder a esta vista cuando está en una marcha de avance a más de 12 km/h (8 mph), seleccione CAMERA (CÁMARA) en la pantalla del infoentretenimiento y seleccione la vista de la caja de carga. La vista se cerrará luego de 8 segundos y se puede cerrar antes seleccionando X, Home (Inicio) o Back (Volver). Cuando está seleccionada la vista de la caja de carga y no está en marcha de avance, la luz de la caja de carga se enciende automáticamente. La función se puede habilitar o deshabilitar. Para ver los ajustes disponibles en la pantalla del infoentretenimiento, toque Ajustes > Vehículo > Sistemas de detección/colisión.

9. Vista transparente del remolque

   Muestra una vista que permite al conductor virtualmente "ver a través" del remolque. La característica está disponible cuando se conecta un remolque compatible, se selecciona un perfil válido y el vehículo no está en Marcha atrás. La función requiere que el usuario instale una cámara accesoria para el remolque en la superficie exterior trasera del mismo en conformidad con las instrucciones de instalación de la cámara accesoria para remolque (consulte con su concesionario para obtener información y adquirir la(s) cámara(s) accesoria(s) para remolque). Para ver, seleccione la vista transparente del remolque en la pantalla de infoentretenimiento cuando la aplicación de la cámara está activa. Puede cerrar esta vista seleccionando X, Inicio o Atrás en la pantalla de infoentretenimiento.

   Para calibrar el sistema se requiere un espacio mínimo de 61 cm (24 pulg.) detrás de la cámara de visión trasera (RVC). Cuando el sistema esté calibrado y se conozca la posición del acoplado, se mostrará una de tres vistas: Vista transparente del acoplado, Vista izquierda transparente del acoplado, Vista derecha transparente del acoplado. La Vista transparente del remolque se muestra cuando la posición del remolque está relativamente en línea recta respecto del vehículo, detrás del mismo. La vista transparente izquierda o derecha

del remolque se muestra cuando la posición del remolque está demasiado hacia la izquierda o hacia la derecha. Cuando el sistema no está calibrado o cuando no se conoce la posición del remolque, se muestra la Vista transparente del remolque con el modo Picture-in-Picture.

En el caso de remolques con enganche de quinta rueda o cuello de ganso, el tamaño de la imagen superpuesta en la parte frontal del remolque puede ajustarse pulsando (+) o (-) en la pantalla del infoentretenimiento.

10. Vistas traseras del remolque
    - Vista trasera del remolque

      Muestra una vista del área detrás del remolque cuando hay un remolque conectado. La función requiere que el usuario instale una cámara accesoria para el remolque en la superficie exterior trasera del mismo en conformidad con las instrucciones de instalación de la cámara accesoria para remolque (consulte con su concesionario para obtener información y adquirir la(s) cámara(s) accesoria(s) para remolque). Para ver, seleccione la vista trasera del remolque en la pantalla de infoentretenimiento cuando la aplicación de la cámara está activa. Para acceder a esta vista cuando está en una marcha de avance a más de 12 km/h (8 mph), seleccione CAMERA (CÁMARA) en la pantalla del infoentretenimiento y seleccione la vista trasera del remolque. La vista se puede cerrar seleccionando X, Home o Back.
    - Vista lateral trasera con funcionalidad de articulación disponible

      Muestra una vista dividida hacia atrás de los laterales izquierdo y derecho del vehículo y el remolque, cuando hay un remolque conectado. La vista panea automáticamente para mostrar más del lado izquierdo o derecho en función de la posición del remolque cuando se configuró y seleccionó un perfil compatible mediante la aplicación Trailering (Remolque). Para ver, seleccione la vista lateral trasera con funcionalidad de articulación disponible en la pantalla de infoentretenimiento cuando la aplicación de la cámara está activa. Para acceder a esta vista cuando está en una marcha de avance a más de 12 km/h (8 mph), seleccione CAMERA (CÁMARA) en la pantalla del infoentretenimiento y seleccione la vista lateral trasera con funcionalidad de articulación disponible. La vista se puede cerrar seleccionando X, Home o Back.
    - Vista lateral en modo Picture-in-Picture

      Muestra una vista dividida hacia atrás de los laterales izquierdo y derecho del vehículo y del remolque con una vista superpuesta del área detrás del remolque cuando hay un remolque conectado. La función requiere que el usuario instale una cámara accesoria para el remolque en la superficie exterior trasera del mismo en conformidad con las instrucciones de instalación de la cámara accesoria para remolque (consulte con su concesionario para obtener información y adquirir la(s) cámara(s) accesoria(s) para remolque). Para ver, seleccione la

Chevrolet Silverado 1500 Owner Manual (GMNA-Localizing-U.S./Canada/
Mexico/Paraguay-17382604) - 2024 - Source - 5/11/23

vista lateral en modo Picture-in-Picture en la pantalla de infoentretenimiento cuando la aplicación de la cámara está activa. Para acceder a esta vista cuando está en una marcha de avance a más de 12 km/h (8 mph), seleccione CAMERA (CÁMARA) en la pantalla del infoentretenimiento y seleccione la vista lateral en modo Picture-in-Picture. La vista se puede cerrar seleccionando X, Home o Back.

Vistas y alertas adicionales

- Vistas de señal de giro activada.

  Muestra una vista dividida hacia atrás de los laterales izquierdo o derecho del vehículo y el remolque, cuando hay un remolque conectado. Las vistas se proporcionan basándose en la activación de la señal de giro, siendo que la vista lateral derecha se muestra cuando se activa la señal de giro derecha y la vista lateral izquierda se muestra cuando se activa la señal de giro izquierda. La función se puede habilitar o deshabilitar.Para ver los ajustes disponibles en la pantalla del infoentretenimiento, toque Ajustes > Vehículo > Sistemas de detección/colisión. La vista se puede cerrar anticipadamente seleccionando X, Home o Back.

  Se dispone de una imagen de superposición del indicador de longitud del remolque en las vistas de señal de giro activada cuando el remolque está en posición relativamente recta detrás del vehículo y se configuró y seleccionó un perfil compatible mediante la aplicación Trailering. La imagen de superposición no está visible cuando la posición del remolque está demasiado hacia la izquierda o hacia la derecha. La imagen de superposición se puede habilitar o inhabilitar. Para ver los ajustes disponibles en la pantalla del infoentretenimiento, toque Ajustes > Vehículo > Sistemas de detección/colisión.

- Detección y alerta de acodillamiento

  El vehículo puede estar equipado con detección de acodillamiento. El sistema seguirá la posición del remolque en relación con el vehículo. Cuando la parte delantera del remolque se aproxima a la parte trasera del vehículo, aparece una advertencia o alerta. Una advertencia indica al conductor que proceda con precaución, una alerta indica que la colisión es inminente. En función del equipo del vehículo y los ajustes del usuario, la advertencia o alerta visual puede estar acompañada por notificaciones del asiento audibles o de alerta de seguridad. Para ver los ajustes disponibles en la pantalla del infoentretenimiento, toque Ajustes > Vehículo > Sistemas de detección/colisión. Esta función solo es posible con remolques convencionales tipo caja.

- Indicador de ángulo del remolque

  El vehículo puede estar equipado con un indicador de ángulo del remolque. El indicador de ángulo del remolque proporciona al conductor una representación visual de la posición del remolque relativa al vehículo. (Disponible solo en las vistas de líneas guía activadas, trasera del remolque y marcha atrás). Esta función solo es posible con remolques convencionales tipo caja.

⚠ Peligro

Use la guía para enganche solo para ayudar a retroceder el vehículo hacia el enganche del remolque o, cuando está conduciendo a más de 12 km/h (8 mph), para revisar brevemente el estado de su

(Continuación)

Peligro (Continuación)

remolque. No lo use para ningún otro propósito, como para tomar decisiones de cambio de carril. Antes de cambiar de carril, siempre mire los espejos y mire por sobre su hombro. Un uso inadecuado puede provocarle heridas graves a usted o a terceros.

Vista circundante HD con provisiones de cámara para remolque

Si está equipada, esta función proporciona vistas adicionales para ayudar cuando se lleva un remolque. El sistema muestra diversas vistas en la pantalla del infoentretenimiento usando cinco cámaras montadas alrededor del vehículo y hasta dos cámaras accesorias adicionales que se pueden montar dentro o fuera del remolque. La cámara frontal se encuentra en la parrilla, debajo del emblema delantero; las cámaras laterales se encuentran en la parte inferior de los espejos exteriores; la cámara trasera se encuentra en la manija de la compuerta trasera; y la cámara para la caja se encuentra en la parte trasera de la cabina. Además, se pueden montar hasta dos cámaras accesorias en la parte trasera y/o en el interior del remolque. Consulte con su concesionario para obtener cámaras accesorias para remolques. Para acceder, toque CAMERA (CÁMARA) en la pantalla del infoentretenimiento o cambie a R (Marcha atrás). Para volver a la pantalla anterior cuando no está en marcha atrás, toque los botones Home (Inicio) o Back (Atrás) en la pantalla del infoentretenimiento.

Algunas vistas del remolque requieren configurar y seleccionar un perfil de remolque compatible. Un remolque compatible es uno de tipo caja (de carga, camper, etc.) con un enganche convencional.

Vistas de cámara disponibles:

- Vista delantera/trasera estándar
- Vista de arriba hacia abajo delantera/trasera
- Vista circular trasera
- Vista delantera/trasera lateral
- Vista del enganche
- Vista trasera del remolque
- Vista trasera lateral con funcionalidad de articulación disponible
- Vista lateral en modo Picture-in-Picture
- Vista interior del remolque
- Vista transparente del remolque
- Vista circundante
- Líneas guía
- Guía para enganche

Vista circundante (360 grados)

Si está equipado, el sistema de vista circundante puede mostrar diversas vistas alrededor del vehículo en la pantalla del infoentretenimiento usando cuatro cámaras montadas alrededor del vehículo. La cámara delantera está en la parrilla debajo del emblema delantero, las cámaras laterales están en la parte inferior de los espejos exteriores y la cámara trasera está en la manija de la compuerta trasera.

Se puede acceder al sistema de vista circundante seleccionando CAMERA (CÁMARA) en la pantalla del infoentretenimiento o cuando se coloca la palanca de cambios en R (Marcha atrás). Para volver a la pantalla anterior más rápidamente, cuando no está en R (Marcha atrás), pulse el botón Home (Inicio) o Back (Atrás) en el sistema del infoentretenimiento, cambie a P (Estacionamiento) o, mientras está en D (Conducción), alcance una velocidad del vehículo de unos 12 km/h (8 mph).

Vistas de cámara disponibles:

- Vista delantera/trasera estándar
- Vista de arriba hacia abajo delantera/trasera
- Vista circular trasera
- Vista delantera/trasera lateral
- Vista del enganche
- Vista circundante
- Líneas guía
- Guía para enganche

Visión circundante

Si está equipada, esta función proporciona vistas adicionales para asistir cuando se lleva un remolque. No se admiten las cámaras de vista delantera y de vista circundante.
El sistema puede mostrar diferentes vistas en la pantalla del infoentretenimiento usando cámaras montadas dentro y alrededor del vehículo y del remolque. La cámara trasera se encuentra en la manija de la compuerta trasera y la cámara de la caja de carga se encuentra en la parte trasera de la cabina. Se pueden montar hasta dos cámaras accesorias en la parte trasera y/o en el interior del remolque. Consulte con su concesionario para obtener estas cámaras accesorias.

Se puede acceder al sistema seleccionando CAMERA (CÁMARA) en la pantalla del infoentretenimiento o cuando se coloca la palanca de cambios en R (Marcha atrás). Para volver a la pantalla anterior más rápidamente, cuando no está en R (Marcha atrás), pulse el botón Home (Inicio) o Back (Atrás) en el sistema del infoentretenimiento, o cambie a P (Estacionamiento).

Vistas de cámara disponibles:

- Vista trasera estándar
- Vista del enganche
- Vista trasera del remolque
- Vista interior del remolque
- Líneas guía
- Guía para enganche

Solución de problemas

La calibración de la función de remolque transparente puede tomar más tiempo que el esperado o no llevarse a cabo si:

- El vehículo se conduce demasiado rápido durante la calibración. Se debe mantener la velocidad por debajo de 50 km/h (31 mph).
- El vehículo no se conduce de forma recta durante la calibración. Se debería mantener la dirección lo más recta posible, ya que un exceso de maniobras durante la calibración pueden extender el tiempo que lleva realizar la misma.
- Se intenta realizar la calibración con poca luz. La calibración se debería realizar cuando hay suficiente luz.
- Se intenta realizar la calibración durante condiciones climáticas adversas. Se debería evitar realizar la calibración en condiciones climáticas tales como con nieve o lluvia intensa.
- La superficie del camino no es ideal para la calibración. Se debería realizar la calibración en una superficie de camino alternativa.
- Las cámaras accesorias del remolque están intercambiadas en el conector del enganche. Asegúrese de que la cámara montada en la parte trasera del remolque esté conectada al conector para la cámara trasera del remolque.
- La cámara accesoria del remolque está montada en ángulo o girada fuera de la ubicación de montaje definida (consulte las instrucciones de instalación de la cámara). Las marcas del camino debe

estar visibles para la cámara durante la calibración. Para guardar la calibración, es necesario apagar y encender la cámara.

Se puede observar una distorsión en la Vista transparente del remolque si:

- La cámara accesoria del remolque está montada en ángulo o girada fuera de la ubicación de montaje definida (consulte las instrucciones de instalación de la cámara).

La imagen transparente del remolque no es del tamaño correcto.

- El tamaño de la imagen superpuesta en la parte frontal del remolque puede ser muy grande o muy pequeña si la entrada de las mediciones en la aplicación de remolques no es precisa. Consulte Aplicación de remolques para conocer cómo realizar las mediciones.
- La vista transparente del enganche de la caja del remolque está optimizada para remolques con el ancho máximo según normativas federales. Los remolques que superen el ancho máximo o que estén demasiado cerca de la cabina no podrán optimizarse. El ancho máximo para remolques es 259 cm (102 pulg.). El remolque debe estar a menos de 122 cm (48 pulg.) de la cabina.

El ícono Transparent Trailer (Remolque transparente) puede aparecer atenuado si:

- No hay configurado un perfil de remolque compatible o se seleccionó un perfil de remolque no compatible.
- El vehículo está en R (Marcha atrás).
- El remolque no está conectado.
- La cámara accesoria trasera del remolque no está conectada o está conectada en el conector incorrecto.

Podría no proporcionarse la vista preliminar o proporcionarse la vista preliminar incorrecta si:

- No se reconocen las cámaras accesorias. Asegúrese de que la(s) cámara(s) accesoria(s) esté(n) conectada(s) y apague y vuelva a encender el vehículo.
- Las cámaras accesorias del remolque están intercambiadas en el conector del enganche. Asegúrese de que la(s) cámara(s) accesoria(s) esté(n) conectada(s) al conector correcto.
- La(s) cámara(s) accesoria(s) del remolque está(n) conectada(s) en el conector de cámara correcto.
- La(s) cámara(s) accesoria(s) del remolque no está(n) instalada(s) conforme a las instrucciones de instalación.

Una función puede no estar disponible o no activarse como se espera si:

- Está deshabilitada la personalización. Cuando sea el caso, compruebe los ajustes de personalización.
- Las cámaras accesorias del remolque están intercambiadas en el conector del enganche. Asegúrese de que la(s) cámara(s) accesoria(s) esté(n) conectada(s) al conector correcto de cada cámara.
- Las cámaras accesorias para remolques se conectaron con el vehículo en marcha. Antes de conectar la cámara del remolque, el vehículo debe estar apagado, con todas las puertas cerradas, durante al menos cinco minutos.

Una vista podría cambiarse automáticamente si:

- El vehículo se cambia a otra marcha.
- Es posible que la vista transparente del remolque aparezca distorsionada durante el inicio de la conducción, hasta que el vehículo calcule el ángulo correcto entre el vehículo y el remolque. Tras calcularla, aparecerá la vista transparente del remolque esperada.

Asistencia al estacionamiento

El vehículo puede estar equipado con asistente de estacionamiento trasero (RPA) o asistente de estacionamiento delantero y trasero (FRPA). En determinadas condiciones, el sistema de asistente de estacionamiento puede asistir al conductor cuando el vehículo marcha a velocidades inferiores a 8 km/h (5 mph). Los sensores de los paragolpes puede detectar objetos hasta 1,2 m (4 ft) delante y 1,8 m (6 ft) detrás del vehículo dentro de una zona de 25 cm (10 in) de altura con respecto al suelo y debajo del nivel del paragolpes. Estas distancias de detección pueden ser más cortas en climas más calurosos o húmedos. Los sensores bloqueados no podrán detectar objetos y pueden también causar falsas detecciones. Mantenga los sensores limpios de barro, suciedad, nieve, hielo y escarcha; y limpie los sensores después de lavar el automóvil a temperaturas bajo cero.

⚠ Peligro

El sistema de asistencia para estacionamiento no detecta niños, peatones, ciclistas, animales u objetos ubicados por debajo del paragolpes o que

(Continuación)

Peligro (Continuación)

están demasiado cerca o demasiado lejos del vehículo. No está disponible a velocidades mayores que 8 km/h (5 mph). Para evitar lesiones, muertes o daños al vehículo, aún con asistencia para estacionamiento, revise siempre el área alrededor del vehículo y verifique todos los espejos antes de avanzar o retroceder.

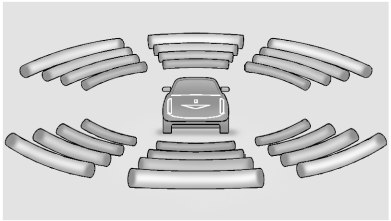

El tablero de instrumentos puede tener una visualización del asistente de estacionamiento con barras que muestran la "distancia al objeto" e información sobre la ubicación del objeto con el sistema de asistencia para estacionamiento delantera y trasera. A medida que se acerca el objeto, se iluminan más barras y cambian de color amarillo a ámbar y rojo.

Cuando se detecta un objeto alrededor del vehículo, se escuchará una campanilla desde adelante o atrás (dependiendo de la ubicación del objeto), o el asiento del conductor emitirá dos pulsaciones, si está equipado con Asiento con alerta de seguridad. Cuando el objeto está muy cerca del vehículo, la campanilla es continua o el asiento del conductor da cinco pulsaciones. La campanilla delantera es más aguda que la trasera.

Activar o desactivar las funciones



Pulse P en la consola central para activar o desactivar el asistente de estacionamiento delantero y trasero. La luz indicadora junto al botón se enciende cuando las funciones están activadas, y se apaga cuando se han deshabilitado las funciones.

El asistente de estacionamiento delantero y trasero se puede desactivar, activar o activar con barra de remolque. Para ver los ajustes disponibles en la pantalla del

infoentretenimiento, toque Ajustes > Vehículo > Confort y conveniencia. Si se desactiva el asistente de estacionamiento por medio de la personalización del vehículo, el botón del asistente de estacionamiento queda deshabilitado. Para volver a activar el asistente de estacionamiento, seleccione On (Activado) en la personalización del vehículo. El ajuste de activado con barra de remolque permite que el asistente de estacionamiento funcione correctamente con un enganche para remolques. Puede que los enganches para remolques más grandes no sean compatibles.

Desactive la asistencia de estacionamiento cuando remolque un acoplado.

Alerta por peatón detrás

Bajo ciertas condiciones, esta función puede proporcionar alertas para un peatón dentro del rango del sistema directamente detrás del vehículo. Esta función solo trabaja en R (Reversa) a menos de 12 km/h (8 mph), y detecta peatones hasta a 8 m (26 pies) durante la conducción diurna. Durante la conducción nocturna, el rendimiento de la función es muy limitado.



Indicador de alerta de peatón trasero

Cuando se detecta un peatón dentro del alcance del sistema justo detrás del vehículo, este símbolo destella en ámbar en la pantalla del infoentretenimiento, junto con cinco pitidos de la campanilla trasera o, si está equipado, dos pulsaciones en ambos lados del asiento del conductor. Cuando se detecta un peatón cerca del vehículo, el símbolo destella en rojo en la pantalla del infoentretenimiento, junto con diez pitidos de la campanilla trasera o, si está equipado, siete pulsaciones en ambos lados del asiento del conductor.

⚠ Peligro

La Alerta de peatón trasero no frena automáticamente el vehículo. Tampoco proporciona una alerta a menos que detecte a un peatón, y puede no detectar a todos los peatones si:

(Continuación)

Peligro (Continuación)

- El peatón no está directamente detrás del vehículo, completamente visible para la Cámara de visión trasera (RVC), o de pie.
- El peatón es parte de un grupo.
- El peatón es niño(a).
- La visibilidad es deficiente, incluyendo condiciones nocturnas, niebla, lluvia o nieve.
- La RVC está bloqueada por tierra, nieve o hielo.
- La RVC, las luces traseras o las lámparas de retroceso no están limpias ni en condiciones adecuadas de trabajo.
- El vehículo no está en R (Reversa).

Para ayudar a evitar la muerte o lesiones, siempre verifique si hay peatones alrededor del vehículo antes de retroceder. Esté preparado para actuar y aplicar los frenos. Vea *Conducción defensiva* ⇨ *216*. Mantenga la RVC, luces traseras y lámparas de retroceso limpias y en buen estado.

Chevrolet Silverado 1500 Owner Manual (GMNA-Localizing-U.S./Canada/
Mexico/Paraguay-17382604) - 2024 - Source - 5/11/23

La Alerta de peatón trasero se puede establecer a Desactivada o Alerta Para ver los ajustes disponibles en la pantalla del infoentretenimiento, toque Ajustes > Vehículo > Sistemas de detección/colisión. Si está equipado, las alertas se pueden establecer para emitir pitidos o pulsos de asiento. Para ver los ajustes disponibles en la pantalla del infoentretenimiento, toque Ajustes > Vehículo > Sistemas de detección de colisión > Tipo de alerta.

Sistema de alerta de cruce de tráfico trasero (RCTA)

Si está equipado, el Alerta de tráfico cruzado trasero (RCTA) muestra un triángulo rojo de advertencia con una flecha que apunta hacia la izquierda o hacia la derecha en la pantalla del infoentretenimiento para advertir sobre tráfico proveniente de la izquierda o de la derecha. El sistema detecta objetos que se acercan a hasta 20 m (65 pies) del lado izquierdo o derecho detrás del vehículo. Cuando se detecta un objeto, o bien suenan tres pitidos desde la izquierda o la derecha, o el asiento con alerta de seguridad emite tres pulsaciones a la derecha o la izquierda, según la dirección del objeto detectado.

Frenado por tráfico cruzado trasero (RCTB)

Si está equipado, el Frenado por tráfico cruzado trasero (RCTB) muestra un triángulo rojo de advertencia con una flecha que apunta hacia la izquierda o hacia la derecha en la pantalla del infoentretenimiento para advertir sobre tráfico proveniente de la izquierda o de la derecha. El sistema detecta objetos que se acercan a hasta 20 m (65 pies) del lado izquierdo o derecho detrás del vehículo. Si se detecta un objeto, suenan tres pitidos a la izquierda o la derecha, según la dirección del vehículo que se haya detectado. El RCTB detiene por completo el vehículo ante una colisión inminente.

Conducción con un remolque

Tenga cuidado al retroceder si lleva un remolque. RCTA y RCTB se desactivan de manera automática si se acopla un remolque al vehículo.

Activar o desactivar la función

Para ver los ajustes disponibles en la pantalla del infoentretenimiento, toque Ajustes > Vehículo > Sistemas de detección/colisión.

Sistemas de asistencia para conducir

Si está equipado, cuando conduce el vehículo en una marcha de avance, los sistemas de Alerta de colisión delantera (FCA), Frenado por peatón delantero (FPB), Asistente para conservación de carril (LKA), Advertencia de salida del carril (LDW), Alerta de zona lateral ciega (SBZA), Alerta de cambio de carril (LCA) y/o Frenado de emergencia automático (AEB) pueden ayudarle a evitar un accidente o a reducir los daños por un choque.

Sistema de alerta de colisión frontal (FCA)

Si está equipado, el sistema FCA puede ayudar a evitar o reducir los daños causados por choques frontales. Al acercarse muy rápidamente a un vehículo que está adelante, el FCA genera una alerta roja que destella en el parabrisas y emite campanillas rápidas o pulsaciones en el asiento del conductor. El FCA también enciende una alerta visual en color ámbar si se está siguiendo a otro vehículo demasiado de cerca.

FCA detecta vehículos dentro de una distancia de aproximadamente 60 m (197 pies) y funciona a velocidades superiores a 8 km/h (5 mph).

⚠ Peligro

El FCA es un sistema de alerta y no aplica los frenos. Al acercarse a excesiva velocidad a un vehículo que se desplaza más lentamente o está detenido delante nuestro, o cuando seguimos a un vehículo demasiado de cerca, FCA podría no generar una advertencia con el tiempo suficiente para ayudar a evitar un choque. Es también posible que no genere advertencia alguna. El FCA no advierte sobre peatones, animales, letreros, barandas, puentes, conos de señalización u otros objetos. Esté preparado para actuar y aplicar los frenos. Vea *Conducción defensiva* ⇨ *216*.

El sistema FCA se puede desactivar mediante los ajustes del vehículo. Para ver los ajustes disponibles en la pantalla del infoentretenimiento, toque Ajustes > Vehículo > Sistemas de detección/colisión.

Detección del vehículo que va delante



Las advertencias de FCA no se producirán a menos que el sistema FCA detecte un vehículo delante. Cuando se detecta un vehículo, el indicador de vehículo delante aparecerá verde. Es posible que no se detecten vehículos en curvas, rampas de salida de autopistas o en pendientes, por la poca visibilidad; o si un vehículo adelante está obstruido parcialmente por peatones u otros objetos. El FCA no detectará otro vehículo adelante hasta que esté completamente dentro del carril de conducción.

⚠ Peligro

El FCA no genera una advertencia que ayude a evitar un choque a menos que detecte un vehículo. El FCA puede no detectar un vehículo delante si su sensor está obstruido por suciedad, nieve o

(Continuación)

Peligro (Continuación)

hielo, o si el parabrisas está averiado. También puede no detectar un vehículo en caminos sinuosos o en pendiente, o en condiciones que pueden limitar la visibilidad tales como niebla, llueve o nieve, o si los faros o el parabrisas no están limpios o en buen estado. Mantenga el limpiaparabrisas, los faros y los sensores del FCA limpios y en buen estado.

Alerta de colisión

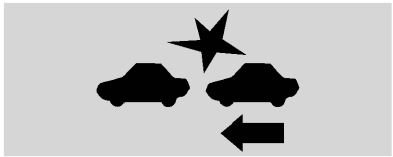

Con pantalla de visualización frontal

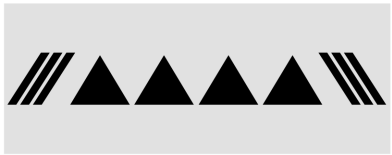

Sin pantalla de visualización frontal

Chevrolet Silverado 1500 Owner Manual (GMNA-Localizing-U.S./Canada/
Mexico/Paraguay-17382604) - 2024 - Source - 5/11/23

Cuando su vehículo se acerca a otro vehículo detectado de forma demasiado rápida, la visualización del FCA en rojo destellará en el parabrisas. Además, se emiten ocho campanillas agudas rápidas en el frente o ambos lados del asiento con alerta de seguridad realizarán cinco pulsaciones. Cuando se produce esta alerta de choque, el sistema de frenos podría prepararse para una frenada más rápida a cargo del conductor, y ello puede causar una desaceleración breve y suave. Siga aplicando el pedal de freno según sea necesario.

Alerta de distancia de seguridad



El indicador de vehículo adelante se muestra en color ámbar cuando está siguiendo a un vehículo delante suyo demasiado cerca.

Selección del tiempo de alerta



El control de alerta de choque está en el volante de dirección. Pulse para ajustar el tiempo del FCA a Distante, Mediano o Próximo. La primera vez que se pulsa el botón, aparece el ajuste actual en el DIC. Cada pulsación adicional sobre el botón modifica este ajuste. El ajuste elegido seguirá vigente hasta que sea modificado, y afectará el tiempo tanto de las funciones Alerta de colisión como de Alerta de distancia de seguridad. La temporización de ambas alertas variará en función de la velocidad del vehículo. Cuanto mayor la velocidad del vehículo, mayor la distancia a la cual se producirá la alerta. Tome en cuenta las condiciones del tránsito y del tiempo cuando seleccione la temporización de la alerta. El rango de tiempos de alerta que se pueden seleccionar podría no ser adecuado para todos los conductores y todas las condiciones de conducción.

Si su vehículo está equipado con el control de velocidad crucero adaptable (ACC), al cambiar la configuración del tiempo en el FCA se cambia automáticamente la configuración del espacio de seguimiento (Lejano, Mediano o Cercano).

Indicador de distancia de seguimiento

Si está equipado, la distancia de seguimiento a un vehículo en movimiento delante suyo se indica a modo de tiempo de seguimiento en segundos, en el centro de información para el conductor (DIC). Consulte *Centro de información del conductor (Nivel base)* ⇨ *136* o *Centro de información del conductor (Gama alta)* ⇨ *138*. El tiempo de seguimiento mínimo es de 0,5 segundos de distancia.

Si no hay ningún vehículo adelante detectado o el vehículo precedente está fuera de alcance del sensor, se muestran guiones.

Alertas innecesarias

FCA puede generar alertas innecesarios por vehículos que giran, vehículos en otros carriles, objetos que no son vehículos o sombras. Estas alertas son parte del funcionamiento normal, y no indican que el vehículo necesite servicio.

Limpieza del sistema

Si el sistema de FCA parece no estar operando correctamente, lo siguiente puede corregir el problema:

- Limpie el parabrisas del lado de afuera, frente al espejo retrovisor.
- Limpie todo el frente del vehículo.
- Limpie los faros.

Frenado automático de emergencia (AEB)

Si está equipado, el AEB podría ayudar a evitar un impacto delantero o a reducir los daños causados por el mismo. El AEB también incluye el Asistente de frenado inteligente (IBA) Cuando el sistema detecta un vehículo delante suyo, que se está desplazando en la misma dirección que la suya, y con el cual usted puede estar por colisionar, el sistema puede proporcionar un refuerzo del frenado o frenar automáticamente el vehículo. Esto puede ayudar a evitar una colisión, o reducir la severidad de la misma, cuando se conduce en una marcha de avance. Según la situación, el vehículo puede frenar automáticamente de forma moderada o rápida. Use siempre el cinturón de seguridad y asegúrese de que todos los acompañantes estén correctamente sujetados. Este frenado de emergencia automático solo puede ocurrir si se detecta un vehículo. Esto se muestra encendiendo el indicador de vehículo adelante del FCA.

Consulte *Sistema de alerta de colisión frontal (FCA)* ⇨ *323*.

El sistema funciona cuando se conduce con una marcha de avance entre 8 km/h (5 mph) y 80 km/h (50 mph). Puede detectar vehículos hasta aproximadamente 60 metros (197 pies).

⚠ Peligro

El AEB es una función de emergencia de preparación para colisiones. No está diseñado para evitar accidentes. No cuente con el AEB para que frene su vehículo. El AEB no bajará la velocidad por debajo del rango de velocidad de funcionamiento y solo responde a los vehículos detectados.

Es posible que el AEB:

- No detecte un vehículo adelante en caminos sinuosos o empinados.

(Continuación)

Peligro (Continuación)

- No detecte todos los vehículos, en especial vehículos con remolque, tractores, vehículos embarrados, etc.
- No detecte un vehículo cuando el clima limita la visibilidad, como en casos de niebla, lluvia o nieve.
- No detecte un vehículo adelante si está parcialmente obstruido por peatones u otros objetos.

Se requiere siempre de prestar total atención mientras conduce y debe estar preparado para actuar y aplicar los frenos y/o maniobrar el vehículo para evitar accidentes.

El AEB puede desacelerar el vehículo hasta detenerlo completamente para intentar evitar una colisión potencial. Si esto ocurre, el AEB puede detener momentáneamente el vehículo. Presione firmemente el acelerador para continuar conduciendo.

Chevrolet Silverado 1500 Owner Manual (GMNA-Localizing-U.S./Canada/
Mexico/Paraguay-17382604) - 2024 - Source - 5/11/23

⚠ Peligro

El AEB puede frenar repentinamente el vehículo de forma automática en situaciones no esperadas o deseadas. Podría responder a un vehículo que esté girando delante suyo, una barandilla, una señal u otros objetos inmóviles. Para anular el AEB, presione firmemente el pedal del acelerador, si es seguro hacerlo.

Asistente inteligente de frenado (IBA)

El IBA puede activarse cuando se presiona rápidamente el pedal del freno proporcionando un refuerzo al frenado según la velocidad con que se acerque al vehículo adelante y la distancia entre ambos.

Es normal que se sientan pulsaciones menores en el pedal del freno o que el pedal se mueva durante este momento, y el pedal del freno se debe mantener aplicado mientras que sea necesario. El IBA se desactivará automáticamente solo cuando se suelte el pedal del freno.

⚠ Peligro

El IBA puede aumentar el frenado del vehículo en situaciones en que no es necesario. Puede bloquear el flujo del tráfico. Si esto ocurre, retire su pie del pedal del freno y luego aplique los frenos según sea necesario.

El AEB y el IBA se pueden deshabilitar mediante los ajustes del vehículo. Para ver los ajustes disponibles en la pantalla del infoentretenimiento, toque Ajustes > Vehículo > Sistemas de detección/colisión.

⚠ Peligro

El uso del AEB o IBA mientras lleva un remolque puede provocar la pérdida del control de su vehículo y, por consiguiente, un accidente. Establezca el sistema en la opción Alert (Alerta) u Off (Desactivado) cuando lleva un remolque. Si el vehículo está equipado con Super Cruise, se pueden usar AEB e IBA mientras arrastra un remolque.

Puede mostrarse un mensaje informando que el sistema no está disponible si:

- La parte delantera del vehículo o el parabrisas no están limpios.
- Una lluvia intensa o nieve está interfiriendo con la detección de objetos.
- Hay un problema en el sistema StabiliTrak/Control electrónico de la estabilidad (ESC).

El sistema del AEB no necesita servicio.

Sistema de frenado para peatones delanteros (FPB)

Si está equipado, el sistema FPB puede ayudarle a evitar o reducir el daño causado por el atropello de peatones que estén delante del vehículo, cerca de la trayectoria delantera del mismo, cuando está conduciendo con una marcha de avance.

El FPB muestra cuando se detecta un peatón en las proximidades delante del vehículo. Cuando se acerca demasiado rápido a un peatón detectado, el FPB proporciona una alerta destellante en color rojo en el parabrisas y suena una campanilla rápida o emite pulsos en el asiento del conductor. El FPB puede proporcionar un refuerzo al freno o frenar automáticamente el vehículo. Este sistema incluye el asistente inteligente de frenado (IBA) y el sistema de frenado de emergencia automático (AEB) también puede

responder a los peatones. Consulte *Frenado automático de emergencia (AEB)* ⇨ *326*. Use siempre el cinturón de seguridad y asegúrese de que todos los acompañantes estén correctamente sujetados.

El sistema FPB puede detectar y alertar a los peatones cuando se está en una marcha de avance y en una velocidad entre 8 km/h (5 mph) y 80 (km/h) (50mph). Durante la conducción diurna, el sistema detecta a peatones a una distancia de hasta aproximadamente 40 metros (131 pies). Durante la conducción nocturna, el rendimiento del sistema es muy limitado.

⚠ Peligro

El FPB no proporciona una alerta ni frena automáticamente el vehículo, excepto si detecta a un peatón. El FPB puede no detectar a los peatones, incluyendo niños, en los siguientes casos:

- Cuando el peatón no está directamente adelante del vehículo, completamente visible, o de pie, o cuando forma parte de un grupo.

(Continuación)

Peligro (Continuación)

- Debido a una escasa visibilidad, incluyendo en condiciones nocturnas, niebla, lluvia o nieve.
- Si el sensor del FPB está obstruido por suciedad, nieve o hielo.
- Si los faros o el parabrisas no están limpios o en condiciones adecuadas.

Esté preparado para actuar y aplicar los frenos. Para mayor información, consulte *Conducción defensiva* ⇨ *216*. Mantenga el limpiaparabrisas, los faros y el sensor del FPB limpios y en buen estado.

El FPB se puede establecer en Off (Desactivado), Alerta o Alerta y frenado por medio de la personalización del vehículo. Para ver los ajustes disponibles en la pantalla del infoentretenimiento, toque Ajustes > Vehículo > Sistemas de detección/colisión.

Detección de un peatón adelante



Las alertas y el frenado automático del FPB no se ejecutarán excepto que el sistema FPB detecte a un peatón. Cuando se detecta una persona que puede entrar en la trayectoria de avance del vehículo, se muestra el indicador de peatón adelante.

Alerta por peatón adelante



Con pantalla de visualización frontal

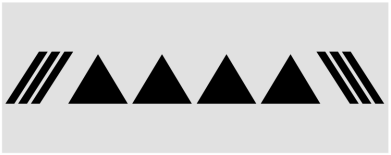

Sin pantalla de visualización frontal

Cuando el vehículo se acerca demasiado rápido a un peatón que se encuentra adelante del vehículo, la alerta del FPB destella en rojo sobre el parabrisas. Se emiten ocho campanillas agudas rápidas en el frente o ambos lados del asiento con alerta de seguridad realizarán cinco pulsaciones. Cuando se produce esta alerta por peatón, el sistema de frenos podría prepararse para una frenada más rápida a cargo del conductor, y ello puede causar una desaceleración breve y suave. Siga aplicando el pedal de freno según sea necesario. Es posible que se desactive el control de velocidad crucero cuando se produce una alerta por peatón adelante.

Frenado automático

Si el FPB detecta que está a punto de impactar a un peatón que se encuentra justo adelante del vehículo, y los frenos no se han aplicado, el FPB puede frenar automáticamente de forma moderada o brusca. Esto puede evitar algunos atropellos a peatones a muy baja velocidad o reducir las lesiones en el peatón. El FPB puede frenar automáticamente cuando detecta a un peatón si está en una velocidad de entre 8 km/h (5 mph) y 80 km/h (50 mph). Los niveles de frenado automático pueden estar reducidos en ciertas ocasiones, como al conducir a velocidades más altas.

El FPB puede desacelerar el vehículo hasta detenerlo completamente para intentar evitar una colisión potencial con un peatón. Si esto sucede, el frenado automático puede detener el vehículo momentáneamente. Presione firmemente el pedal del acelerador para liberar el frenado automático.

⚠ Peligro

El FPB puede alertar o frenar repentinamente el vehículo de forma automática en situaciones no esperadas o deseadas. Podría emitir una falsa alerta o frenar si detecta objetos con forma o tamaño similar a un peatón, incluyendo sombras. Esto es parte del funcionamiento normal, y no indican que el vehículo necesite servicio. Para anular

(Continuación)

Peligro (Continuación)

el frenado automático, presione firmemente el pedal del acelerador, si es seguro hacerlo.

El sistema de frenado automático se puede desactivar mediante la personalización del vehículo. Para ver los ajustes disponibles en la pantalla del infoentretenimiento, toque Configuración > Vehículo > Sistemas de detección/colisión > Detección de peatón al frente.

⚠ Peligro

El uso del sistema FPB mientras lleva un remolque puede provocar la pérdida del control de su vehículo y, por consiguiente, un accidente. Establezca el sistema en la opción Alert (Alerta) u Off (Desactivado) cuando lleva un remolque. Si el vehículo está equipado con Super Cruise, se puede usar FPB mientras arrastra un remolque.

Limpieza del sistema

Si el FPB parece no funcionar correctamente, el problema puede corregirse limpiando el exterior del parabrisas delante del espejo retrovisor.

Alerta de zona lateral ciega (SBZA)

Si está equipado, el sistema SBZA es una ayuda para cambiar de carril para los conductores evitando los choques con vehículos en movimiento que circulan en la zona ciega lateral o de puntos ciegos. Cuando el vehículo avanza, el indicador del espejo izquierdo o derecho se iluminará si se detecta un vehículo en movimiento en esa zona ciega. Si se activa el indicador de giro y se detecta un vehículo del mismo lado, el sistema destellará a modo de una advertencia adicional para que no cambie de carril. Ya que este sistema es parte del sistema de alerta por cambio de carril (LCA), lea toda la sección del LCA antes de usar esta función.

Alerta de cambio de carril (LCA)

Si está equipado, el sistema de Alerta de cambio de carril (LCA) es una ayuda de cambio de carril que puede asistir al conductor a evitar colisiones por cambios de carril cuando hay vehículos desplazándose en la áreas de zona ciega lateral, o punto ciego, o con vehículos que se acercan rápidamente a estas áreas desde atrás. Cuando se detecta un vehículo en la zona ciega, la pantalla de advertencia de LCA se iluminará en el espejo lateral correspondiente y parpadeará si la señal direccional está encendida. El sistema de Alerta de zona ciega lateral (SBZA) se incluye como parte del sistema LCA.

⚠ Peligro

El sistema LCA no alerta al conductor sobre vehículos fuera de las zonas de detección del sistema, peatones, ciclistas o animales. Puede no proporcionar alertas cuando se cambia de carril bajo todas las condiciones de conducción. La falta de cuidado adecuado cuando se cambia de carril puede resultar en heridas, la muerte o daños al vehículo. Antes de realizar un cambio de carril, siempre verifique los espejos, mire sobre su hombro y use las luces indicadoras de giro.

Zonas de detección del LCA

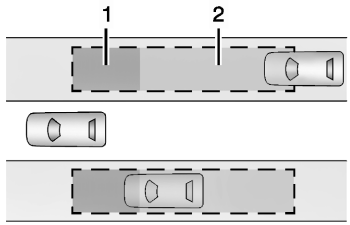

1. Zona de detección del SBZA
2. Zona de detección del LCA

Al arrastrar un remolque, la función LCA está desactivada. Cuando no se está arrastrando un remolque, el sensor del LCA cubre una zona de aproximadamente un carril a ambos lados del vehículo o 3.5 m (11 pies). La altura de la zona es de aproximadamente 0,5 m (1,5 pies) y de 2 m (6 pies) con respecto al suelo. El conductor también recibe una advertencia si un vehículo se aproxima rápidamente a esta zona hasta aproximadamente 70 m (230 pies) detrás del vehículo.

Área de zona ciega lateral del remolque (TSBZA)

Si está equipado, el sistema TSBZA es una ayuda para cambiar de carril para los conductores evitando choques con vehículos en movimiento que circulan en áreas de zona ciega lateral, o punto ciego. El área de la zona ciega lateral del remolque agrega el área de la zona ciega a lo largo del costado de un remolque que el vehículo portador está jalando.

Cuando el vehículo avanza, el indicador del espejo izquierdo o derecho se iluminará si se detecta un vehículo en movimiento en dicha zona ciega del remolque. Si se activa el indicador de giro y se detecta un vehículo del mismo lado, el sistema destellará a modo de una advertencia adicional para que no cambie de carril. Ya que este sistema es parte del sistema de Alerta por cambio de carril, lea toda la sección de la Alerta por cambio de carril antes de usar esta función.

⚠ Peligro

El sistema TSBZA no alerta al conductor sobre vehículos fuera de las zonas de detección del sistema, peatones, ciclistas (Continuación)

Peligro (Continuación)

o animales. Puede no proporcionar alertas cuando se cambia de carril bajo todas las condiciones de conducción. La falta de cuidado adecuado cuando se cambia de carril puede resultar en heridas, la muerte o daños al vehículo. Antes de realizar un cambio de carril, siempre verifique los espejos, mire sobre su hombro y use las luces indicadoras de giro.

Zonas de detección del TSBZA

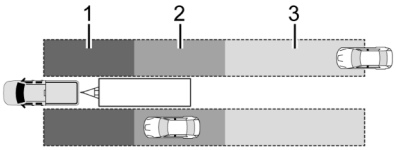

1. Zona de detección del SBZA
2. Zona de detección del TSBZA
3. Zona de detección del LCA

El área de advertencia del alerta de la zona lateral ciega (SBZA) abarca aproximadamente 5 m (16 pies) desde la mitad del vehículo hacia atrás. El área de advertencia de Alerta de zona ciega lateral del remolque (TSBZA) comienza aproximadamente a 3 m (10 pies) hasta el borde posterior del vehículo y vuelve a subir a 21 m (69 pies) detrás del vehículo. La longitud máxima del remolque es 12 m (39 pies).

Cómo funciona el sistema

El símbolo de LCA/TSBZA se ilumina en los espejos laterales cuando el sistema detecta un vehículo en movimiento en el carril de al lado que está en la zona ciega lateral del remolque. Esto indica que puede ser peligroso cambiar de carril. Antes de realizar un cambio de carril, compruebe el indicador de SBZA, verifique los espejos, mire sobre su hombro y use las luces indicadoras de giro.



Indicador del espejo lateral izquierdo



Indicador del espejo lateral derecho

Cuando arranca el vehículo, los indicadores del LCA/TSBZA de ambos espejos exteriores se encenderán brevemente para indicar que el sistema está funcionando. Cuando el vehículo avanza, el indicador del espejo izquierdo o derecho se iluminará si se

detecta un vehículo en movimiento en esa zona ciega. Si se activa la luz indicadora de giro en la misma dirección que el vehículo detectado, este indicador parpadeará como una advertencia extra de no cambiar de carril.

Las imágenes del LCA/TSBZA pueden no aparecer cuando se rebasa rápidamente a otro vehículo, o cuando rebasa un vehículo detenido. El LCA/TSBZA puede no alertar respecto a objetos fijados al vehículo, como una bicicleta, u objetos que se extienden más allá de cualquiera de los lados del vehículo o remolque. Éste es el funcionamiento normal del sistema; el vehículo no necesita servicio.

LCA/TSBZA se puede desactivar mediante los ajustes del vehículo. Para ver los ajustes disponibles en la pantalla del infoentretenimiento, toque Ajustes > Vehículo > Sistemas de detección/colisión. Si el conductor inhabilita el sistema SBZA, los indicadores TSBZA de los espejos no se encenderán.

Cuando el sistema parece no funcionar de manera adecuada

Las pantallas LCA/TSBZA pueden no encenderse al rebasar rápidamente a un vehículo o al rebasar un vehículo detenido. Las zonas de detección del LCA/TSBZA que se extienden detrás del costado del vehículo no se desplazan más atrás cuando se lleva un remolque. Tenga precaución al cambiar de carril cuando lleva un remolque.
El sistema del LCA/TSBZA puede alertar acerca de objetos sujetados al vehículo, como un remolque, una bicicleta o un objeto que se extiende hacia afuera de los costados del vehículo o remolque. Éste es el funcionamiento normal del sistema; el vehículo no necesita servicio.

El sistema LCA/TSBZA puede no alertar siempre al conductor sobre los vehículos presentes en la zona lateral ciega, especialmente cuando la humedad es elevada. El sistema no necesita servicio.
El sistema se puede iluminar debido a rieles de protección, señalizaciones, árboles, arbustos y otros objetos fijos. Éste es el funcionamiento normal del sistema; el vehículo no necesita servicio.

El sistema del LCA/TSBZA puede no funcionar cuando los sensores de LCA/TSBZA de las esquinas izquierda o derecha de la defensa trasera están cubiertos con tierra, suciedad, nieve, hielo o lodo, y durante las lluvias fuertes. Para obtener instrucciones de limpieza, consulte "Lavado del vehículo" en *Cuidado exterior* ⇨ *465*. Si en el DIC aparece el mensaje de sistema inhabilitado después de limpiar ambos lados del vehículo en dirección a las esquinas traseras, consulte a su distribuidor.

Si en el DIC aparece el mensaje de sistema inhabilitado después de limpiar ambos lados del vehículo en dirección a las esquinas traseras, consulte a su distribuidor

Si el indicador del LCA/TSBZA no se ilumina cuando hay vehículos en la zona ciega y el sistema está limpio, el sistema puede necesitar servicio. Lleve el vehículo a su concesionario.

Cuando el TSBZA está desactivado por cualquier razón que no sea porque lo apaga el conductor, la opción de alerta de zona lateral ciega del remolque activada no estará disponible en el menú de personalización.

Chevrolet Silverado 1500 Owner Manual (GMNA-Localizing-U.S./Canada/
Mexico/Paraguay-17382604) - 2024 - Source - 5/11/23

Conducción con un acoplado

Aunque este sistema está destinado a ayudar a los conductores a evitar accidentes de cambio de carril, no reemplaza la visión del conductor y, por tanto, debe considerarse una ayuda para cambio de carril. Incluso con el sistema TSBZA, el conductor debe verificar cuidadosamente si hay objetos fuera de la zona de reporte (por ejemplo, un vehículo que se acerca rápidamente) o un vehículo a lo largo del costado del remolque antes de cambiar de carril.

Tenga precaución al cambiar de carril cuando lleva un remolque.

Asistencia para mantener el carril (LKA)

Si está equipado, el LKA puede ayudar a evitar los choques debidos a un abandono no intencional del carril. El sistema usa una cámara para detectar las demarcaciones de los carriles. El sistema LKA puede estar preparado para asistir a velocidades entre aproximadamente 60 km/h (37 mph) y 180 km/h (112 mph). En algunos vehículos, el sistema, en cambio, funcionará por encima de 50 km/h (31 mph). El LKA puede ayudar girando levemente el volante si el vehículo se aproxima a una marca de carril detectada. También puede proporcionar un alerta de la advertencia por salida de carril (LDW) si el vehículo cruza una demarcación de carril detectada. Este sistema no está pensado para mantener al vehículo centrado en el carril. El LKA no asistirá ni alertará si la luz de giro está activada o si detecta que usted está acelerando, frenando o maniobrando de forma activa. El LKA se puede anular girando el volante de forma manual. Si el sistema detecta que usted está maniobrando intencionalmente a otro carril, es posible que no se produzca la LDW. No espere que se ejecute la LDW cuando usted cambie intencionalmente de carril.

⚠ Peligro

El sistema del LKA no maniobra al vehículo constantemente. Puede no mantener al vehículo en el carril o emitir una alerta por salida del carril (LDW), incluso si se ha detectado una demarcación de carril.

Puede que los sistemas del LKA y LDW:

(Continuación)

Peligro (Continuación)

- No proporcionen una alerta o una asistencia de movimiento del volante suficiente para evitar salir del carril o evitar un accidente.
- No detectar demarcaciones de carril con mal tiempo o escasa visibilidad. Esto puede ocurrir si el parabrisas o los faros están obstruidos por suciedad, nieve o hielo; si no están en buen estado; o si el sol brilla directamente sobre la cámara.
- Detectar bordes de carretera.
- Detectar carriles en caminos sinuosos o en pendiente.

Si el LKA solo detecta demarcaciones de carril de un lado de la carretera, solo le asistirá o proporcionará una alerta del LKW cuando se acerque al carril del lado del cual ha detectado la marca de carril. Incluso con los sistemas del LKA y LDW, usted debe dirigir el vehículo. Mantenga siempre la atención centrada en la carretera y el vehículo en la posición correcta dentro del carril, ya que de lo contrario podrían producirse daños al

(Continuación)

Peligro (Continuación)

vehículo, lesiones o la muerte. Mantenga el limpiaparabrisas, los faros y los sensores de cámara siempre limpios y en buen estado. No use el LKA en condiciones climatológicas adversas o en caminos con demarcaciones de carril poco claras, tales como en zonas de construcción.

⚠ Peligro

El uso del LKA en caminos resbaladizos puede provocar la pérdida de control del vehículo y, por consiguiente, un accidente. Desactive el sistema.

⚠ Peligro

El LKA no alerta al conductor si el remolque que está acarreando cruza a un carril adyacente. Podrían producirse heridas de gravedad o daño a propiedades si el remolque se moviera hacia otro carril. Controle siempre la (Continuación)

Peligro (Continuación)

posición del remolque que esté llevando para asegurarse de que esté dentro del mismo carril que el vehículo remolcador.

Cómo funciona el sistema

El LKA usa una cámara sensorial que se encuentra instalada en el parabrisas, delante del espejo retrovisor, para detectar las demarcaciones de los carriles. Puede proporcionar una leve asistencia en la dirección si detecta que se está saliendo del carril de forma involuntaria. También puede proporcionar una alerta audible o una pulsación en el asiento del conductor que indican que se ha cruzado una demarcación de carril. El sistema no proporciona la Advertencia por salida del carril (LDW) cuando se maniobra intencionalmente por sobre una demarcación de carril.

Para activar o desactivar el LKA, pulse en la consola central. Si está equipado, la luz testigo del botón se enciende cuando el LKA está activado y se apaga cuando el LKA está deshabilitado. En algunos vehículos se requiere una pulsación prolongada de más de tres segundos para desactivar el LKA.

Cuando está activado, se enciende en blanco, si está equipado, lo que indica que el sistema no está listo para asistir. se enciende en verde si el LKA está listo para asistir. El LKA puede asistir girando suavemente el volante si el vehículo se aproxima a una demarcación de carril detectada. se enciende en color ámbar cuando está asistiendo. También puede proporcionar una alerta de la advertencia por salida de carril (LDW) destellando en color ámbar si el vehículo cruza una demarcación de carril detectada. Adicionalmente, se pueden emitir tres campanillas, o el asiento del conductor puede emitir tres pulsaciones, a la izquierda o la derecha, según la dirección en que se está saliendo del carril.

LKA no está disponible en el modo Terreno, Nieve/Hielo o Todoterreno.

Es posible que el LKA tampoco esté disponible a temperaturas extremadamente frías inferiores a aproximadamente −30° F (−34° C).

Tomar el control del volante

El sistema del LKA no maniobra al vehículo constantemente. Si el LKA no detecta una maniobra activa del conductor, se puede

emitir una alerta y una campanilla. Maniobre el vehículo para desestimarla. El LKA podría quedar fuera de servicio temporalmente luego de que se emitan repetidamente alertas para que tome el control del volante.

Cuando el sistema parece no funcionar de manera adecuada

El funcionamiento del sistema puede ser afectado por:

- Vehículos cercanos adelante.
- Cambio súbito de iluminación, como al pasar por un túnel.
- Carreteras peraltadas.
- Carreteras con demarcaciones de carril en mal estado, como en las carreteras de dos carriles.

Si el sistema del LKA no funciona correctamente con las demarcaciones de carril claramente visibles, puede ser útil limpiar el limpiaparabrisas.

Se puede mostrar un mensaje de notificación de obstrucción de la cámara si la misma está obstruida. Algunos sistemas de asistencia para el conductor pueden funcionar con un rendimiento reducido o directamente no funcionar. Se puede mostrar un mensaje informando que el LKA o el LDW no están disponibles si los sistemas están temporalmente fuera de servicio. Este mensaje se puede deber a que la cámara está obstruida. El sistema del LKA no necesita servicio. Limpie la parte externa del parabrisas detrás del espejo retrovisor.

Las alertas de LDW y/o la asistencia del LKA se pueden producir por marcas en el asfalto, sombras, grietas en el camino, demarcaciones de carril provisorias o de construcción, u otras imperfecciones de la carretera. Éste es el funcionamiento normal del sistema; el vehículo no necesita servicio. Desactive el LKA si continúan estas condiciones.

Combustible

Combustible Top Tier

GM recomienda utilizar gasolina detergente TOP TIER para mantener el motor limpio, reducir los depósitos en el motor y mantener un rendimiento óptimo del vehículo. Busque el logotipo TOP TIER Logo o consulte en www.toptiergas.com una lista de los revendedores de gasolina detergente TOP TIER y los países que corresponden.



Combustible recomendado (Motores 2.7L L4 y 5.3L V8)

En vehículos con motores diésel, consulte "Motores a gasolina o diésel" en el suplemento diésel de Duramax.



Se recomienda el uso de gasolina común sin plomo que cumpla con las especificaciones D4814 de ASTM, con un octanaje (R+M)/2 de 87 o superior. No use gasolina con un

octanaje inferior a 87, ya que reducirá el rendimiento y la maniobrabilidad. Si se escucha un golpeteo fuerte cuando se está usando gasolina con un octanaje de 87 o superior, el motor necesita servicio.

No use ningún combustible denominado E85 o FlexFuel. No use gasolina con niveles de etanol mayores al 15% por volumen.

Combustible recomendado (Motor 6.2L V8)



Se recomienda el uso de gasolina premium sin plomo que cumpla las especificaciones D4814 de ASTM, con un octanaje (R+M)/2 de 91 o superior. Si no está disponible, se puede usar gasolina sin plomo con octanaje 87, pero producirá un rendimiento y maniobrabilidad reducidas. Si se escucha un golpeteo fuerte cuando se está usando gasolina con un octanaje de 91 o superior, el motor necesita servicio.

No use ningún combustible denominado E85 o FlexFuel. No use gasolina con niveles de etanol mayores al 15% por volumen.

Combustibles prohibidos

Atención

No use combustibles con cualquiera de las siguientes condiciones; de hacerlo, puede dañar el vehículo e invalidar la garantía:

- En los vehículos que no son FlexFuel, combustible con un porcentaje de etanol por volumen del 15% o mayor, como por ejemplo mezclas de etanol de nivel medio (16 a 50% de etanol), E85 o FlexFuel.
- Combustible con cualquier cantidad de metanol, metilal, ferroceno y anilina. Estos combustibles puede corroer las partes metálicas del sistema de combustible y dañar las partes de plástico o de goma.
- Un combustible que contiene metales, tales como el tricarbonilo metilciclopentadienil de manganeso (MMT), que puede dañar el sistema de control de emisiones y las bujías.

(Continuación)

Atención (Continuación)

- Combustible con un octanaje inferior al recomendado. El uso de este tipo de combustible reducirá el rendimiento y el ahorro del combustible, y puede reducir la vida útil del catalizador de emisiones.

Combustibles en otros países

La graduación posterior de octanaje de combustible en índice de anti-golpeteo (AKI) de EEUU, Canadá y México. Respecto a combustibles que no se deben usar en otros países, consulte *Combustibles prohibidos* ⇨ *336*.

Aditivos para el combustible

Se recomienda firmemente la gasolina detergente TOP TIER para el uso en su vehículo. Si en su país no hay gasolina detergente TOP TIER, agregue gasolina ACDelco Fuel System Treatment Plus al tanque de gasolina del vehículo en cada cambio de aceite o cada 15.000 km (9.000 millas), el primero que se produzca. La gasolina detergente TOP TIER y la gasolina ACDelco Fuel System Treatment Plus

ayudarán a mantener limpio el tanque de combustible de su vehículo, con óptimo rendimiento.

E85 o FlexFuel (NO TRANSLATION)

Los vehículos con una etiqueta amarilla en la tapa de combustible pueden usar cualquier combustible o gasolina sin plomo con hasta 85% de etanol (E85). Todos los demás vehículos deben usar únicamente la gasolina sin plome indicada en *Combustible recomendado (Motor 6.2L V8)* ⇨ *336* o *Combustible recomendado (Motores 2.7L L4 y 5.3L V8)* ⇨ *335*.

Se recomienda el uso de E85 o FlexFuel cuando el vehículo fue fabricado para eso. E85 y FlexFuel están hechos de fuentes renovables.

El Departamento de energía de los Estados Unidos tiene un sitio Web alternativo para ayudarle a localizar estaciones de combustible que tengan E85 o FlexFuel. Consulte www.afdc.energy.gov/afdc/locator/stations.

El E85 o el FlexFuel deben cumplir con las especificaciones ASTM D 5798 o las CAN/CGSB–3.512 en Canadá. No use un combustible con un contenido de etanol superior al 85%. Las mezclas de combustibles que no cumplan con las especificaciones de ASTM o CGSB pueden afectar la maniobrabilidad y pueden provocar que se encienda la luz testigo de falla.

Las características de arranque del E85 o del FlexFuel hacen que no sean adecuados para usar a temperaturas por debajo de los −18 °C (0 °F). Use gasolina o agregue gasolina al E85 o FlexFuel.

Como el E85 o el FlexFuel tienen menos energía por litro (galón) que la gasolina, se consumirán más rápido. Vea *Llenar el tanque (Modelo pickup)* ⇨ *337* o *Llenar el tanque (Modelo de chasis con cabina)* ⇨ *339*.

El único aditivo del mercado de posventa aprobado por GM es el tratamiento para sistema de combustible Plus-FlexFuel de ACDelco. Siga las instrucciones en la botella para saber cómo usarlo adecuadamente. Este producto se encuentra disponible en su concesionario GM.

Atención

Algunos aditivos no son compatibles con E85 o FlexFuel y pueden dañar el sistema de combustible del vehículo. En vehículos

(Continuación)

Atención (Continuación)

E85 o FlexFuel, solamente use aditivos aprobados por GM. Los daños causados por aditivos no aprobados no estarán cubiertos por la garantía del vehículo.

Atención

No use combustible que contenga metanol. Puede corroer las piezas metálicas del sistema de combustible y también dañar las piezas plásticas y de goma. El daño no estará cubierto por la garantía del vehículo.

Para ayudar a mantener el motor con un funcionamiento eficiente, llene el tanque de gasolina, hasta E15, luego de llenar el tanque con E85 una o dos veces.

Llenar el tanque (Modelo pickup)

Si el vehículo cuenta con un motor diésel, consulte el suplemento diésel de Duramax.

La flecha en el medidor de combustible indica de qué lado del vehículo se encuentra la puerta de carga de combustible. Vea *Indicador de combustible* ⇨ *118*.

⚠ Peligro

Los vapores del combustible se queman violentamente y pueden causar lesiones e incluso la muerte.

Siga estas pautas para ayudar a evitar herirse o herir a terceros:

- Lea y siga todas las instrucciones que se encuentren en el islote del surtidor de combustible.
- Apague el motor cuando recarga combustible.
- Mantenga el combustible alejado de llamas, chispas y otros materiales incandescentes.
- No deje el surtidor desatendido.
- Evite el uso de dispositivos electrónicos mientras recarga combustible.
- No vuelva a entrar en el vehículo mientras se está bombeando el combustible.
- Mantenga a los niños alejados del surtidor de combustible y nunca permita que lo usen.

(Continuación)

Peligro (Continuación)

- Antes de tocar la boquilla de recarga, toque algún objeto metálico para descargar la electricidad estática de su cuerpo.
- Si se inserta la boquilla de recarga demasiado rápido, puede salir combustible atomizado. Esta atomización puede ocurrir si el tanque está casi lleno, y es más probable en clima cálido. Inserte la boquilla de recarga lentamente y espere a que pare cualquier ruido de soplido antes de comenzar a hacer fluir el combustible.



El sistema de recarga sin tapa no cuenta con una tapa para el tubo de recarga. Inserte completamente y trabe la boquilla de recarga, luego comience a recargar.

⚠ Peligro

El llenar de más el tanque de combustible por más de tres clics de una boquilla estándar puede causar:

- Problemas con el rendimiento del vehículo, incluyendo que se detenga el motor y daños al sistema de combustible.
- Derrames de combustible.
- Bajo ciertas condiciones, incendios del combustible.

Tenga cuidado de no derramar combustible. Espere cinco segundos luego de haber terminado de cargar combustible antes de extraer la boquilla. Limpie el combustible de las superficies pintadas lo antes posible. Vea *Cuidado exterior* ⇨ *465*. Empuje la tapa del combustible para cerrarla.

Chevrolet Silverado 1500 Owner Manual (GMNA-Localizing-U.S./Canada/
Mexico/Paraguay-17382604) - 2024 - Source - 5/11/23

⚠ Peligro

Si se inicia un incendio mientras está cargando combustible, no retire la boquilla. Corte el suministro de combustible cerrando el surtidor o notificando al empleado de la estación de servicio. Aléjese del área inmediatamente.

Recargar el tanque con el bidón de combustible portátil

Si el vehículo se queda sin combustible y debe ser recargado con un bidón portátil:

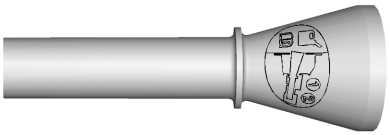

1. Ubique el adaptador del embudo sin tapa.
2. Inserte y enganche el embudo en el sistema de combustible sin tapa.

⚠ Peligro

Si intenta recargar combustible con un bidón de combustible portátil sin usar el adaptador para embudos, puede provocar un derrame de combustible y dañar el sistema de combustible sin tapa. Esto podría provocar un incendio. Usted u otras personas pueden sufrir graves quemaduras y puede dañarse el vehículo.

3. Retire el adaptador del embudo y límpielo y vuelva a colocarlo en su lugar de almacenamiento.

Llenar el tanque (Modelo de chasis con cabina)

La flecha en el medidor de combustible indica de qué lado del vehículo se encuentra la puerta de carga de combustible. Vea *Indicador de combustible* ⇨ *118*.

⚠ Peligro

Los vapores del combustible se queman violentamente y pueden causar lesiones e incluso la muerte.

(Continuación)

Peligro (Continuación)

Siga estas pautas para ayudar a evitar herirse o herir a terceros:

- Lea y siga todas las instrucciones que se encuentren en el islote del surtidor de combustible.
- Apague el motor cuando recarga combustible.
- Mantenga el combustible alejado de llamas, chispas y otros materiales incandescentes.
- No deje el surtidor desatendido.
- Evite el uso de dispositivos electrónicos mientras recarga combustible.
- No vuelva a entrar en el vehículo mientras se está bombeando el combustible.
- Mantenga a los niños alejados del surtidor de combustible y nunca permita que lo usen.
- Antes de tocar la boquilla de recarga, toque algún objeto metálico para descargar la electricidad estática de su cuerpo.

(Continuación)

Peligro (Continuación)

- Si el tapón del tanque de combustible se abre demasiado rápido puede salir combustible atomizado. Esta atomización puede ocurrir si el tanque está casi lleno, y es más probable en clima cálido. Abra el tapón del tanque de combustible lentamente y espere a que cese cualquier siseo o sonido para desenroscar entonces el tapón por completo.

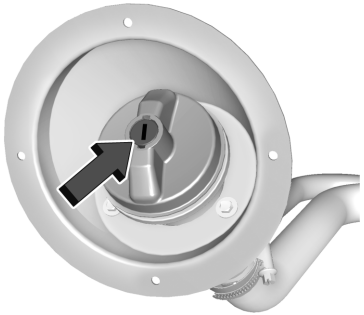

Use la llave del tapón del tanque de combustible para desbloquear el tapón y luego gírelo hacia la izquierda para quitarlo. Inserte completamente y trabe la boquilla de recarga, luego comience a recargar.

⚠ Peligro

El llenar de más el tanque de combustible por más de tres clics de una boquilla estándar puede causar:

- Problemas con el rendimiento del vehículo, incluyendo que se detenga el motor y daños al sistema de combustible.
- Derrames de combustible.
- Bajo ciertas condiciones, incendios del combustible.

Tenga cuidado de no derramar combustible. Espere cinco segundos luego de haber terminado de cargar combustible antes de extraer la boquilla. Limpie el combustible de las superficies pintadas lo antes posible. Vea *Cuidado exterior* ⇨ *465*. Vuelva a colocar el tapón girándolo en sentido horario hasta que haga un clic.

⚠ Peligro

Si se inicia un incendio mientras está cargando combustible, no retire la boquilla. Corte el suministro de combustible cerrando el surtidor o notificando al empleado de la estación de servicio. Aléjese del área inmediatamente.

Atención

Si necesita un nuevo tapón del tanque de combustible, obtenga el tapón del tipo correcto en su concesionario. Una tapa incorrecta del tanque de combustible puede no encajar correctamente, puede hacer que se encienda la luz indicadora de falla y puede dañar el sistema de combustible y el sistema de emisiones. Vea *Indicador de averías (MIL) (Luz indicadora de necesidad de revisión del motor)* ⇨ *125*.

Chevrolet Silverado 1500 Owner Manual (GMNA-Localizing-U.S./Canada/
Mexico/Paraguay-17382604) - 2024 - Source - 5/11/23

Llenado de un recipiente portátil de combustible

⚠ Peligro

Nunca llene un recipiente portátil de combustible mientras está en el vehículo. La descarga de electricidad estática del recipiente podría inflamar el vapor del combustible. Usted u otras personas pueden sufrir graves quemaduras y puede dañarse el vehículo. Para evitar causar lesiones a usted mismo y a terceros:

- Cargue combustible solo en recipientes aprobados.
- No llene un recipiente mientras el mismo está dentro del vehículo, en el baúl del mismo, en la caja de una pickup o en cualquier superficie que no sea el suelo.
- Antes de accionar la boquilla, póngala en contacto con el interior de la abertura de llenado. Mantenga contacto hasta que se complete el llenado.

(Continuación)

Peligro (Continuación)

- Mantenga el combustible alejado de llamas, chispas y otros materiales incandescentes.
- Evite usar dispositivos electrónicos mientras bombea combustible.
- Cuando se transporta un recipiente de combustible u otro material que puede prenderse fuego en la caja del camión, sujete el recipiente para impedir derrames.

Remolque

Información general acerca del remolque

Use únicamente equipos de remolque que hayan sido diseñados para el vehículo. Comuníquese con su concesionario o el concesionario de equipos de remolque para obtener asistencia cuando prepare el vehículo para remolcar un acoplado. Lea la sección completa antes de remolcar un acoplado.

Para remolcar un vehículo fuera de servicio, vea *Transporte de un vehículo averiado* ⇨ *460*. Para remolcar el vehículo detrás de otro, como una casa rodante (motor home), consulte *Remolque de vehículos recreativos* ⇨ *461*.

Características de conducción y consejos para el remolque

⚠ Peligro

Usted puede perder el control cuando lleva un remolque si no usa el equipamiento correcto o no conduce el vehículo correctamente. Por ejemplo, si el remolque es demasiado pesado o si sus frenos son inadecuados para la carga, el vehículo puede no detenerse como se espera. Usted y las demás personas podrían sufrir heridas graves. También puede dañarse el vehículo y las reparaciones no están cubiertas por la garantía del mismo. Remolque un acoplado solo si ha seguido todos los pasos de esta sección. Consulte al concesionario para recibir asesoramiento e información acerca del remolque de un acoplado con el vehículo.

Conducción con un acoplado

Remolcar es distinto de simplemente conducir solo el vehículo. El remolque afecta la maniobrabilidad, la aceleración, el frenado y la durabilidad. El remolque exitoso y seguro requiere el uso correcto del equipo adecuado.

La información que sigue tiene muchas sugerencias y reglas de seguridad para el remolque que han sido comprobadas a lo largo del tiempo. Muchas de ellas son importantes para su seguridad y para la de sus acompañantes. Lea atentamente esta sección antes de transportar un remolque.

Cuando remolque un acoplado:

- Familiarícese, y cumpla todas las leyes nacionales y locales que se aplican al transporte de remolques. Estos requisitos varían de país a país.
- Las leyes nacionales pueden exigir el uso de retrovisores laterales extendidos. Si la visibilidad es limitada o está obstruida durante el remolque, instale retrovisores laterales extendidos en su vehículo, aunque no sea obligatorio.
- No remolque un acoplado durante los primeros 800 km (500 millas) de uso del vehículo, para evitar daños al motor, el eje u otras piezas.
- Realice el primer cambio de aceite antes de un remolque pesado.
- No conduzca por encima de 80 km/h (50 mph) y no arranque el motor con la máxima aceleración durante los primeros 800 km (500 mi) de remolque del acoplado.
- Remolque en D (Conducción). El modo de remolque/acarreo se recomienda para los acoplados más pesados. Consulte *Modo grúa/remolque* ⇨ *257*. Si la transmisión baja de marcha con excesiva frecuencia, se puede elegir una marcha más baja usando el modo manual. Consulte *Modo manual (Palanca de cambios mecánica)* ⇨ *254* o *Modo manual (Palanca de cambios electrónica)* ⇨ *256*.

Si está equipado, se deben desactivar las siguientes funciones de asistencia avanzada a la conducción al arrastrar un remolque; y es posible que se desactiven si se detecta un remolque:

- Asistente de estacionamiento
- Frenado automático en reversa (RAB)
- Alerta de tráfico de cruce trasero (RCTA)
- Frenado por tráfico cruzado trasero (RCTB)
- Alerta de cambio de carril (LCA)
- Super Cruise y Control de velocidad crucero adaptativo (ACC), a menos que cuente con la función de Remolque, consulte *Control de velocidad crucero autoadaptable (Cámara)* ⇨ *278*.

Los sistemas de frenado de emergencia automático (AEB) y de frenado ante peatón al frente (FPB) deben establecerse en Alerta, a menos que esté equipado con Super Cruise.

No utilice el asistente de estacionamiento automático (APA) mientras lleva un remolque.

⚠ Peligro

Para evitar graves lesiones o la muerte por inhalación de monóxido de carbono (CO), cuando lleva un remolque:

- No conduzca con el portón trasero, el baúl/compuerta trasera o la ventanilla de más atrás abiertas.

(Continuación)

Chevrolet Silverado 1500 Owner Manual (GMNA-Localizing-U.S./Canada/
Mexico/Paraguay-17382604) - 2024 - Source - 5/11/23

Peligro (Continuación)

- Abra completamente las salidas de aire en o debajo del tablero de instrumentos.
- Ajuste el sistema de climatización a un modo que solo ingrese aire exterior. Consulte "Sistemas de climatización" en el Índice.

Para más información acerca del monóxido de carbono, consulte *Sistema de escape del motor* ⇨ *246*.

El remolque de un acoplado requiere experiencia. La combinación del vehículo más el remolque es más larga y no responde tan bien como el vehículo por sí solo. Acostúmbrese a conducir y frenar la combinación conduciendo por un tramo de camino nivelado antes de conducir por caminos públicos.

La estructura del acoplado, los neumáticos y los frenos deben ser todos adecuados para transportar la carga deseada. Un equipo acoplado no adecuado puede hacer que la combinación se comporte de manera inesperada o no segura. Antes de conducir, inspeccione todas las piezas y accesorios del enganche, las cadenas de seguridad, los conectores eléctricos, las lámparas, los neumáticos y los espejos del acoplado. Consulte *Equipo de remolque* ⇨ *350*. Si el acoplado tiene frenos eléctricos, arranque la combinación moviendo y luego aplicando manualmente el controlador de frenos del acoplado, para comprobar que los frenos del acoplado funcionen. Durante el viaje, compruebe cada tanto que la carga y el acoplado están bien fijados, y que funcionan las luces y los frenos del acoplado.

Remolque con sistema de control de estabilidad

Durante el remolque, es posible que se oiga el sistema de control de estabilidad. El sistema reacciona al movimiento del vehículo causado por el acoplado, principalmente al doblar en las curvas. Esto es normal cuando se remolcan acoplados pesados.

Distancia de seguimiento

Manténgase, como mínimo, al doble de la distancia con respecto al vehículo que le precede que la que mantendría conduciendo el vehículo sin el acoplado. Así puede contribuir a evitar frenadas bruscas y giros repentinos.

Adelantamiento a otros vehículos

Es necesaria una mayor distancia de adelantamiento cuando se remolca un acoplado. La combinación del vehículo más el remolque no acelerará tan rápidamente y es mucho más larga que con el vehículo solamente. Es necesario adelantarse una distancia mucho mayor con respecto al vehículo que se ha pasado antes de volver al carril. Pase en caminos nivelados. De ser posible, evite pasar en colinas.

Marcha atrás

Sostenga la parte inferior del volante con una mano. Para mover el acoplado a la izquierda, mueva esa mano a la izquierda. Para mover el acoplado a la derecha, mueva esa mano a la derecha. Retroceda siempre lentamente y, si es posible, haga que alguien le guíe.

Giros

Atención

Si lleva un remolque, gire más lentamente, con arcos más amplios, para evitar dañar el vehículo. Los giros muy cerrados pueden hacer que el remolque toque con el vehículo.

Cuando esté remolcando tome las curvas más abiertas que de costumbre, para que el acoplado no pase sobre las banquinas, los cordones, o golpee carteles en la carretera, árboles u otros objetos. Haga siempre señales de giro con bastante antelación. No gire o frene súbitamente.

Conducción en pendientes

Reduzca la velocidad y cambie a una marcha más baja antes de comenzar a bajar una pendiente descendente larga o pronunciada. Si no se rebaja el cambio, los frenos pueden recalentarse y reducir la eficiencia del frenado.

El vehículo puede remolcar en D (Avance). Cambie la transmisión a una marcha más baja si la transmisión realiza cambios demasiado frecuentes bajo cargas pesadas y/o situaciones de pendientes.

Cuando se remolca a gran altitud, el refrigerante del motor hervirá a temperaturas más bajas que a menor altitud. Si el motor se apaga inmediatamente después de remolcar en pendientes ascendentes pronunciadas en altura, el vehículo puede presentar signos similares al recalentamiento del motor. Para evitarlo, deje el motor en marcha, preferentemente en terreno nivelado con el cambio en P (Estacionamiento) unos minutos antes de apagar el motor. Si se enciende la luz de recalentamiento, consulte *Recalentamiento del motor* ⇨ *396*.

Sistemas de visibilidad

Si están equipados, los sistemas de visibilidad en el vehículo pueden mejorar la visibilidad al enganchar, al retroceder y al conducir con un remolque.

Consulte *Sistemas avanzados de asistencia al conductor* ⇨ *309*.

Estacionamiento en pendientes

⚠ Peligro

Para evitar lesiones graves e incluso la muerte, estacione su vehículo y remolque en una superficie plana, siempre que sea posible.

Cuando estacione el vehículo y el acoplado en una colina:

1. Mantenga presionado el pedal del freno, pero no haga el cambio a P (Estacionamiento) todavía. Gire las ruedas hacia la banqueta si el vehículo está mirando cuesta abajo, o hacia el lado del tráfico si está mirando cuesta arriba.
2. Haga que alguien coloque cuñas en las ruedas del remolque.
3. Suelte lentamente el pedal del freno para permitir que las cuñas absorban la carga del remolque.
4. Vuelva a aplicar el pedal del freno. Luego aplique el freno de estacionamiento y coloque el cambio en P (Estacionamiento).
5. Suelte el pedal del freno.

Al partir después de estacionar en una pendiente

1. Aplique y mantenga presionado el pedal del freno.
   - Arranque el vehículo.
   - Cambie a la marcha deseada.
   - Libere el freno de estacionamiento.
2. Suelte el pedal del freno.
3. Conduzca lentamente hasta que el acoplado se libere de los calzos.
4. Deténgase y haga que alguien recoja y guarde los calzos.

Chevrolet Silverado 1500 Owner Manual (GMNA-Localizing-U.S./Canada/
Mexico/Paraguay-17382604) - 2024 - Source - 5/11/23

Colocación y quitado de un bote del agua

Retroceso del remolque hacia el agua

⚠ Peligro

- Haga que todos los pasajeros salgan del vehículo antes de retroceder a la parte inclinada de la rampa. Abra las ventanas del conductor y del acompañante antes de retroceder hacia la rampa. Esto proporcionará una vía de escape en el improbable caso de que el vehículo se deslice hacia adentro del agua.
- Si la superficie de descarga del bote está resbaladiza, haga que el conductor permanezca en el vehículo con el pedal del freno presionado mientras se descarga el bote. El área de descarga de botes puede estar especialmente resbaladiza durante la marea baja, cuando parte de la rampa haya estado anteriormente sumergida durante la marea alta. No retroceda hacia la rampa para descargar el bote si no está seguro de que el vehículo pueda mantener la tracción.

(Continuación)

Peligro (Continuación)

- No mueva el vehículo si hay alguien en el trayecto del remolque. Algunas partes del remolque pueden estar debajo del agua y pueden no quedar visibles para las personas que están asistiendo en la descarga del bote.

Desconecte el cableado del acoplado antes del retroceso del remolque hacia el agua, para evitar daños a los circuitos eléctricos. Vuelva a conectar el cableado del remolque luego de retirarlo del agua. Si el remolque cuenta con frenos eléctricos que pueden funcionar cuando este está sumergido, puede ser de ayuda dejar el enchufe eléctrico del remolque conectado para mantener la operatividad de los frenos del remolque cuando el mismo está sobre la rampa para botes.

Para retroceder el remolque al agua:

1. Si está equipado, coloque el vehículo en Tracción en todas las ruedas alta o Tracción en todas las ruedas automática.
2. Retroceda lentamente por la rampa para botes hasta que el bote quede flotando, no más de lo necesario.
3. Mantenga presionado el pedal del freno, pero no haga el cambio a P (Estacionamiento) todavía.
4. Haga que alguien coloque cuñas en las ruedas delanteras del vehículo.
5. Suelte lentamente el pedal del freno para permitir que las cuñas absorban la carga del remolque.
6. Vuelva a aplicar el pedal del freno. Luego aplique el freno de estacionamiento y coloque el cambio en P (Estacionamiento).
7. Suelte el pedal del freno.

Extracción del remolque del agua

Para retirar el remolque del agua:

1. Mantenga presionado el pedal del freno.
2. Arranque el motor y coloque una marcha.
3. Libere el freno de estacionamiento.
4. Suelte el pedal del freno.
5. Conduzca lentamente hasta que las ruedas se liberen de las cuñas.
6. Deténgase y haga que alguien recoja y guarde los calzos.
7. Tire lentamente del remolque para retirarlo del agua.

8. Una vez que el vehículo y el remolque se hayan sacado de la parte inclinada de la rampa para botes, se puede quitar la tracción en las cuatro ruedas alta en el vehículo. Cambie al modo de conducción que sea adecuado para las condiciones del camino.

Atención

Si los neumáticos del vehículo comienzan a patinar y el vehículo comienza a deslizarse hacia el agua, quite el pie del pedal del acelerador y presione el pedal del freno. Solicite ayuda para retirar el vehículo de la rampa.

Mantenimiento cuando se lleva un remolque

El vehículo necesita servicio con mayor frecuencia cuando se utiliza para remolcar acoplados. Consulte *Mantenimiento programado* ⇨ *477*. Es especialmente importante revisar el aceite del motor, el lubricante de ejes, las correas, el sistema de refrigeración y los sistemas de freno antes de cada viaje y durante el mismo.

Compruebe periódicamente que todos los pernos y tuercas del enganche del remolque estén bien apretados.

Refrigeración del motor durante el remolque de un acoplado

El sistema de refrigeración puede recalentarse temporalmente durante condiciones de funcionamiento exigentes.

Consulte *Recalentamiento del motor* ⇨ *396*.

Remolque

Si está equipado con un motor diésel, consulte el suplemento diésel de Duramax.

Atención

Arrastrar un acoplado incorrectamente puede averiar el vehículo y terminar en reparaciones costosas que no están cubiertas por la garantía del vehículo. Para llevar un acoplado correctamente, siga las instrucciones de esta sección y consulte a su concesionario para recibir información importante sobre cómo remolcar un acoplado con el vehículo.

Remolcar es distinto de simplemente conducir solo el vehículo. El remolque afecta la maniobrabilidad, la aceleración, el frenado y la durabilidad de su vehículo. Para remolcar en forma correcta y segura se necesita el equipo adecuado, el cual se debe usar correctamente.

La información que sigue tiene muchas sugerencias y reglas de seguridad para el remolque que han sido comprobadas a lo largo del tiempo. Muchas de ellas son importantes para su seguridad y para la de sus acompañantes. Lea atentamente esta sección antes de remolcar un acoplado.

Peso del remolque

⚠ Peligro

Jamás supere la capacidad de remolque de su vehículo.

Para remolcar de forma segura, se deben controlar el peso, la velocidad, la altitud, las pendientes de los caminos, la temperatura exterior y con qué frecuencia se utiliza el vehículo para remolcar un acoplado.

Capacidades de peso del acoplado

Cuando se lleva un remolque, el peso combinado del vehículo, los contenidos en el vehículo, el remolque y los contenidos en el remolque deben ser menores a todas las clasificaciones de peso máximo del vehículo, incluyendo:

- Clasificación del peso bruto combinado (GCWR)
- Clasificación del peso bruto del vehículo (GVWR)
- Clasificación del peso máximo del remolque
- Clasificación del peso máximo de la lanza de remolque
- Clasificación del peso bruto del eje trasero (GAWR-RR)

Consulte "Enganche de distribución de peso y ajustes" en *Equipo de remolque* ⇨ *350* para determinar si se requieren barras balanceadoras para obtener la máxima clasificación de peso del acoplado.

Consulte "Frenos del acoplado" en *Equipo de remolque* ⇨ *350* para determinar si se requieren frenos en función del peso del acoplado .

La única manera de asegurar que el peso no supera ninguno de estos valores nominales es pesar la combinación del vehículo que remolca y el acoplado, completamente cargado para el viaje, obteniendo los pesos individuales para cada uno de estos elementos.

⚠ Peligro

Tanto usted como otros podrían sufrir graves lesiones o la muerte si el acoplado es demasiado pesado, o los frenos del acoplado no son adecuados para la carga. El vehículo puede sufrir averías y las reparaciones no están cubiertas por la garantía del mismo.

Solo remolque un acoplado si ha seguido todos los pasos de esta sección. Consulte al concesionario para recibir asesoramiento e información acerca del remolque de un acoplado.

Clasificación del peso bruto combinado (GCWR)

El peso bruto combinado es el peso total admisible del vehículo y el acoplado completamente cargados, incluidos combustible, pasajeros, carga, equipos y accesorios. No supere el peso bruto combinado admisible para su vehículo.

Para revisar que el peso del vehículo y el remolque estén dentro de la GCWR del vehículo, siga estos pasos:

1. Comience con el "peso en vacío".
2. Agregue el peso del remolque cargado y listo para el viaje.
3. Agregue el peso de todos los pasajeros.
4. Agregue el peso de toda la carga en el vehículo.
5. Agregue el peso de los instrumentos de enganche tales como la barra de tracción, la bola, las barras de compensación de carga o las barras estabilizadoras.
6. Agregue el peso de todos los accesorios o equipamiento de posventa que se hayan agregado al vehículo.

El peso resultante no debe exceder el valor de la GCWR.

La GCWR también se puede confirmar pesando la camioneta y el remolque en una báscula pública. La camioneta y el remolque deberían estar ya cargados para el viaje con los pasajeros y la carga.

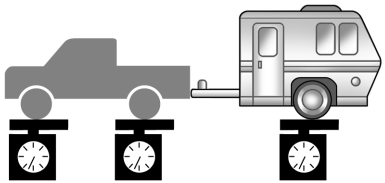

Clasificación del peso bruto del vehículo (GVWR)

Vea más información sobre la máxima capacidad de carga del vehículo en *Límites de carga del vehículo* ⇨ *228*. Cuando se calcula el peso bruto del vehículo con un acoplado enganchado, se debe incluir el peso de la lanza del acoplado como parte del peso que acarrea el vehículo.

Peso máximo del remolque

El peso máximo del acoplado se calcula suponiendo que el vehículo remolcador lleva un conductor, un acompañante en el asiento delantero y todo el equipo necesario para remolcar. Este valor representa el remolque más pesado que puede llevar el vehículo, pero puede ser necesario reducir el peso del remolque para que se mantenga dentro de la GCWR, la GVWR, la carga máxima de la lanza de remolque o la GAWR-RR del vehículo.

Los pesos enumerados son pertinentes a los remolques convencionales, salvo que se indique lo contrario.

El peso del remolque, incluyendo tanto el remolque como toda la carga en el mismo, no puede exceder la clasificación del peso máximo de remolque del vehículo. El peso de remolque permitido se puede ver reducido por el peso de las opciones del vehículo, los accesorios, los pasajeros o la carga en el vehículo remolcador. Para determinar la clasificación del peso máximo de remolque:

1. Localice la GCWR del vehículo.
2. Reste lo siguiente:
   - Peso en vacío del vehículo
   - El peso del conductor y los acompañantes
   - El peso de la carga en el vehículo remolcador
   - El peso del equipamiento de enganche, incluyendo la barra de tracción y las barras compensadoras
   - El peso de los accesorios agregados al vehículo

Clasificación del peso máximo de la lanza de remolque

El peso máximo de la lanza de remolque es el peso permisible de la lanza de remolque que puede soportar el vehículo usando un enganche de remolque convencional. Puede ser necesario reducir el peso general del remolque para que quede dentro de la clasificación del peso máximo de la lanza de remolque y, al mismo tiempo, mantener el balance correcto de la carga del remolque.

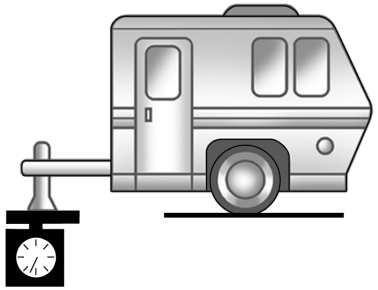

No exceda el peso máximo de la lanza de remolque de 567 kg (1250 lb) con un enganche de remolque convencional.

El peso de la lanza de remolque contribuye al peso bruto del vehículo (GVW). El GVW incluye el peso en vacío de su vehículo, los pasajeros, la carga, el equipamiento y el peso de la lanza de remolque. Las opciones del vehículo, pasajeros, carga y equipos reducen el peso máximo admisible de la lanza que puede llevar el vehículo, lo cual también reduce el peso máximo permisible del acoplado.

Balance de la carga del remolque

Se debe mantener el correcto equilibrio de la carga del acoplado para asegurar su estabilidad. Un equilibrio incorrecto de la carga es la principal causa de oscilación del acoplado.

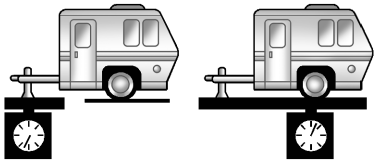

1 2

El peso de la lanza del remolque (1) debe ser del 10-15% y el peso de la quinta rueda o del cuello de ganso debe ser del 15-25% del peso total del remolque cargado (2). Algunos tipos específicos de acoplado, tales como los acoplados de botes, quedan fuera de este intervalo. Consulte siempre en el manual del propietario del acoplado el peso recomendado de la lanza del acoplado para cada acoplado. Nunca supere las cargas máximas para su vehículo, enganche y acoplado.

El porcentaje del balance de la carga del remolque se calcula así: peso (1) dividido por el peso (2) multiplicado por 100.

Luego de cargar el remolque, pese por separado el remolque y luego la lanza de remolque y calcule el porcentaje del balance de la carga del remolque para ver si los pesos y la distribución son adecuados para su vehículo. Si el remolque es demasiado pesado, puede ser posible transferir parte de la carga al vehículo. Si la lanza de remolque es demasiado pesada o no pesa lo suficiente, puede ser posible reacomodar la carga dentro del remolque.

No supere el peso máximo de la lanza permitido para el vehículo. Use la extensión de enganche más corta que ubique la bola de enganche lo más cerca del vehículo. Esto ayudará a reducir el efecto del peso de la lanza de remolque sobre el enganche del remolque y el eje trasero.

Si se usa un portaequipajes en el alojamiento para enganche del acoplado, elija un portaequipajes que ubique la carga lo más cerca posible del vehículo. Asegúrese de que el peso total, incluido el portaequipaje, no sea mayor que la mitad del peso máximo de la lanza permitido para el vehículo, o 227 kg (500 lbs), el menor de los dos.

Clasificación del peso bruto del eje trasero (GAWR-RR)

La GAWR-RR es el peso total que puede soportar el eje trasero del vehículo. No supere la GAWR-RR del vehículo para un viaje cuando sume el peso del vehículo remolcador y el remolque completamente cargados, incluyendo el peso de la lanza de remolque. Si usa un enganche de distribución del peso, no supere la GAWR-RR antes de colocar las barras de resorte de distribución de peso.

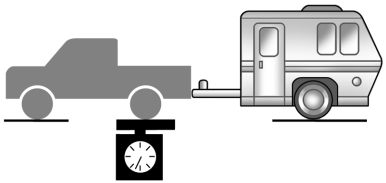

Solicite a su concesionario información o asistencia sobre remolcado.

Equipo de remolque

Ganchos de remolque

⚠ Peligro

A fin de evitar lesiones graves o daños a la propiedad, siga siempre las instrucciones del fabricante del enganche cuando fije su dispositivo de barra de tracción/acoplamiento en el receptor del enganche del vehículo.

(Continuación)

Peligro (Continuación)

Asegúrese de que el dispositivo de barra de tracción/acoplamiento quede fijado con un pasador retén de bloqueo u otro medio tal que la rotación del pasador o mecanismo de bloqueo no cause que el pasador se salga o se afloje durante el uso. Si no se fija correctamente el dispositivo de barra de tracción/acoplamiento al receptor, puede producirse la separación del enganche/receptor durante el remolque.

Enganche convencional

Hay un enganche convencional sujetado con pernos al cuadro o a la estructura o al transversal del vehículo remolcador, y generalmente se clasifica con la Clase 2, 3, 4 o 5.

Enganche tipo cuello de ganso

El enganche tipo cuello de ganso está diseñado para engancharse a un acople especial que lleva una bola de enganche, y se monta sobre el eje trasero en la caja de la camioneta.

Enganche de quinta rueda

Un enganche de quinta rueda se monta sobre el eje trasero en la caja de la camioneta, y lleva una placa enganchada — el mismo tipo de enganche que llevan los camiones semi. Generalmente, los enganches de quinta rueda son adecuados para remolques grandes con uno, dos o tres ejes.

Use siempre los equipos de enganche correctos para su vehículo. Vientos laterales, camiones de gran tamaño que pasan a su lado y caminos irregulares pueden afectar al acoplado y al enganche.

Un equipamiento de enganche adecuado para su vehículo ayuda a mantener el control de la combinación del vehículo con el remolque. Muchos remolques se pueden remolcar usando un enganche de peso que tenga un acoplador enganchado a la bola de remolque, o un anillo de remolque enganchado a un gancho tipo muela. Otros remolques pueden necesitar de un enganche de distribución del peso que use barras de resorte para distribuir el peso de la lanza de remolque entre los ejes del vehículo y del remolque. También se pueden usar enganches de quinta rueda o enganches tipo cuello de ganso. Consulte "Peso máximo de

Chevrolet Silverado 1500 Owner Manual (GMNA-Localizing-U.S./Canada/
Mexico/Paraguay-17382604) - 2024 - Source - 5/11/23

la lanza de remolque" en *Remolque* ⇨ *346* para conocer los pesos límite para los diversos tipos de enganches.

Analice la posibilidad de utilizar controles mecánicos de la oscilación con cualquier acoplado. Consulte a un profesional del remolque acerca de controles de oscilación, o las recomendaciones e instrucciones del fabricante del acoplado.

Enganche de distribución del peso y ajuste

Un enganche de distribución del peso puede ser útil con algunos remolques. Use las siguientes directrices para determinar si debería usar un enganche de distribución del peso.

Serie del vehículo	Peso del remolque	Uso del enganche de distribución del peso	Distribución del enganche
1500	Hasta 3.175 kg (7.000 lbs)	Opcional	50%
1500	Más de 3.175 kg (7.000 lbs)	Requerido	50%

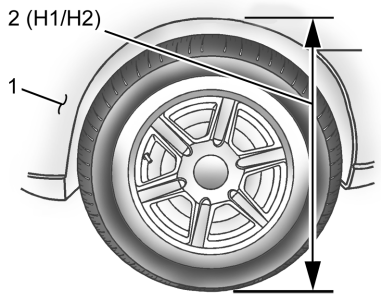

1. Frente del vehículo
2. Distancia de la carrocería al suelo H1/H2

Ajuste de las barras de compensación

1. Ubique la camioneta de forma que el remolque quede listo para conectarse (mantenga el remolque separado).
2. Mida la altura desde la parte superior de la apertura de la rueda delantera en el guardabarros hasta el suelo (H1).
3. Sujete el vehículo al remolque, no coloque barras de distribución de peso en este momento.
4. Mida la altura desde la parte superior de la apertura de la rueda delantera en el guardabarros hasta el suelo (H2).
5. Instale y ajuste la tensión en las barras de distribución de peso siguiendo las recomendaciones del fabricante de manera que la altura del guardabarros delantero sea aproximadamente H2−[(H2 −H1)/2] (la media entre las dos alturas de carrocería medidas).
6. Revise visualmente el remolque y el enganche de distribución del peso para asegurarse de que se hayan cumplido las recomendaciones del fabricante.

Medición	Ejemplo de altura 1.500 (mm)
H1	1.000
H2	1.050
H2−H1	50
(H2−H1)/2	25
H2−[(H2−H1)/2]	1.025

Nivelación del remolque

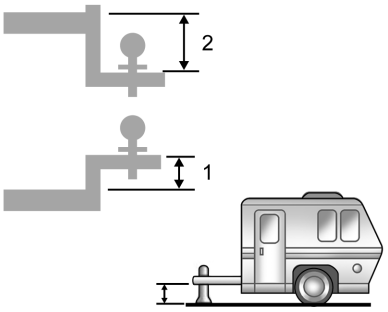

⚠ Peligro

Nivele siempre el remolque entre la sección frontal y posterior usando la barra de enganche correcta para el remolque. Arrastrar un remolque que no está nivelado puede generar una carga indebida en los ejes, muelles y neumáticos del remolque, lo que puede causar oscilaciones, daño o explosión de los neumáticos del remolque y provocar un accidente que podría resultar en lesiones o incluso la muerte. No intente arrastrar un remolque desnivelado.

Eleve (1) o baje (2) hasta la posición correcta la barra de enganche para nivelar el remolque.

Neumáticos

- No remolque un acoplado si el vehículo está rodando con una rueda auxiliar compacta.
- Los neumáticos deben estar correctamente inflados para poder soportar la carga al remolcar un acoplado. Consulte en *Neumáticos* ⇨ *421* las instrucciones sobre el inflado correcto de los neumáticos.

Acarreo de un remolque de quinta rueda o remolque tipo cuello de ganso

Se pueden usar los remolques de quinta rueda y tipo cuello de ganso con muchos modelos de pickup. Estos remolques aplican un mayor porcentaje del peso (peso sobre el enganche) sobre el vehículo remolcador en comparación con remolques convencionales. Compruebe que a causa de este peso no se supere la clasificación máxima del peso bruto de los ejes (GAWR) ni la clasificación del peso bruto del vehículo (GVWR). El peso del enganche de quinta rueda o de cuello de ganso debe equivaler al 15%-25% del peso del remolque, hasta el máximo especificado en la tabla con información sobre remolque para el vehículo. Consulte "Peso del remolque" en *Remolque* ⇨ *346*.

El enganche debería estar en la caja de la camioneta de modo que su línea central esté sobre o cerca del eje trasero. Tenga cuidado de que no esté tan hacia adelante que pueda llegar a tocar la parte trasera de la cabina en giros pronunciados. Esto es especialmente importante en camionetas con cajas cortas. Se pueden utilizar extensores de caja de enganche del remolque y acopladuras deslizantes para enganches de quinta rueda. Debería haber al menos 15 cm (6 in) de espacio entre la parte superior de la caja de la camioneta y la parte inferior de la placa del remolque que se extiende sobre la caja.

Asegúrese de que el enganche esté fijado a los rieles del cuadro del vehículo remolcador. No use la caja de la camioneta como soporte.

Cadenas de seguridad

Fije siempre cadenas entre el vehículo y el acoplado, fijando las cadenas a los agujeros en la plataforma de enganche del acoplado.

Las instrucciones sobre cadenas de seguridad pueden ser provistas por el fabricante del enganche o por el fabricante del acoplado.

Cruce las cadenas de seguridad debajo de la lanza del acoplado para contribuir a evitar que la lanza entre en contacto con la carretera si se separa del gancho de remolque. Siempre deje solamente la holgura suficiente para que la combinación pueda girar. Nunca permita que las cadenas de seguridad se arrastren sobre el suelo.

Frenos del remolque

Las normativas locales o estatales pueden exigir que los remolques tengan su propio sistema de frenos si el peso con carga del remolque supera un cierto peso mínimo, el cual puede variar entre estado y estado. Lea y siga las instrucciones de los frenos del acoplado, de modo que se instalen, ajusten y mantengan correctamente.

⚠ Peligro

Nunca intente adulterar el sistema de frenos hidráulicos de los frenos de su remolque. No conecte el sistema de frenos hidráulicos de un remolque directamente al sistema de frenos (Continuación)

Peligro (Continuación)

hidráulicos de su vehículo. Si lo hace, puede que no funcionen tanto los frenos antibloqueo del vehículo como los frenos del remolque, lo cual podría provocar un accidente.

Arnés de cables del remolque

Cableado básico del remolque

Si el vehículo no está equipado con un conector para remolques en el paragolpes trasero, hay un arnés de siete cables para remolques sujetado al chasis del vehículo. El arnés requiere de la instalación de un conector para remolques, el cual puede conseguir por medio de su concesionario.

Use solamente un conector de siete cables redondo con terminales de hoja plana que cumpla con las especificaciones SAE J2863 para obtener una conectividad eléctrica adecuada.

El arnés de siete cables contiene los siguientes circuitos del remolque:

Señal de parada/giro izquierda	Amarillo/azul
Señal de parada/giro derecha	Verde/Violeta
Luces traseras/de estacionamiento	Gris/marrón
Luces de reversa	Blanco/verde
Alimentación de batería	Rojo/verde
Tierra	Blanco
Freno eléctrico de acoplado	Azul



Si está equipado, el arnés de cables del remolque, con un conector de siete pines y un conector de cuatro pines, está instalado en el paragolpes trasero del vehículo.

Los conectores del remolque cuentan con los siguientes circuitos.

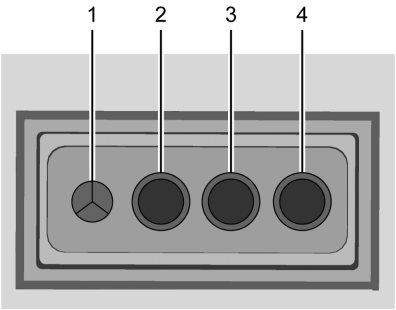

1. Tierra
2. Luces traseras
3. Giro izquierda/Frenos
4. Giro derecha/Frenos

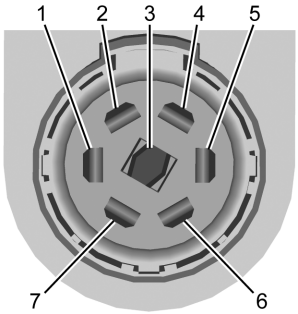

1. Giro izquierda/Frenos
2. Luces traseras
3. Luces de reversa
4. Alimentación de batería
5. Giro derecha/Frenos
6. Frenos eléctricos
7. Tierra

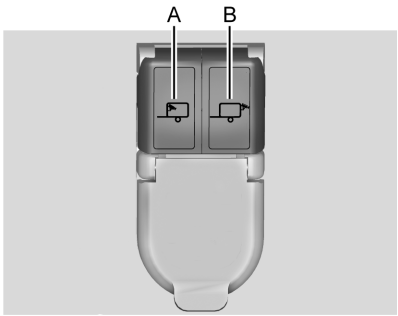

Si está equipado, se dispone de conectores para cámara de remolque disponibles en el receptáculo del paragolpes del remolque en lugar del conector de cuatro pines. Esta cámara auxiliar para el interior del remolque se debe instalar en la parte superior izquierda (A) y la cámara auxiliar trasera para remolque (B) se debe instalar en la parte superior derecha.



Si está equipado con un paquete para remolque de quinta rueda o tipo cuello de ganso, el conector del arnés está montado dentro de la caja de la camioneta, detrás de la rueda trasera.

Paquete de cableado para camper/remolque de quinta rueda

En vehículos que no cuentan con el paquete para remolque de quinta rueda/tipo cuello de ganso, el arnés de siete cables para camper se encuentra debajo del paragolpes trasero, fijado al chasis, cerca del travesaño trasero. Se debe agregar un conector al arnés de cables que se conecta al camper.

El arnés contiene los siguientes circuitos para camper/remolque:

Señal de parada/giro izquierda	Amarillo/azul
Señal de parada/giro derecha	Verde/Violeta
Luces traseras/de estacionamiento	Gris/marrón
Luces de reversa	Blanco/verde
Alimentación de batería	Rojo/verde
Tierra	Blanco
Freno eléctrico de acoplado	Azul

Luces del acoplado

Al comenzar cada viaje verifique siempre el buen estado de todas las luces del remolque, y periódicamente en viajes más largos.

Si está equipado, la aplicación de Remolque controlará el circuito de la luz derecha (RH) de giro/freno, el circuito de la luz izquierda (LH) de giro/freno, el circuito de la luz de marcha y los circuitos de las luces de reversa del remolque. Podrían mostrarse mensajes del Centro de información para el conductor (DIC) y alertas de la aplicación de Remolque si se detectan problemas en los circuitos de iluminación del remolque.

Algunos remolques no pueden ser detectados. Si no es posible detectar un remolque, no se mostrarán mensajes del DIC ni alertas de la aplicación de Remolque relacionados con el remolque.

Al pulsar START LIGHT TEST (INICIAR PRUEBA DE LUCES) en la aplicación de Remolque, se activan las luces del remolque. La aplicación de Remolque no sustituye la inspección manual de las luces de su remolque.

Consulte *Aplicación de remolcado* ⇨ *364*.

Mensajes de conexión y luces del remolque

Si el remolque está debidamente conectado y funcionando, no aparecerá ningún mensaje sobre las luces ni la conexión del remolque en el DIC. No obstante, si se advierte un problema con una conexión o luz del remolque, podrían aparecer los siguientes mensajes en el DIC:

- Cuando se desconecta un remolque conectado, aparece TRAILER DISCONNECTED CHECK CONNECTION (REMOLQUE DESCONECTADO. COMPROBAR CONEXIÓN). Aparece inmediatamente

cuando el vehículo está en contacto o en el siguiente arranque si el remolque se desconectó mientras el vehículo estaba apagado. Revise la conexión del remolque según sea apropiado.

- CHECK TRAILER XXX LAMP (COMPROBAR LUZ XXX DEL REMOLQUE) aparece cuando se detectó una falla de lámpara o cableado en el remolque. Revise el cableado y las luces del remolque.

Luces indicadoras de giro cuando se remolca un acoplado

Cuando estén correctamente conectadas, las señales de giro del acoplado se encenderán para indicar que el vehículo está girando, cambiando de carril o deteniéndose. Cuando se remolca un acoplado se encenderán las flechas en el cuadro de instrumentos, aún si el acoplado no está correctamente conectado o las lamparitas están quemadas.

Modo Remolque/acarreo

Para obtener instrucciones sobre cómo ingresar al Modo Tow/Haul (Remolque/acarreo), consulte *Control de modo conductor* ⇨ *269*.

Remolque/acarreo es útil cuando se está arrastrando un acoplado pesado o una carga grande o pesada Consulte *Modo grúa/remolque* ⇨ *257*.

El modo de remolque/acarreo está diseñado para máxima eficacia cuando el peso combinado del vehículo y el acoplado es al menos 75% del peso bruto combinado máximo del vehículo. Consulte "Peso del remolque" en *Remolque* ⇨ *346*.

El Modo Tow/Haul (Remolque/acarreo) es de máxima utilidad cuando se lleva un remolque pesado o una carga grande o pesada:

- Por terreno ondulado
- En tránsito donde se detiene y arranca constantemente
- En playas de estacionamiento abarrotadas

La operación del vehículo en modo de remolque/acarreo cuando tiene carga ligera o sin llevar un remolque causará daños. Sin embargo, no se recomienda y puede producir características de conducción desagradables del motor y la transmisión, una dirección pesada o muy liviana, así como un rendimiento reducido del combustible.

Sistema integrado de control de los frenos del remolque

Puede que el vehículo cuente con el sistema integrado de control de los frenos del remolque (ITBC) para ser usado con remolques con frenos eléctricos o con la mayoría de los sistemas de freno de remolques eléctricos sobre hidráulicos. Estas instrucciones son válidas para ambos tipos de frenos eléctricos de remolques.



Este símbolo está en el panel de control del freno del remolque en los vehículos con el sistema ITBC. La transferencia de energía a los frenos del remolque es proporcional a la fuerza con la que se frena el vehículo. Esta disponibilidad de transferencia de energía a los frenos del remolque se puede ajustar a una gran variedad de situaciones de remolcado.

El sistema ITBC está integrado con el sistema de freno del vehículo, el sistema de frenos antibloqueo (ABS) y los sistemas

StabiliTrak/de control electrónico de estabilidad del vehículo (ESC). En condiciones de remolque que activen el ABS o los sistemas StabiliTrak/ESC, la electricidad que se envía a los frenos del remolque se ajusta automáticamente para minimizar el bloqueo de las ruedas del remolque. Esto no significa que el remolque tenga StabiliTrak/ESC.

Si los frenos, el ABS o los sistemas StabiliTrak/ESC del vehículo no funcionan correctamente, puede que el sistema ITBC no funcione en toda su capacidad o que directamente no funcione. Asegúrese de que estos sistemas estén completamente operativos para lograr que el sistema ITBC funcione correctamente.

El sistema ITBC recibe energía del sistema eléctrico del vehículo. Al apagar el vehículo también se apaga el sistema ITBC. El sistema ITBC solo queda completamente operativo cuando el vehículo está encendido.

⚠ Peligro

Si se conecta un remolque que cuenta con un sistema de frenos neumáticos puede provocar una reducción o una pérdida total del frenado del remolque, incluyendo una mayor distancia de

(Continuación)

Peligro (Continuación)

frenado o una inestabilidad del remolque, lo que podría resultar en lesiones graves, la muerte o daños a la propiedad. Solo use el sistema de ITBC con sistemas de frenos de remolque eléctricos o eléctricos sobre hidráulicos.

Panel de control de los frenos del remolque

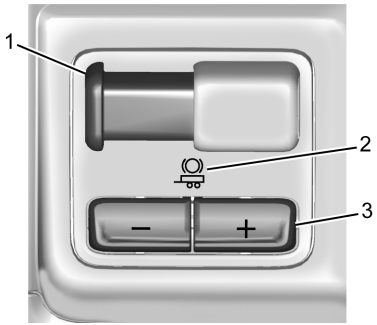

1. Palanca de aplicación manual de los frenos del remolque
2. Símbolo de remolque
3. Botones de ajuste del rendimiento de los frenos del remolque

El símbolo de remolque en el panel de control se enciende en color ámbar cuando haya conectado un remolque con frenos eléctricos.

El panel de control del ITBC se encuentra en el cuadro o consola central. Consulte *Vista general del tablero de instrumentos* ⇨ *4*. El panel de control permite ajustar la cantidad de transferencia de energía, lo que resulta en lo que se conoce como rendimiento de los frenos del remolque, que tienen disponibles los frenos del remolque y permite la aplicación manual de los frenos del remolque. Use el panel de control del ITBC y la página de visualización de los frenos del remolque en el DIC para ajustar y mostrar la corriente enviada a los frenos del remolque.

Página de visualización de los frenos del remolque en el DIC

La página de visualización del ITBC indica:

- Los ajustes del rendimiento de los frenos del remolque
- Transferencia de energía a los frenos del remolque
- Conexión del remolque
- Estado de funcionamiento del sistema

Para visualizar:

- Desplácese por las páginas de menú del DIC
- Pulse el botón (+) o (–) en Rendimiento de los frenos del remolque.
- Active la palanca de aplicación manual de los frenos del remolque.

TRAILER GAIN (RENDIMIENTO DE LOS FRENOS DEL REMOLQUE): Pulse un botón Rendimiento de los frenos del remolque para recuperar el ajuste de rendimiento actual. Cada vez que se pulsan y se sueltan los botones del rendimiento se cambia el ajuste del rendimiento de los frenos del remolque. Pulse (+) o (–) en Rendimiento de los frenos del remolque para ajustar. Mantenga pulsado para ajustar de forma constante el rendimiento de los frenos del remolque. Para desactivar la transferencia de energía al remolque, ajuste el rendimiento de los frenos del remolque en 0,0. Este ajuste se puede establecer entre 0,0 y 10,0 con un remolque conectado o desconectado.

TRAILER OUTPUT (TRANSFERENCIA DE ENERGÍA AL REMOLQUE): Se muestra siempre que haya conectado un remolque con frenos eléctricos. La transferencia a los frenos del remolque se basa en la fuerza con la que se frena al vehículo y está relacionada al ajuste del rendimiento de los frenos del remolque. La transferencia se muestra de 0% a 100% para cada ajuste del rendimiento.

La transferencia de energía al remolque indicará "- - - - -" en la página de visualización de los frenos del remolque cuando ocurra lo siguiente:

- No hay un remolque conectado.
- El remolque conectado no cuenta con frenos eléctricos. No se muestra ningún mensaje en el DIC.
- Se desconectó un remolque con frenos eléctricos. Aparece un mensaje CHECK TRAILER WIRING (COMPROBAR CABLEADO DEL REMOLQUE) en el DIC.
- Hay una falla en el cableado a los frenos del remolque. Aparece un mensaje CHECK TRAILER WIRING (COMPROBAR CABLEADO DEL REMOLQUE) en el DIC.
- El sistema del ITBC no está funcionando debido a una falla. Aparece un mensaje SERVICE TRAILER BRAKE SYSTEM (MANTENIMIENTO DEL SISTEMA DE FRENOS DEL REMOLQUE) en el DIC.

Palanca de aplicación manual de los frenos del remolque

Deslice esta palanca para aplicar los frenos eléctricos del remolque de forma independiente de los frenos del vehículo. Use esta palanca para ajustar el rendimiento de los frenos del remolque para obtener una transferencia de energía adecuada a los frenos del remolque. Esta palanca también se puede usar en cualquier momento para requerir un frenado adicional del remolque. Las luces de freno del remolque y del vehículo se encienden cuando los frenos del vehículo o los frenos manuales del remolque se aplican y están correctamente conectados.

Procedimiento de ajuste del rendimiento de los frenos del remolque

El rendimiento de los frenos del remolque se debe establecer para una condición de remolcado específica y se debe volver a ajustar cada vez que cambie la carga del vehículo, la carga del remolque o las condiciones de la superficie del camino.

⚠ Peligro

Si se ajusta demasiado rendimiento o un rendimiento insuficiente a los frenos del remolque, los mismos pueden no detener al vehículo y al remolque como deberían hacerlo, lo que puede provocar un accidente. Siga siempre las instrucciones para ajustar el rendimiento de los frenos del remolque al rendimiento de frenado del remolque adecuado.

Para ajustar el rendimiento de los frenos del remolque para cada condición de remolcado:

1. Conduzca el vehículo con el remolque acoplado sobre una superficie de camino nivelada que sea representativa de la condición de remolque y que esté libre de tránsito entre 32 y 40 km/h (20 y 25 mph) y accione completamente la palanca de aplicación manual de los frenos del remolque.

   Si se ajusta el rendimiento de los frenos del remolque a velocidades inferiores al rango de 32 o 40 km/h (20 o 25 mph), puede dar como resultado un ajuste incorrecto del rendimiento.

2. Ajuste el rendimiento del freno del remolque usando los botones de ajuste (+) o (-) de Rendimiento del freno del remolque al punto inmediatamente inferior al que se bloquean las ruedas del remolque, lo cual se puede detectar al escuchar un chirrido en las ruedas o ver humo en los neumáticos al momento en que se bloquean.

   El bloqueo de las ruedas del remolque puede no ocurrir si la carga del mismo es muy pesada. Ajuste el rendimiento del freno del remolque a la configuración más alta posible de acuerdo a la condición de remolcado.

3. Vuelva a ajustar el rendimiento del freno del remolque siempre que cargue el vehículo, el remolque o que cambien las condiciones de superficie del camino, o si nota que se bloquean las ruedas del remolque cuando se lo remolca.

Otros mensajes del DIC relativos al control de frenos integrado (ITBC)

TRAILER BRAKES CONNECTED (FRENOS DEL REMOLQUE CONECTADOS): Este mensaje se muestra brevemente cuando se conecta por primera vez al vehículo un remolque con frenos eléctricos. Este mensaje desaparece automáticamente luego de unos 10 segundos. Este mensaje se puede aceptar y cerrar antes de que desaparezca automáticamente.

CHECK TRAILER WIRING (COMPROBAR CABLEADO DEL REMOLQUE): Este mensaje se mostrará si:

- El sistema del ITBC determina inicialmente que hay una conexión a un remolque con frenos eléctricos y luego se desconecta del vehículo el arnés de cables del remolque.
- La desconexión ocurre mientras el vehículo está detenido, este mensaje desaparece automáticamente en unos 30 segundos. Este mensaje también desaparece si se lo acepta o si se vuelve a conectar el arnés de cableado del remolque.
- La desconexión ocurre con el vehículo en movimiento, este mensaje permanecerá mostrándose hasta que se apague el vehículo. Este mensaje también desaparece si se lo acepta o si se vuelve a conectar el arnés de cableado del remolque.
- Hay una falla eléctrica en el cableado a los frenos del remolque. Este mensaje permanece mostrándose siempre que

Chevrolet Silverado 1500 Owner Manual (GMNA-Localizing-U.S./Canada/
Mexico/Paraguay-17382604) - 2024 - Source - 5/11/23

haya una falla eléctrica en el cableado del remolque. Este mensaje también desaparece si se lo acepta.

Para determinar si la falla eléctrica se encuentra en el lado del vehículo o en el lado del remolque de la conexión del arnés de cableado:

1. Desconecte del vehículo el arnés de cableado del remolque.
2. Apague el vehículo.
3. Espere 10 segundos, después coloque el vehículo nuevamente a RUN (Operación).
4. Si el mensaje CHECK TRAILER WIRING (COMPROBAR CABLEADO DEL REMOLQUE) vuelve a aparecer, la falla eléctrica se encuentra en el lado del vehículo.
5. Si el mensaje CHECK TRAILER WIRING (COMPROBAR CABLEADO DEL REMOLQUE) sólo aparece al conectar el arnés de cableado al vehículo, la falla eléctrica está del lado del remolque.

SERVICE TRAILER BRAKES (MANTENIMIENTO DE FRENOS DEL REMOLQUE) o REDUCED TRAILER BRAKING (FRENADO DEL REMOLQUE REDUCIDO): Este mensaje aparece si el rendimiento del freno eléctrico del remolque está reducido o no funciona.

HOLD LAST KNOWN GAIN (CONSERVAR ÚLTIMO RENDIMIENTO DE FRENOS CONOCIDO): Este mensaje aparece cuando no es más posible ajustar el rendimiento del freno del remolque. Los frenos del remolque pueden o no continuar funcionando, y no es posible ajustar el rendimiento del freno del remolque en función del estado de la carretera. Los frenos del remolque pueden continuar funcionando hasta la próxima vez que se apague el vehículo.

TRAILER BRAKES DISABLED SERVICE REQUIRED (FRENOS DEL REMOLQUE DESHABILITADOS. SE REQUIERE MANTENIMIENTO): Este mensaje se muestra cuando hay un problema con el sistema ITBC. Si este mensaje continúa apareciendo durante varios re-arranques, haga revisar su vehículo.

Si los mensajes CHECK TRAILER WIRING (COMPROBAR CABLEADO DEL REMOLQUE), TRAILER BRAKES DISABLED SERVICE REQUIRED (FRENOS DEL REMOLQUE DESHABILITADOS. SE REQUIERE MANTENIMIENTO), SERVICE TRAILER BRAKES (MANTENIMIENTO DE FRENOS DEL REMOLQUE), HOLD LAST KNOWN GAIN (CONSERVAR ÚLTIMO RENDIMIENTO DE FRENOS CONOCIDO), o REDUCED TRAILER BRAKING (FRENADO DEL REMOLQUE REDUCIDO) se muestran durante la conducción, el sistema ITBC puede no estar funcionando completamente o puede que no funcione en absoluto. Cuando las condiciones del tránsito lo permitan, retire cuidadosamente el vehículo a un lado del camino y apague el vehículo. Revise la conexión del cableado al remolque y vuelva a encender el vehículo. Si alguno de estos mensajes continúa mostrándose, el vehículo o bien el remolque requieren servicio.

⚠ Peligro

Conducir si el sistema de frenos del remolque no funciona correctamente puede aumentar la carga sobre el sistema de frenos del vehículo o causar inestabilidad en el remolque. Sea cauteloso. Conduzca a poca velocidad, usando distancias de frenado más amplias.

Un concesionario de GM podría diagnosticar y reparar los problemas del remolque. Sin embargo, estos trabajos de diagnóstico o de reparación no están cubiertos por la garantía del vehículo. Contacte al vendedor del remolque para obtener asistencia con las reparaciones del remolque y para obtener información sobre la garantía del mismo.

Control de oscilación del remolque (TSC)

Los vehículos con StabiliTrak/control electrónico de la estabilidad (ESC)tienen una función de control de oscilación de acoplado (TSC). La oscilación del acoplado es un movimiento indeseado de lado a lado del acoplado mientras se remolca. Si el vehículo está remolcando un acoplado y el TSC detecta que aumenta la oscilación, se aplican selectivamente los frenos del vehículo en cada rueda a fin de ayudar a reducir la oscilación excesiva del acoplado. Si está equipado con el sistema de control integrado de frenos de acoplado (ITBC), y el acoplado tiene un sistema de frenos eléctrico, también StabiliTrak/ESC puede aplicar los frenos del acoplado.





Si está habilitado TSC, la luz de advertencia del sistema de control de tracción (TCS)/ StabiliTrak/ESC destellará en el cuadro de instrumentos. Reduzca la velocidad del vehículo levantando gradualmente el pie del acelerador. Si el acoplado continúa oscilando, StabiliTrak/ESC puede reducir el par del motor para ayudar a reducir la velocidad del vehículo. TSC no funcionará si StabiliTrak/ESC está desactivado.

Consulte *Control de tracción/Control electrónico de estabilidad* ⇨ *266*.

⚠ Peligro

La oscilación del acoplado puede causar un choque y lesiones graves o la muerte, aún si el vehículo está equipado con TSC.

Si el acoplado comienza a oscilar, reduzca la velocidad del vehículo levantando gradualmente el pie del acelerador. Luego pare a un costado del camino para revisar (Continuación)

Peligro (Continuación)

el acoplado y el vehículo, y así ayudar a corregir las posibles causas: acoplado mal cargado o sobrecargado, carga no amarrada, configuración incorrecta del enganche del acoplado, neumáticos incorrectos del vehículo o del acoplado, o incorrectamente inflados. Consulte *Equipo de remolque* ⇨ *350* para conocer las especificaciones y recomendaciones del remolque y de instalación del gancho de remolque.

Dispositivos de control electrónico del balanceo del remolque del mercado de posventa

Algunos remolques pueden venir equipados con un dispositivo electrónico diseñado para reducir o controlar el balanceo del remolque. Los fabricantes de equipos de posventa también ofrecen dispositivos similares que se conectan al cableado entre el remolque y el vehículo. Estos dispositivos pueden interferir con el freno del remolque del vehículo o con otros sistemas, incluyendo los sistemas antibalanceo integrados, si está equipado. Podrían aparecer mensajes relacionados a las conexiones del remolque

Chevrolet Silverado 1500 Owner Manual (GMNA-Localizing-U.S./Canada/
Mexico/Paraguay-17382604) - 2024 - Source - 5/11/23

o a los frenos del mismo en el DIC. Se desconocen los efectos que estos dispositivos de posventa puedan tener sobre la maniobrabilidad del vehículo o el rendimiento de los frenos del remolque.

⚠ Peligro

El uso de dispositivos electrónicos de posventa para el control de oscilación de remolques puede resultar en una reducción del rendimiento de los frenos del remolque, pérdida de frenado del remolque u otras fallas, y puede provocar un accidente. Usted u otras personas podrían resultar heridas de gravedad o incluso perder la vida. Antes de usar alguno de estos dispositivos:

- Pregúntele al fabricante del dispositivo o del remolque si se ha sido probado meticulosamente la compatibilidad del dispositivo con la marca, el modelo y el año de su vehículo y con cualquier equipamiento opcional que tenga instalado en su vehículo.
- Antes de conducir, compruebe que los frenos del remolque estén funcionando correctamente, si están equipados.

(Continuación)

Peligro (Continuación)

Conduzca el vehículo a unos 32-40 km/h (20-25 mph) con el remolque enganchado en una superficie de camino nivelada que esté libre de tráfico, y aplique completamente la palanca de aplicación manual del freno del remolque. También compruebe que las luces de frenos y demás luces del remolque funcionen correctamente.

- Si en algún momento los frenos del remolque no funcionan correctamente, o si un mensaje del DIC indica de un problema con las conexiones del remolque o con los frenos del remolque, retire cuidadosamente el vehículo a un lateral del camino cuando las condiciones del tráfico lo permitan.

Neumáticos del acoplado

Los neumáticos especiales para acoplado (ST) difieren de los neumáticos para vehículo. Los neumáticos para acoplados están diseñados con flancos rígidos para ayudar a impedir las oscilaciones y soportar cargas pesadas. Estas características pueden dificultar la determinación de si las presiones de inflado de los neumáticos del acoplado son bajas con solo mirarlos.

Compruebe siempre las presiones de los neumáticos del acoplado antes de cada viaje, cuando los neumáticos están fríos. La baja presión de los neumáticos del acoplado es una causa principal de los reventones de neumático de acoplado.

Los neumáticos de acoplado se deterioran con el tiempo. En el flanco del neumático de acoplado se indican la semana y el año de fabricación del neumático. Muchos fabricantes de neumáticos para acoplado recomiendan remplazarlos cuando tienen más de seis años.

La sobrecarga es otra de las principales causas de reventones de los neumáticos del acoplado. Nunca cargue su acoplado con más peso que el que los neumáticos están diseñados para soportar. La carga permitida se indica en el flanco del neumático del acoplado.

Antes de conducir, averigüe siempre la máxima velocidad permitida para los neumáticos del acoplado. Puede que sea significativamente inferior a la velocidad permitida para los neumáticos del vehículo. La velocidad permitida puede estar indicada

en el flanco del neumático del acoplado. Si no se indica la velocidad permitida, la velocidad máxima predeterminada de los neumáticos para acoplado es de 105 km/h (65 mph).

Aplicación de remolcado

Aplicación de las luces del remolque

Si está equipado, la aplicación de las luces del remolque se encuentra en la pantalla de inicio del infoentretenimiento.

Toque Start (Iniciar) para cambiar entre encendido y apagado de las luces del remolque para determinar así si las mismas funcionan. La prueba sigue esta secuencia:

1. Las luces de conducción se encienden primero y permanecen encendidas durante toda la secuencia.
2. Las luces del freno se encienden por unos dos segundos.
3. La luz de giro izquierda destella tres veces.
4. La luz de giro derecha destella tres veces.
5. Las luces de la marcha atrás se encienden por unos dos segundos.
6. Los pasos 2-5 se repiten por aproximadamente un minuto y 45 segundos, o hasta que se desactive la prueba.

Toque Stop (Detener) para detener la prueba. La prueba finaliza automáticamente luego de un minuto y 45 segundos.

La secuencia también se desactiva cuando ocurre cualquiera de lo siguiente:

- El vehículo se apaga.
- La palanca de cambios se quita de P (Estacionamiento).
- Se pisa el pedal del freno.
- Se activa la señal de giro.
- Las luces de emergencia están activadas.

Aplicación de remolque

Si está equipado, la aplicación de remolque se encuentra en la pantalla de inicio del infoentretenimiento.

Si está equipada, esta función permite crear perfiles para los remolques conectados para ver el estado, almacenar y llevar un registro de la información de uso del remolque y para configurar las funciones de asistencia para remolque.

La página de bienvenida de la aplicación de remolque aparece cuando se abre por primera vez la aplicación de remolque en la página de inicio del infoentretenimiento.

Cuando se conecta eléctricamente un remolque y el perfil del remolque no se ha creado, se mostrará la opción de crear un perfil, usar un perfil invitado o seleccionar Accesorio/Sin remolque.

Cuando se conecta un remolque de forma eléctrica y luego de que se haya creado un perfil para el remolque, se muestra el mensaje de detección de remolque con una lista de todos los perfiles de remolques personalizados que se hayan creado en el vehículo. Para cargar un perfil de remolque existente, selecciónelo de la lista de perfiles o cargue el perfil de remolque invitado seleccionando GUEST TRAILER (REMOLQUE INVITADO). Si se toca Accessory/No trailer (Accesorio/Sin remolque), se seleccionará Accessory/No trailer (Accesorio/Sin remolque) como el perfil de remolque activo y se cerrará el mensaje emergente. Si se quita la palanca de cambios de P (Estacionamiento), se seleccionará Remolque invitado como el perfil de remolque activo y se cerrará el mensaje emergente.

Chevrolet Silverado 1500 Owner Manual (GMNA-Localizing-U.S./Canada/
Mexico/Paraguay-17382604) - 2024 - Source - 5/11/23

Crear un perfil de remolque

Toque Add Trailer (Agregar remolque) en la ventana emergente para detección de remolques o toque + Add Trailer (+ Agregar remolque) en la aplicación de remolque.

Siga las instrucciones en pantalla para configurar un perfil.

Luego de haber creado un perfil, puede quedar disponibles opciones para configurar funciones adicionales, tales como el recordatorio del Modo Remolque/acarreo, el sistema de monitoreo de la presión de los neumáticos (TTPMS) del remolque, los recordatorios de mantenimiento o el asistente de remolque.

Importar un perfil de remolque

Toque Import (Importar) en la ventana emergente para detección de remolques o toque Import (Importar) en la aplicación de remolque.

Siga las instrucciones en pantalla para importar un perfil.

Luego de importar un perfil, el mismo se puede seleccionar a partir de la lista de remolques. El recordatorio del Modo Tow/Haul (Remolque/Acarreo), el ajuste del rendimiento de los frenos del remolque y el aprendizaje de los sensores de presión de neumáticos del remolque, si están equipados, no se importan.

Configuración de la función de remolque

Recordatorio del Modo Remolque/acarreo

Para activar el recordatorio del modo de remolque/acarreo, toque Yes (Sí). Para desactivarlo, toque No.

Ajuste de la presión de los neumáticos del remolque

Si se detecta el TTPMS del remolque, toque el ícono del Monitoreo de la presión de los neumáticos para configurar el monitoreo de la presión de los neumáticos.

Los sensores de presión de los neumáticos del remolque pueden transmitir hasta 7 m (23 pies) desde el receptor del enganche hasta el vehículo.

Antes de comenzar el proceso de aprendizaje de los sensores al vehículo, debe haber un remolque conectado eléctricamente al vehículo.

Luego de seleccionar Start (Iniciar) en la pantalla Learn Sensors (Aprendizaje de sensores), use el método de herramienta o el método manual (que se describen más adelante) para realizar el aprendizaje de los sensores de cada neumático. Durante este proceso, se resaltará el número del neumático actual.

Cada sensor tiene un máximo de dos minutos para realizar el aprendizaje. Luego de haberse realizado el aprendizaje de un sensor, aparece una lista de control junto al neumático, suena la bocina del vehículo, las luces de freno del vehículo destellan y todas las luces de funcionamiento del remolque destellan. Se pasa entonces al siguiente sensor.

Toque Stop (Detener) para cancelar el proceso.

Se debe ingresar la presión recomendada para los neumáticos del remolque. Esto permite que el vehículo alerte cuando la presión de un neumático sea alta o baja.

El TTPMS debe aprender la ubicación de los sensores de los neumáticos instalados para poder mostrar la presión de aire y la temperatura correctas de cada neumático. Para establecer, use una de las siguientes opciones o consulte con un concesionario de neumáticos o de remolques para realizar el servicio. El proceso de aprendizaje se debe repetir cuando se rotan o reemplazan los neumáticos del remolque.

Método de herramienta: Se puede comprar de forma separada una herramienta de activación del TTPMS para realizar el aprendizaje de las ubicaciones de los sensores.

Método manual: Sin la herramienta, se puede aumentar o disminuir la presión de aire en cada neumático por 10 segundos. No exceda la presión máxima de inflado que se muestra en los flancos de los neumáticos. Asegúrese de volver a ajustar la presión de los neumáticos al nivel recomendado cuando se complete el proceso.

Pasos de aprendizaje de sensores

Para completar el proceso de aprendizaje de los sensores al vehículo:

1. Toque Start (Iniciar) en la pantalla Learn Sensors (Aprendizaje de sensores). La bocina suena dos veces y aparece la pantalla Learning Active (Aprendizaje activo) en la pantalla del infoentretenimiento.
2. Comience con el neumático delantero izquierdo del remolque.
3. Active la herramienta que se encuentra cerca del vástago de la válvula o ajuste la presión de aire de este neumático hasta que suene la bocina y destellen todas las luces en funcionamiento del vehículo y del remolque.

   El proceso se detiene sin guardar las ubicaciones de los sensores si este paso toma más de dos minutos.
4. Cambie al siguiente neumático y repita el Paso 3 para cada sensor. La bocina suena dos veces cuando se completan todos los sensores.
5. Regrese al vehículo para completar los ajustes.

Recordatorios de mantenimiento

Para configurar recordatorios de mantenimiento, toque el ícono Trailer Maintenance (Mantenimiento del remolque). Siga las instrucciones que se muestran. La cantidad máxima de recordatorios es de 50.

Asistente de remolque

Para configurar las funciones de la asistencia para remolque, si está equipado, toque el ícono Towing Assist (Asistente de remolque).

1. Seleccione la cantidad de ejes del remolque.
2. Ingrese las dimensiones del remolque tal como se le solicita.

Siga las instrucciones en pantalla para completar la configuración de las funciones disponibles.

Algunas funciones del remolque requieren configurar y seleccionar un perfil de remolque compatible. Un remolque compatible es uno de tipo caja (de carga, camper, etc.) con un enganche convencional.

Configuración de remolque transparente

Si está equipado, se debe montar una cámara de remolque trasera en el remolque y conectarla eléctricamente al vehículo antes de poder usar la función de remolque transparente.

Consulte *Sistemas de asistencia para estacionar o ir marcha atrás* ⇨ *311*.

Siga las instrucciones en pantalla para introducir las dimensiones del remolque.

Las dimensiones del remolque deben estar dentro del rango y la función de remolque transparente se debe calibrar antes de poder usarla:

1. Si las dimensiones del remolque están fuera del rango, esta función no estará disponible.
2. Asegúrese de que la cámara trasera del remolque esté conectada.

3. Siga las instrucciones para conducir hacia adelante para completar la calibración.

Dimensiones de remolques con enganche convencional:

- Longitud del Remolque: Mida desde el centro del acoplador hasta el punto más trasero del remolque.
- Ancho del remolque: Mida desde el borde izquierdo del remolque hasta el borde derecho.
- Altura del remolque: Mida desde el piso hasta el punto más alto del remolque.
- Longitud del punto de enganche: Mida desde el centro del acoplador hasta el medio de los neumáticos.
- Longitud de lanza del remolque: Mida desde el centro del acoplador hasta el panel frontal del remolque si la parte delantera del remolque es plana; o, si la parte delantera del remolque es cónica, desde el centro del acoplador hasta la esquina del panel lateral (punto donde el cono coincide con el ancho total del remolque).
- Altura del enganche del vehículo: Mida desde el suelo hasta la parte superior del acoplador.
- Longitud del enganche del vehículo: Mida desde el soporte del enganche hasta el centro de la bola.

Dimensiones para remolque con enganche de caja (quinta rueda o cuello de ganso):

- Longitud del Remolque: Mida desde la esquina inferior delantera del remolque hasta el punto trasero más lejano del remolque.
- Ancho de la caja del remolque: Mida el ancho plano en las esquinas inferiores delanteras del remolque.
- Longitud del punto de enganche: Mida desde el centro del pivote (para quinta rueda) o acoplador (para enganche) hasta el centro de los neumáticos.
- Longitud desde la cabina del vehículo hasta el remolque: Mida desde la parte posterior de la cabina del vehículo hasta la esquina inferior delantera del remolque.
- Longitud desde la cabina del vehículo hasta el enganche: Mida desde la parte posterior de la cabina del vehículo hasta el centro del pivote (para quinta rueda) o acoplador (para enganche).

Configuración de la guía trasera del remolque

Si está equipado, se debe montar una cámara de remolque trasera en el remolque y conectarla eléctricamente al vehículo antes de poder usar la función de guía del remolque trasero.

Consulte *Sistemas de asistencia para estacionar o ir marcha atrás* ⇨ *311*.

Las dimensiones del remolque deben estar dentro del rango para habilitar esta función.

- Longitud del Remolque: Mida desde el centro del acoplador hasta el punto más trasero del remolque.

1. Si las dimensiones del remolque están fuera del rango, esta función no estará disponible.
2. Asegúrese de que la cámara trasera del remolque esté conectada.
3. Siga las instrucciones para conducir hacia adelante para completar la calibración.

Configuración de la alerta de acodillamiento del remolque

Si está equipado, siga las instrucciones de conducir hacia adelante para completar la calibración.

Configuración del indicador de longitud del remolque

Si está equipado, siga las instrucciones de conducir hacia adelante para completar la calibración.

Configuración de la alerta de zona lateral ciega del remolque

Si está equipada, las dimensiones del remolque deben estar dentro del rango para habilitar esta función.

Siga las instrucciones en pantalla para introducir las dimensiones del remolque.

- Longitud del Remolque: Mida desde el centro del acoplador hasta el punto más trasero del remolque.
- Longitud del enganche del vehículo: Mida desde el soporte del enganche hasta el centro de la bola.

Si las dimensiones del remolque están fuera del rango, esta función no estará disponible.

Vista del estado

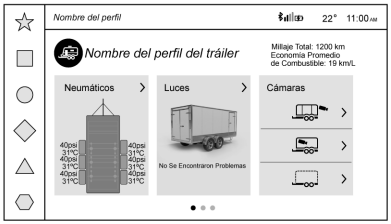

Si hay un remolque conectado, la vista del estado muestra información del estado del perfil de remolque activo.

Si no hay un remolque conectado, la vista del estado muestra el perfil del último remolque, con un estado de "No conectado".

La vista del estado muestra:

- Luces
- Neumáticos
- Mantenimiento
- Cámaras
- Listas de comprobación
- Peso
- Asistente de remolque

Deslice hacia la derecha o la izquierda para ver más opciones.

Cada sección muestra información del estado de alto nivel para esa función. Al seleccionar una sección, se abre una nueva pantalla con información y/u opciones adicionales. Al seleccionar una vista de cámara, se abre una nueva pantalla con una vista previa de la imagen de la cámara. La vista del estado muestra la información del kilometraje y del rendimiento del combustible.

Luces

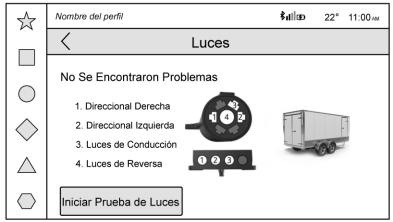

Esta vista muestra los nombres de los pines del conector del remolque, un gráfico del conector del remolque y un gráfico de la parte trasera del remolque.

Cualquier pin del conector que falle quedará en color ámbar, y la ubicación de la conexión correspondiente se resalta en el gráfico de la parte trasera del remolque.

Si se detecta una conexión de un remolque sin ninguna falla, se muestra No Issues Found (No se encontraron problemas).

Cuando se conecta un remolque, el Sistema de la aplicación de remolque detecta la conexión del remolque usando los circuitos de las luces de freno/giro y alerta al conductor solicitándole la configuración de un perfil de remolque por medio del Sistema de la aplicación de remolque en la pantalla del infoentretenimiento. Si se selecciona un perfil de remolque predeterminado, el sistema de la aplicación de remolque no le mostrará al usuario una alerta de detección de remolque cuando se conecte un remolque.

Cuando se conecta un remolque y el vehículo está apagado, el sistema de la aplicación de remolque emitirá una pulsación periódicamente a los circuitos de las luces del remolque para verificar si aún está conectado. Las luces del remolque podrían destellar periódicamente como resultado de esta detección de conexión del remolque. Estos destellos podrían ser más notorios en ambientes oscuros. El destello de las luces es una condición normal y el Sistema de la aplicación de remolque cuenta con protecciones incorporadas para evitar que se agote la batería. Cuando está habilitada la Alerta de robo, la frecuencia y el patrón del destello cambian.

Si un remolque conectado se desconecta, aparece inmediatamente en el Centro de información para el conductor (DIC) un mensaje acerca de la desconexión del remolque (si el vehículo está encendido) o la próxima vez que se encienda el vehículo (si el remolque se desconectó mientras el vehículo estaba apagado). Revise la conexión de su remolque si es necesario.

Problema en conexión

Si se pierde cualquiera de las conexiones del remolque, se muestra un mensaje en el DIC sobre el problema de conexión. La pantalla del infoentretenimiento también muestra el problema de conexión en la visualización del Estado de las luces.

Fallas detectadas en las conexiones de las luces del remolque

El Sistema de la aplicación del remolque controla si hay fallas eléctricas en las luces del remolque. Se muestra un mensaje relativo al problema de las luces en el DIC. La pantalla del infoentretenimiento también mostrará el problema de las luces en la visualización del Estado de las luces. Repare las luces de su remolque, de ser necesario. Un problema con las luces de un remolque no está cubierto por su garantía de GM.

La conexión de las luces de conducción puede no detectar cortes parciales. Active la prueba de luces para revisar todas las luces del remolque. Consulte "Prueba de luces" a continuación.

Prueba de luces

Toque Start Light Test (Iniciar prueba de luces) para cambiar entre encendido y apagado de las luces del remolque para determinar así si las mismas funcionan. La prueba sigue esta secuencia:

1. Las luces de conducción se encienden primero y permanecen encendidas durante toda la secuencia.
2. Las luces del freno se encienden por unos dos segundos.
3. La luz de giro izquierda destella tres veces.
4. La luz de giro derecha destella tres veces.
5. Las luces de la marcha atrás se encienden por unos dos segundos.

6. Los pasos 2-5 se repiten por aproximadamente un minuto y 45 segundos, o hasta que se desactive la prueba.

Toque Stop (Detener) para detener la prueba. La prueba finaliza automáticamente luego de un minuto y 45 segundos.

La secuencia también se desactiva cuando ocurre cualquiera de lo siguiente:

- El vehículo se apaga.
- La palanca de cambios se quita de P (Estacionamiento).
- Se pisa el pedal del freno.
- Se activa la señal de giro.
- Las luces de emergencia están activadas.

Neumáticos

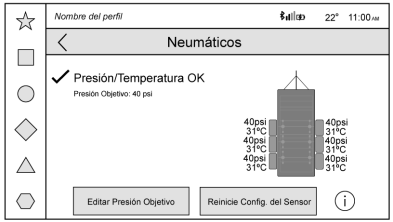

Presión y temperatura de los neumáticos

Si se completó el proceso de aprendizaje del sensor al vehículo del TTPMS, la vista del estado mostrará la presión y temperatura actuales de los neumáticos del remolque relacionado al perfil del remolque activo. Si la presión de un neumático es alta o baja, el color de la válvula de presión será ámbar. Si un sensor funciona mal, los valores se muestran con líneas de rayas. Si la pantalla muestra "Service Tire Pressure Monitoring System" (Realice un servicio al sistema de monitoreo de la presión de los neumáticos), es necesario llevar el vehículo a un concesionario para realizar el servicio.

Toque para configurar el TTPMS para el perfil del remolque. Consulte "Ajuste de la presión de los neumáticos del remolque" más atrás en esta sección para obtener detalles sobre el ajuste. También toque Sensor Setup (Ajuste de los sensores) si se han rotado los neumáticos del remolque o si se han reemplazado los sensores de presión de los neumáticos de este perfil de neumático. El vehículo necesitará volver a aprender los sensores de los neumáticos y sus nuevas ubicaciones. Consulte "Ajuste de la presión de los neumáticos del remolque" más atrás en esta sección.

Toque Edit Target Pressure (Editar presión deseada) para cambiar la presión recomendada para los neumáticos del remolque. Esto cambia el número en que el vehículo muestra alertas relacionadas a la presión de los neumáticos del remolque.

Mantenimiento

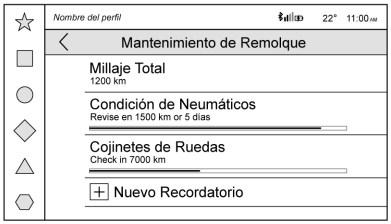

Toque para ver una lista de los recordatorios de mantenimiento en el perfil del remolque.

La visualización del Estado del mantenimiento muestra recordatorios para el perfil del remolque. Toque un recordatorio para verlo, restablecerlo, eliminarlo o editarlo.

Cuando se restablece un recordatorio, se restablecen los valores de tiempo y kilometraje para ese recordatorio. La barra de progreso se cambia a amarilla cuando el elemento de mantenimiento llega al 90%.

La barra de progreso se cambia a roja cuando el elemento de mantenimiento llega al 100%.

Toque New Reminder (Recordatorio nuevo) para agregar un nuevo recordatorio de mantenimiento.

Los recordatorios sugeridos que se establecieron anteriormente no se mostrarán. Los recordatorios sugeridos que no se hayan configurado tienen cuadros vacíos junto a ellos. La cantidad máxima de recordatorios es de 50.

Notificaciones de mantenimiento

Toque Reset (Restablecer) para restablecer los valores de tiempo y kilometraje para el recordatorio.

Toque Remind Me Later (Volver a recordarme) para postergar el recordatorio.

Si se descarta una Alerta prevista (90%), no se volverá a mostrar.

Si se descarta una Alerta de mantenimiento pendiente (100%), se mostrará cuando se vuelva a encender el vehículo.

Siga siempre todas las instrucciones de mantenimiento que vinieron con su remolque.

Cámaras



Esta visualización muestra una vista previa de la vista de la cámara seleccionada. Toque X para salir de la vista previa. Toque el ícono de la cámara para abrir la aplicación de la cámara.

Vista de la lista de control

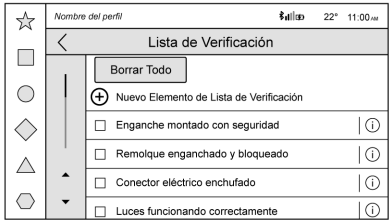

Esta vista muestra los pasos recomendados a tomar antes de acarrear un remolque.

Toque el cuadro junto a cada elemento si ya se ha completado ese paso.

Toque **i** para acceder a la vista detallada de cada paso. Dentro de cada vista detallada, toque Next (Siguiente) y Previous (Anterior) para cambiar entre los distintos pasos.

Toque Clear All (Eliminar todos) para eliminar los estados completados de los ítems en la lista de comprobación actual.

Elementos personalizados de la lista de control

Para cada lista de control del perfil del remolque hay una opción para crear elementos personalizados a mostrar en la lista de control. El elemento personalizado aparecerá al final de la lista de control.

Remolque invitado y sin remolque conectado

Si un perfil de remolque invitado está activo, o si no hay un remolque conectado, la lista de control mostrará todas las listas de control asociadas a los perfiles de remolque personalizados además de la lista de control predeterminada.

Peso

Toque para activar o desactivar la Alerta del peso bruto combinado (GCW).

Cuando está activada, puede mostrarse una alerta cuando el peso combinado del vehículo y del remolque pudiera exceder la clasificación del peso bruto combinado (GCWR). Para obtener más información sobre la alerta del GCW, consulte *Remolque ⇨ 346*.

Asistente de remolque

Debe haber un remolque conectado para completar esta parte de la configuración del perfil.

Toque para configurar las funciones del asistente de remolque para este perfil de remolque. Consulte "Asistente de remolque" para mayores detalles sobre la configuración.

Vista del estado del remolque invitado

Si está activo el Perfil de remolque invitado, la vista del estado muestra:

- Luces
- Cámaras
- Lista de comprobación
- Peso

Deslice hacia la derecha o la izquierda para ver más opciones.

La vista del estado del remolque muestra la información del kilometraje y del rendimiento del combustible. El kilometraje y el ahorro de combustible se restablecen a cero cuando se desconecta el remolque.

Vista del estado de Accesorio/Sin remolque

Si está activo el perfil de Accesorio/Sin remolque, la información del estado del remolque no estará disponible.

Vista de remolques

Toque el nombre/ícono del perfil del remolque en la Vista del estado para ver, activar, crear, editar o eliminar perfiles de remolques.

Si hay un remolque conectado, toque el nombre del perfil del remolque para activar ese perfil.

Puede haber hasta cinco perfiles de remolques personalizados en el vehículo.

Los perfiles de remolques personalizados y de remolques invitados se ordenan según la frecuencia de uso. El perfil Accesorio/Sin remolque se muestra debajo de los perfiles de remolque personalizados y del perfil de remolque invitado.

Remolque invitado

Si el perfil del remolque invitado es el perfil de remolque activo, se pueden enviar alertas recordatorias sobre detección de remolque, estado de las conexiones/luces, robo y remolque/acarreo. El sistema no llevará registro del kilometraje total o del rendimiento del combustible, pero sí llevará registro del kilometraje parcial y del rendimiento del combustible parcial si el perfil del remolque invitado está activo. No se pueden configurar recordatorios del TTPMS o de mantenimiento para el Perfil del remolque invitado. El perfil del remolque invitado no se puede editar.

Accesorio/Sin remolque

Si está activo el perfil Accesorio/Sin remolque, no se enviarán las alertas y el sistema no registrará el kilometraje o el rendimiento del combustible. No se pueden configurar recordatorios del TTPMS o de mantenimiento para el Perfil accesorio/sin remolque. El perfil de Accesorio/Sin remolque no se puede editar.

Sin remolque conectado

Cuando no hay un remolque conectado, no se pueden activar los perfiles de remolque, aunque sí se pueden editar la mayoría de las opciones.

Memoria del rendimiento del freno del remolque

El sistema puede almacenar la configuración del rendimiento de los frenos del remolque de un perfil de un remolque o del perfil del remolque invitado. Al seleccionar un perfil de remolque o perfil de remolque invitado, y establecer los ajustes del rendimiento de los frenos del remolque para dicho perfil, el sistema recuperará el valor de rendimiento de los frenos del remolque almacenado.

Si ya hay un perfil de remolque activo y ya se ha establecido el rendimiento del freno para ese perfil de remolque, el sistema recuperará el valor de rendimiento de los frenos del remolque almacenado cuando se encienda el vehículo.

Si hubo un error al establecer el rendimiento del freno de un perfil de remolque, se mostrará una notificación. Este mensaje emergente no se mostrará si el perfil de remolque invitado está activo o si no hay un remolque conectado.

El rendimiento de los frenos del remolque se debe establecer para una condición de remolcado específica y se debe ajustar cada vez que cambie la carga del vehículo, la carga del remolque o las condiciones de la superficie del camino.

Edición de un perfil de remolque

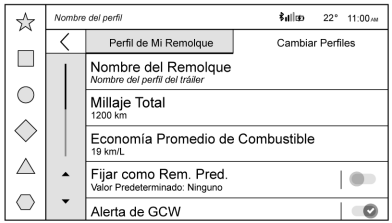

Toque el nombre/ícono del perfil del remolque en la Vista del estado para acceder a la visualización del perfil del remolque:

- Nombre del remolque
- Kilometraje total
- Rendimiento medio del combustible
- Establecer como remolque predeterminado
- Alerta del GCW
- Alerta recordatoria del Modo Remolque/ acarreo
- Alerta de robo
- Alerta de mantenimiento
- Eliminar/quitar remolque

Nombre del remolque

Toque para editar el nombre en el perfil del remolque. Use al menos un carácter y no use espacios.

Kilometraje total

Toque para editar el kilometraje en el perfil del remolque. Toque Reset (Restablecer) para restablecer el kilometraje del remolque a cero, o ingrese un nuevo valor y toque Save (Guardar).

Incidencia en los recordatorios de mantenimiento

Si se restablece o cambia el kilometraje, y ya se había acumulado kilometraje, cualquier recordatorio de mantenimiento que se haya configurado se ajustará automáticamente.

Rendimiento medio del combustible

Toque para restablecer el rendimiento medio del combustible en el perfil del remolque. Toque Reset (Restablecer) para restablecer el rendimiento del combustible.

Eliminar/quitar remolque

Toque para quitar el perfil del remolque y todos sus ajustes.

En la ventana emergente, toque Remove (Quitar) para quitar el perfil del remolque del vehículo. Toque Cancel (Cancelar) para desestimar el mensaje emergente y regresar a la vista anterior.

Remove (Quitar) se muestra si hay un plan OnStar activo conectado al vehículo. Al quitar un perfil de remolque se quita el perfil del vehículo, pero el perfil aún quedará asociado a la cuenta del usuario. Sin embargo, si no hay un plan OnStar conectado, el botón para quitar mostrará DELETE (ELIMINAR) y el perfil se eliminará de forma permanente.

Establecer como remolque predeterminado

Toque Set as Default Trailer (Establecer como remolque predeterminado) para seleccionar el perfil actual como predeterminado.

El perfil de remolque predeterminado se seleccionará automáticamente cada vez que se detecta una nueva conexión. La Alerta de detección de remolque no volverá a aparecer.

Si este ajuste se muestra apagado, el perfil de remolque actual no es el predeterminado.

Alertas del GCW

Toque GCW Alert (Alerta del GCW) para activar/desactivar la Alerta del GCW para el perfil seleccionado. Estas alertas se basan en el perfil del remolque, por lo que se deben activar o desactivar los ajustes para cada perfil de remolque.

Desactive este ajuste para descartar las Alertas del GCW en el DIC cuando ese perfil de remolque esté activo.

Alertas de mantenimiento

Toque Maintenance Alert (Alerta de mantenimiento) para activar/desactivar las Alertas de mantenimiento para el perfil seleccionado. Estas alertas se basan en el perfil del remolque, por lo que se deben activar o desactivar los ajustes para cada perfil de remolque.

Si el ajuste está activado, se recibirán todas las alertas de mantenimiento para el perfil de remolque que esté activo.

Desactive este ajuste para descartar las Alertas de mantenimiento cuando ese perfil de remolque esté activo.

Alerta de robo

Se puede establecer un alerta de robo si se conecta un remolque y el alerta está habilitada. Cuando se desconecta el remolque y se apaga el vehículo, suena una alarma.

Toque Theft Alert (Alerta de robo) para activar/desactivar las Alertas de robo para el perfil seleccionado. Estas alertas se basan en el perfil del remolque, por lo que se deben activar o desactivar los ajustes para cada perfil de remolque.

Un smartphone recibirá una notificación de que se desconectó del vehículo el remolque relacionado al perfil de remolque seleccionado si el ajuste está activado en el perfil del remolque activo, el vehículo cuenta con OnStar o un plan de servicio conectado y el número del teléfono móvil se ha agregado a la cuenta para recibir esta notificación.

Si el ajuste se desactiva para un cierto perfil de remolque, el smartphone no recibirá esta notificación de seguridad incluso si el perfil del remolque está activo.

Chevrolet Silverado 1500 Owner Manual (GMNA-Localizing-U.S./Canada/
Mexico/Paraguay-17382604) - 2024 - Source - 5/11/23

Recordatorio del Modo Remolque/acarreo

Este es un recordatorio para activar el modo de remolque/acarreo cuando lleva un remolque.

Consulte *Control de modo conductor* ⇨ *269*.

Toque Tow/Haul Mode Reminder (Recordatorio del Modo Remolque/acarreo) para activar/desactivar los recordatorios del modo Remolque/acarreo para el perfil seleccionado. Estas alertas se basan en el perfil del remolque, por lo que se deben activar o desactivar los ajustes para cada perfil de remolque.

Si el Modo de Remolque/acarreo está desactivado y este ajuste está activado en un perfil de remolque, cada vez que se enciende el vehículo, aparecerá un recordatorio en el DIC para activar el Modo de Remolque/acarreo cuando el perfil de remolque está activo.

Si el Modo de Remolque/Acarreo está activado y este ajuste está activado en algún perfil de remolque, el recordatorio no se mostrará cuando el perfil de remolque esté activo.

Conversiones y agregados

Equipos eléctricos agregados

⚠ Peligro

El conector de datos (DLC) se usa para reparar el vehículo y para la inspección de emisiones/prueba de mantenimiento. Vea *Indicador de averías (MIL) (Luz indicadora de necesidad de revisión del motor)* ⇨ *125*. Un dispositivo conectado al DLC —como un dispositivo de seguimiento de flota o de control del comportamiento de un conductor del mercado posventa— puede llegar a interferir con los sistemas del vehículo. Esto podría afectar el funcionamiento del vehículo y causar un accidente. Dicho dispositivo también podría acceder a información almacenada en los sistemas del vehículo.

Atención

Algunos equipos eléctricos pueden dañar el vehículo o causar que los componentes no funcionen, problemas que no cubre la

(Continuación)

Atención (Continuación)

garantía del vehículo. Verifique siempre con su concesionario antes de agregar equipos eléctricos.

Los equipos agregados pueden agotar la batería de 12 voltios del vehículo, incluso aunque el vehículo no esté en funcionamiento.

El vehículo cuenta con un sistema de airbags. Antes de intentar agregar cualquier equipo eléctrico al vehículo, consulte *Servicio de un vehículo equipado con airbag* ⇨ *73* y *Agregar equipos a un vehículo equipado con airbag* ⇨ *74*.

Para obtener información sobre el cableado de interruptores auxiliares, consulte www.gmupfitter.com o contacte a su concesionario.

Agregado de un quitanieves o un equipo similar

Atención

No exceda los 72 km/h (45 mph) cuando tiene el quitanieves colocado en el vehículo. El vehículo podría recalentarse y dañarse.

Antes de instalar un quitanieves en el vehículo, cumpla con las siguientes indicaciones:

Atención

Si el vehículo no cuenta con un paquete de preparación para quitanieves, RPO VYU, al agregar un quitanieves se puede dañar al vehículo, y las reparaciones no estarían cubiertas por la garantía del vehículo. A menos que el vehículo se haya construido para poder llevar un quitanieves, no agregue uno a su vehículo. Si el vehículo cuenta con un RPO VYU, el cargamento que el vehículo puede llevar se reduce cuando se coloca un quitanieves. El vehículo se puede dañar si se exceden las clasificaciones del

(Continuación)

Atención (Continuación)

peso bruto del eje delantero o del trasero o la clasificación del peso bruto del vehículo (GVWR).

El quitanieves que puede llevar el vehículo depende de muchos factores, por ejemplo:

- Las opciones con las que vino el vehículo y el peso de esas opciones.
- El peso y la cantidad de pasajeros que se lleve en el vehículo.
- El peso de los elementos agregados al vehículo, tales como una caja de herramientas o una cúpula.
- El peso total de cualquier carga adicional que lleve en el vehículo.

Para llevar con seguridad un quitanieves en el vehículo:

- Cuando el quitanieves está colocado, el indicador de temperatura del refrigerante del motor puede mostrar una temperatura más alta a la que muestra cuando no lleva el quitanieves.
  El quitanieves podría bloquear el flujo de aire hacia el radiador. Esto puede notarse más cuando aumenta la velocidad del vehículo. A velocidades por encima de los 72 km/h (45 mph), esto puede provocar que el refrigerante del motor se recaliente. Mueva o cambie el ángulo de la pala del quitanieves para permitir un mayor flujo de aire al radiador.
- Para aumentar el flujo de aire, cambie de posición la pala del quitanieves.
- Si va a conducir a más de 24 km/h (15 mph), coloque la pala del quitanieves en ángulo.
- Asegúrese de que el peso sobre los ejes delantero y trasero no exceda la clasificación del peso bruto de cada uno.
- Siga las recomendaciones del fabricante del quitanieves para conocer qué contrapeso trasero podría ser necesario. El contrapeso trasero puede ser necesario para asegurar una distribución del peso delantero y trasero aún cuando el peso real sobre el eje delantero pueda ser menor a la clasificación del peso bruto del eje delantero.
- El fabricante o el instalador del quitanieves puede ayudarle a determinar la cantidad de contrapeso necesaria, para asegurarse de que el vehículo con el quitanieves colocado no exceda la clasificación del peso bruto del vehículo, la de los ejes delantero y trasero o la de

la distribución del peso del eje delantero y trasero (consulte el Manual del instalador de GM).

La capacidad de reserva del eje delantero es la diferencia entre la clasificación del peso bruto del eje delantero (GAWR) y del peso del vehículo sobre el eje delantero con depósito de combustible lleno, todos los pasajeros y cualquier otra carga. Esta es la cantidad de peso que se puede agregar al eje delantero antes de alcanzar la GAWR delantera.

Para calcular la cantidad de peso que los accesorios delanteros, tales como el quitanieves, agregan al eje delantero, utilice la siguiente fórmula:

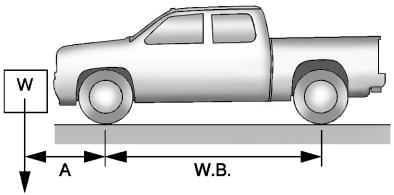

(W x (A + W.B.)) /W.B.= Peso que el accesorio le agrega al eje delantero.

Siendo:

W = Peso del accesorio agregado

A = Distancia entre el accesorio y el eje delantero

W.B. = Batalla del vehículo

Por ejemplo, si se agrega un quitanieves de 318 kg (700 lbs) en realidad se agregan más de 318 kg (700 lbs) al eje delantero. Usando esta fórmula, si el quitanieves está a 122 cm (4 pies) por delante del eje delantero y la batalla es de 305 cm (10 pies), entonces:

W = 318 kg (700 lbs)

A = 122 cm (4 pies)

W.B. = 305 cm (10 pies)

(W x (A + W.B.)/W.B. = (318 x (122 + 305))/ 305 = 445 kg (980 lbs)

Esto significa que si la capacidad de reserva del eje delantero es mayor a 445 kg (980 lbs), se puede agregar el quitanieves sin exceder la GAWR delantera.

Se puede agregar un equipamiento más pesado en la parte delantera del vehículo si se lleva menos carga o menos acompañantes, o colocando la carga hacia la parte trasera. Esto reduce la carga en el frente. Sin embargo, la GAWR delantera, la GAWR trasera y la clasificación del peso bruto del vehículo (GVWR) nunca se deben exceder.

⚠ Peligro

En algunos vehículos que cuentan con cierto equipamiento instalado al frente, tales como un quitanieves, puede ser posible cargar el eje delantero a la clasificación del peso bruto del eje (GAWR) pero que no haya peso suficiente en el eje trasero para obtener un rendimiento de frenado adecuado. Si los frenos no pueden funcionar correctamente, el vehículo podría colisionar. Siempre siga las recomendaciones del instalador o del fabricante del quitanieves sobre el contrapeso trasero para asegurarse de lograr una distribución del peso delantero y trasero adecuada. Es necesario mantener una distribución del peso delantero y trasero adecuada para proporcionar un correcto rendimiento de los frenos.

Chevrolet Silverado 1500 Owner Manual (GMNA-Localizing-U.S./Canada/
Mexico/Paraguay-17382604) - 2024 - Source - 5/11/23

Consulte con su concesionario para obtener recomendaciones adicionales e información sobre el uso de un quitanieves en el vehículo. Además, consulte *Límites de carga del vehículo* ⇨ *228*.

Conversión de camioneta pickup a cabina de chasis

Entendemos que algunos propietarios de vehículos puedan considerar quitar la caja de la camioneta e instalar una carrocería comercial o recreativa. Los propietarios deberían tener en cuenta que, tal como se fabricó, hay diferencias entre un chasis con cabina y una pickup con la caja retirada, lo cual podría afectar la seguridad del vehículo. Los componentes necesarios para adaptar una pickup para permitir un uso seguro con una carrocería especializada deberían ser instalados por el fabricante de la carrocería.

Chevrolet Silverado 1500 Owner Manual (GMNA-Localizing-U.S./Canada/
Mexico/Paraguay-17382604) - 2024 - Source - 5/11/23

Cuidado del vehículo

Información general
Información general 380
California, requisitos respecto a materiales con perclorato 380
Accesorios y modificaciones del vehículo 380

Comprobaciones en el vehículo
Operaciones de mantenimiento realizadas por el propio usuario 381
Capó 381
Vista del compartimento del motor ... 383
Aceite del motor 386
Sistema de vida útil del aceite del motor 388
Líquido de la transmisión automática. 389
Sistema de cálculo de vida útil del filtro de aire del motor 390
Filtro de aire del motor 390
Sistema de refrigeración 391
Recalentamiento del motor 396
Modo de operación de protección contra recalentamiento del motor ... 397
Ventilador del motor 398
Líquido de lavado 398
Frenos 399
Sistema de vida útil de las pastillas de freno 400
Líquido de frenos 401
Batería - Norteamérica 402
Tracción en las cuatro ruedas 404
Eje delantero 404
Eje trasero 405
Verificación de la función de control de bloqueo del cambio de la transmisión automática (Palanca de cambios mecánica) 405
Verificación del mecanismo del freno de estacionamiento y P (Estacionamiento) 405
Sustitución de las escobillas de los limpiaparabrisas 406
Reemplazo de cristales 406
Sustitución del parabrisas 406
Amortiguador(es) a gas 407

Orientación de los faros
Direccionamiento de los faros 408

Sustitución de las lámparas
Sustitución de las lámparas 408
Lámparas halógenas 408
Iluminación de LED 408
Faros, luces de giro delanteras, luces de posición y luces de estacionamiento 408
Luces traseras, luces de giro, luces de freno y luces de marcha atrás 409
Tercera luz de freno (CHMSL) y luz de carga 410
Luz de la patente 411

Sistema eléctrico
Sobrecarga del sistema eléctrico 411
Fusibles y disyuntores 413
Caja de fusibles del compartimento del motor 413
Caja de fusibles del tablero de instrumentos (Izquierda) 417
Caja de fusibles del tablero de instrumentos (Derecha) 418

Ruedas y neumáticos
Neumáticos 421
Neumáticos para todas las estaciones 422
Neumáticos para invierno 423
Neumáticos todo terreno 423
Rotulado de las paredes laterales de los neumáticos 423
Designaciones de los neumáticos 426
Terminología y definiciones de neumáticos 427
Presión de los neumáticos 429
Sistema monitor de presión de los neumáticos 430

Funcionamiento del monitor de presión de los neumáticos 431
Revisión de los neumáticos 436
Rotación de neumáticos 436
Cuando llega el momento de cambiar por neumáticos nuevos 437
Compra de neumáticos nuevos 438
Neumáticos y ruedas de tamaño diferente 440
Clasificación uniforme de calidad de neumáticos 440
Alineación de ruedas y balanceo de neumáticos 441
Sustitución de ruedas 442
Cadenas para neumáticos 442
Si se desinfla un neumático 443
Cambio de neumáticos 445
Rueda de auxilio normal 455

Arranque con cables
Arrancar con cables de puente a la batería - Norteamérica 456

Remolcado del vehículo
Transporte de un vehículo averiado ... 460
Remolque de vehículos recreativos 461

Cuidado del aspecto
Cuidado exterior 465
Cuidado interior 471
Cubrealfombras 474

Información general

Para solicitar servicio y repuestos, visite a su concesionario. Allí encontrará piezas originales GM y personal de servicio capacitado y apoyado por GM.

Las piezas GM genuinas llevan una de estas marcas:

GM GENUINE PARTS

ACDelco

California, requisitos respecto a materiales con perclorato

Algunos tipos de aplicaciones automotrices como los iniciadores de airbag, los pretensores de cinturón de seguridad y las baterías de litio contenidas en las llaves electrónicas, pueden contener percloratos. Material de perclorato - puede ser necesaria una manipulación especial. Consulte www.dtsc.ca.gov/hazardouswaste/perchlorate.

Accesorios y modificaciones del vehículo

Si agrega accesorios no provistos por el concesionario o realiza modificaciones al vehículo, puede afectar su funcionamiento, incluidos los airbags, el frenado, la estabilidad, los sistemas de emisiones, la aerodinamia, la durabilidad, los sistema de asistencia avanzada al conductor y los sistemas electrónicos como el antibloqueo de frenos, el control de tracción y el control de estabilidad. Estos accesorios o modificaciones pueden incluso causar fallas o daños no cubiertos por la garantía del vehículo.

Atención

Al agregar accesorios u otro equipamiento tras la compra del vehículo, compruebe que no supere las clasificaciones de peso de los ejes del vehículo ni las clasificaciones de peso total. Sobrecargar el vehículo podría

(Continuación)

Atención (Continuación)

dañarlo. La garantía del vehículo no cubre las reparaciones. No sobrecargue el vehículo. Consulte *Límites de carga del vehículo* ⇨ *228* y *Remolque* ⇨ *346* para conocer las clasificaciones de peso específicas.

La garantía del vehículo no cubre los daños en los componentes de la suspensión causados por una modificación de la altura del vehículo fuera de la configuración de fábrica.

Los daños a los componentes del vehículo resultantes de modificaciones o la instalación o uso de piezas no certificadas por GM, incluidas las modificaciones al módulo de control o el software, no están cubiertas por los términos de la garantía del vehículo y pueden afectar la cobertura de garantía restante de las piezas afectadas.

Los accesorios GM están diseñados para complementar y funcionar con los demás sistemas del vehículo. Consulte a su concesionario para equipar el vehículo con accesorios GM originales instalados por un técnico del mismo.

Consulte también *Agregar equipos a un vehículo equipado con airbag* ⇨ *74*.

Comprobaciones en el vehículo

Operaciones de mantenimiento realizadas por el propio usuario

⚠ Peligro

Puede ser peligroso trabajar en su vehículo si no cuenta con el conocimiento, el manual de servicio, herramientas o piezas adecuados. Siga siempre los procedimientos del manual del propietario y consulte el manual de servicio de su vehículo antes de realizar cualquier trabajo de servicio.

Si realiza algún trabajo de servicio usted mismo, use el manual de servicio apropiado. Le instruye mucho más que este manual acerca de cómo hacer el servicio del vehículo.

Este vehículo tiene un sistema de airbags. Antes de intentar realizar el servicio usted mismo, consulte *Servicio de un vehículo equipado con airbag* ⇨ *73*.

Si está equipado con arranque remoto del vehículo, abra el capó antes de comenzar cualquier trabajo de servicio para impedir que se arranque el vehículo remotamente en forma accidental.

Consulte *Arranque remoto del vehículo* ⇨ *18*.

Lleve un registro con todos los recibos de repuestos y anote el kilometraje y la fecha de todos los trabajos de servicio realizados.

Atención

Incluso cantidades pequeñas de contaminación pueden causar daño a los sistemas del vehículo. No permita que los contaminantes entren en contacto con los líquidos, las tapas de depósitos o las varillas medidoras de nivel.

Capó

⚠ Peligro

En vehículos con arranque/detenimiento automático del motor, apague el vehículo antes de abrir el capó. Si el vehículo está encendido, el motor arrancará cuando se abra el capó. Usted u otras personas pueden sufrir lesiones.

⚠ Peligro

Los componentes que están debajo del capó pueden calentarse cuando funciona el motor. Para evitar el riesgo de quemarse la piel sin protección, nunca toque estos componentes hasta que se hayan enfriado y use siempre un guante o toalla para evitar el contacto directo con la piel.

Quite la nieve del capó antes de abrirlo.

Para abrir el capó.

1. Tire de la palanca de liberación del capó con el símbolo . Está ubicada en la parte inferior izquierda del tablero de instrumentos.

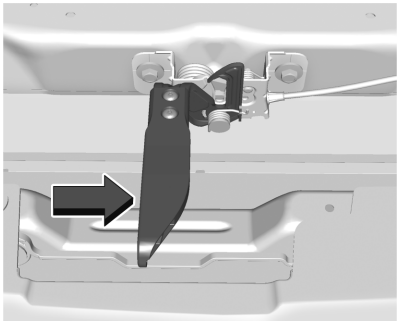

2. Vaya a la parte delantera del vehículo y localice la palanca de liberación secundaria debajo de la parte delantera central del capó. Empuje la palanca de liberación secundaria del capó hacia la derecha para liberarlo.
3. Después de levantar parcialmente el capó, el sistema de puntales de gas lo levantará automáticamente y lo mantendrá en la posición de apertura total.

Para cerrar el capó:

1. Antes de cerrar el capó, asegúrese de que todos los tapones de llenado estén colocados correctamente y que se retiraron todas las herramientas.
2. Tire del capó hacia abajo hasta que el sistema de puntales deje de sostenerlo.
3. Deje caer el capó. Asegúrese de que el capó esté totalmente trabado. Repita este proceso con fuerza adicional si es necesario.

⚠ Peligro

No circule con el vehículo si el capó no está trabado totalmente. El capó podría abrirse por completo, bloquear su visión y causar un choque. Usted u otras personas pueden sufrir lesiones. Siempre cierre totalmente el capó antes de conducir.

Si el capó no está totalmente cerrado y el vehículo está en movimiento, el centro de información para el conductor (DIC) mostrará un mensaje. Detenga y apague el vehículo, compruebe que el capó no tenga obstrucciones y ciérrelo nuevamente. Verifique si el mensaje sigue apareciendo en el DIC.

Vista del compartimento del motor

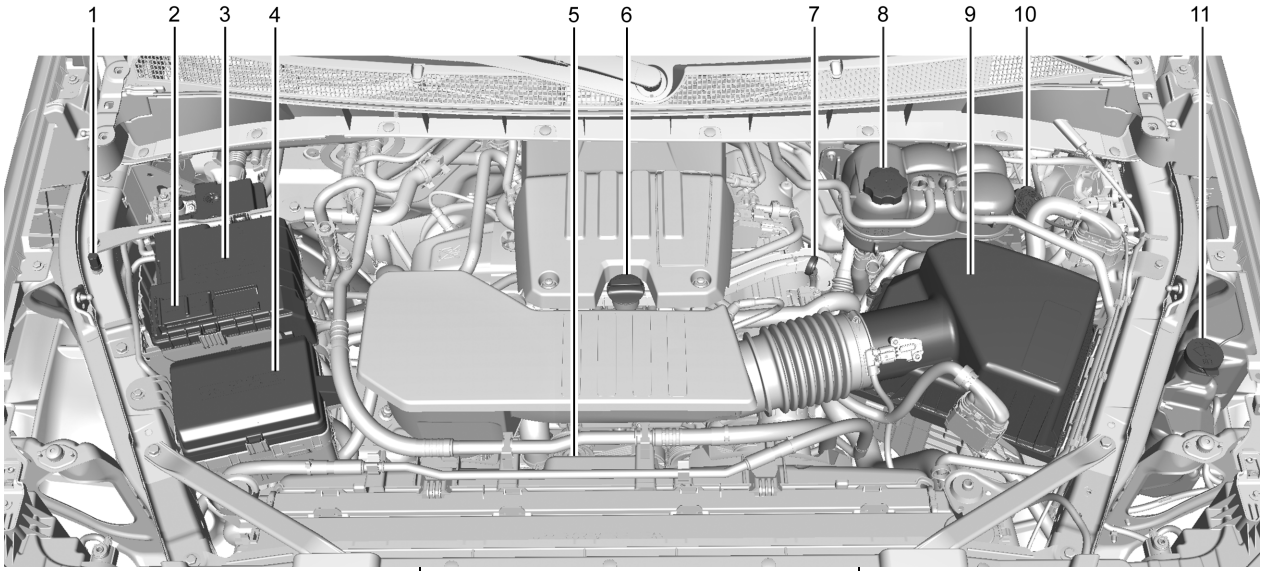

Motor 2.7L L4 (L3B)

1. Ubicación del negativo (–) remoto.
   Consulte *Arrancar con cables de puente a la batería - Norteamérica* ⇨ *456*.
2. Terminal positivo (+) (bajo la tapa).
   Consulte *Arrancar con cables de puente a la batería - Norteamérica* ⇨ *456*.
3. *Batería - Norteamérica* ⇨ *402*.
4. *Caja de fusibles del compartimento del motor* ⇨ *413*.

5. Ventiladores de refrigeración del motor (fuera de la vista).

   Consulte *Sistema de refrigeración* ⇨ *391*.
6. Tapón de llenado de aceite del motor. Consulte "Cuándo agregar aceite del motor" en *Aceite del motor* ⇨ *386*.
7. Varilla de medición de aceite del motor. Consulte "Verificación del aceite del motor" en *Aceite del motor* ⇨ *386*.
8. Tanque de expansión de refrigerante y tapón de presión.

   Consulte *Sistema de refrigeración* ⇨ *391*.
9. *Filtro de aire del motor* ⇨ *390*.
10. Depósito de líquido de frenos.

    Consulte *Líquido de frenos* ⇨ *401*.
11. Depósito de líquido del lavaparabrisas. Consulte "Agregado de líquido del lavaparabrisas" en *Líquido de lavado* ⇨ *398*.

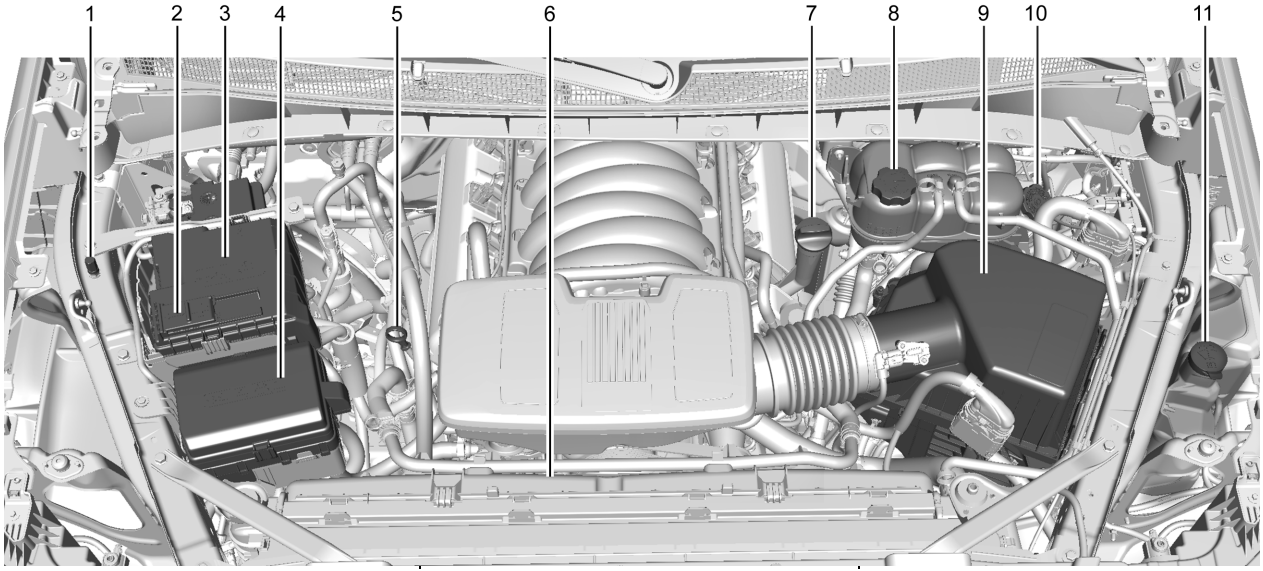

Se muestra el motor de 5.3L V8 (L84). El de 6.2L V8 (L87) es similar

1. Ubicación del negativo (–) remoto.
   Consulte *Arrancar con cables de puente a la batería - Norteamérica* ⇨ *456*.
2. Terminal positivo (+) (bajo la tapa).
   Consulte *Arrancar con cables de puente a la batería - Norteamérica* ⇨ *456*.
3. *Batería - Norteamérica* ⇨ *402*.
4. *Caja de fusibles del compartimento del motor* ⇨ *413*.
5. Varilla de medición de aceite del motor. Consulte "Verificación del aceite del motor" en *Aceite del motor* ⇨ *386*.
6. Ventiladores de refrigeración del motor (fuera de la vista).
   Consulte *Sistema de refrigeración* ⇨ *391*.
7. Tapón de llenado de aceite del motor. Consulte "Cuándo agregar aceite del motor" en *Aceite del motor* ⇨ *386*.

8. Tanque de expansión de refrigerante y tapón de presión.

   Consulte *Sistema de refrigeración* ⇨ *391*.
9. *Filtro de aire del motor* ⇨ *390*.
10. Depósito de líquido de frenos.

    Consulte *Líquido de frenos* ⇨ *401*.
11. Depósito de líquido del lavaparabrisas. Consulte "Agregado de líquido del lavaparabrisas" en *Líquido de lavado* ⇨ *398*.

Aceite del motor

Para asegurar el funcionamiento correcto y una larga vida útil del motor, debe prestar especial atención al aceite del motor. Si sigue estos pasos sencillos pero importantes, contribuirá a proteger su inversión:

- Use aceite del motor aprobado de la especificación y grado de viscosidad correctos. Consulte "Selección del aceite correcto del motor" en esta sección.
- Compruebe regularmente el nivel de aceite del motor y mantenga el nivel correcto. Consulte "Verificación del aceite del motor" y "Cuándo agregar aceite del motor" en esta sección.
- Cambie el aceite del motor en el momento apropiado.

  Consulte *Sistema de vida útil del aceite del motor* ⇨ *388*.
- Deseche siempre el aceite del motor de manera correcta. Consulte "Qué hacer con el aceite usado" en esta sección.

Verificación del aceite del motor

Compruebe regularmente el nivel del aceite del motor, cada 650 km (400 mi), especialmente antes de un viaje largo. La manija de la varilla de medición del aceite del motor es un aro. Consulte la ubicación en *Vista del compartimento del motor* ⇨ *383*.

⚠ Peligro

La manija de la varilla de medición del aceite del motor puede estar caliente y provocarle una quemadura. Tome la varilla de medición con una toalla o un guante.

Si aparece un mensaje de poco aceite en el Centro de información del conductor (DIC), compruebe el nivel de aceite.

Siga estas instrucciones:

- Para obtener una lectura exacta, estacione el vehículo en suelo plano. Compruebe el nivel de aceite del motor luego de que haya estado apagado como mínimo dos horas. Comprobar el nivel de aceite del motor en pendientes pronunciadas o demasiado pronto luego de apagar el motor puede causar lecturas incorrectas. La exactitud mejora al comprobar un motor en frío antes de arrancarlo. Remueva la varilla de medición y compruebe el nivel.
- Si no es capaz de esperar dos horas, el motor debe estar apagado como mínimo 15 minutos si está caliente, o 30 minutos como mínimo si el motor no está caliente. Tire de la varilla de medición, límpiela con una toalla de papel o un trapo limpios y luego empújela dentro de regreso, hasta el fondo. Extraiga nuevamente la varilla manteniendo la punta hacia abajo y lea el nivel.

Cuándo agregar aceite del motor



Si el aceite está por debajo del área con rayas cruzadas en la punta de la varilla de medición y el motor ha estado apagado como mínimo 15 minutos, agregue 1 L (1 qt) del aceite recomendado y luego vuelva a comprobar el nivel. Consulte "Selección del aceite correcto para el motor" más adelante en esta sección para ver la explicación acerca de la clase de aceite a usar. Para conocer la capacidad del cárter de aceite del motor, consulte *Capacidades y especificaciones* ⇨ *486*.

Atención

No agregue demasiado aceite. Los niveles de aceite superiores o inferiores al rango de funcionamiento aceptable mostrado en la varilla medidora son dañinos para el motor. Si el nivel de aceite está por arriba del rango de funcionamiento (es

(Continuación)

Atención (Continuación)

decir, el motor tiene tanto aceite que el nivel sube por encima del área con cruces que muestra el rango de funcionamiento normal), puede dañarse el motor. Drene el exceso de aceite o limite la marcha del vehículo y solicite a un profesional de servicio que drene el exceso de aceite.

Consulte la ubicación del tapón de llenado de aceite del motor en *Vista del compartimento del motor* ⇨ *383*.

Agregue suficiente aceite para ubicar el nivel en el rango de funcionamiento correcto. Cuando termine, introduzca nuevamente la varilla medidora hasta el fondo.

Selección del aceite correcto del motor

La selección del aceite correcto del motor depende de la especificación y el grado de viscosidad correctos.

Consulte *Líquidos y lubricantes recomendados* ⇨ *481*.

Especificación

Use aceites de motor totalmente sintéticos que cumplan con las especificaciones de dexos1. Los aceites de motor que han sido aprobados por GM como aceites que cumplen con las especificaciones de dexos1 vienen identificados con el logotipo de aprobación dexos1.

dexos™1
GM APPROVED - GEN 3

Atención

Si no se usa el aceite del motor recomendado o uno equivalente, pueden producirse daños en el motor no cubiertos por la garantía del vehículo.

Grado de viscosidad

Use aceite del motor de grado de viscosidad SAE 0W-20 en los motores V8 5.3L y 6.2L.

Use aceite del motor de grado de viscosidad SAE 5W-30 para el motor 2.7L L4. Operación con bajas temperaturas: En zonas de gran frío, donde la temperatura desciende a menos de -29 °C (-20 °F), se puede usar un aceite SAE 0W-30. Un aceite con este grado

de viscosidad facilitará los arranques en frío del motor a temperaturas extremadamente bajas.

Cuando seleccione un aceite del grado de viscosidad apropiado, se recomienda elegir un aceite de la especificación correcta. Consulte "Especificación" más atrás en esta sección.

Aditivos del aceite del motor/Lavados con aceite de motor

No agregue ningún aditivo al aceite. Los aceites recomendados que cumplen con la especificación de dexos1 es todo lo que se necesita para un buen rendimiento y para proteger el motor.

No se recomienda realizar lavados del sistema de aceite, puesto que pueden causar daños al motor no cubiertos por la garantía del vehículo.

Qué hacer con el aceite usado

El aceite del motor usado contiene ciertos elementos que pueden ser insalubres para su piel y pueden incluso causar cáncer. No permita que su piel quede impregnada con aceite del motor mucho tiempo. Lave su piel y sus uñas con agua y jabón o un buen limpiamanos. Lave o deseche correctamente las ropas o trapos que contienen aceite del motor usado. Consulte las advertencias del fabricante acerca del uso y desecho de productos de aceite.

El aceite usado puede ser una amenaza para el medio ambiente. Si cambia el aceite usted mismo, asegúrese de drenar todo el aceite del filtro antes de desecharlo. Nunca deseche el aceite tirándolo a la basura o derramándolo en el suelo, las alcantarillas o los cursos o depósitos de agua. Recíclelo llevándolo a un sitio donde recojan aceite usado.

Sistema de vida útil del aceite del motor

Cuándo cambiar el aceite del motor

Este vehículo tiene un sistema de computadora que indica cuándo cambiar el aceite del motor y el filtro. Esto se basa en una combinación de factores que incluyen las revoluciones del motor, la temperatura del motor y los kilómetros recorridos. En función de las condiciones de conducción, el kilometraje al que se indica el cambio de aceite puede variar considerablemente. Para que el sistema de vida útil del aceite funcione correctamente, se debe poner a cero cada vez que se cambia el aceite.

En algunos vehículos, cuando el sistema ha calculado que se ha reducido la vida útil del aceite, aparece un mensaje CAMBIAR PRONTO EL ACEITE DE MOTOR para indicar que es necesario un cambio de aceite. Cambie el aceite tan pronto sea posible dentro de los próximos 1.000 km (600 millas). Es posible que, si se conduce en las mejores condiciones, el sistema de vida útil del aceite pueda indicar que no es necesario cambiar al aceite por hasta un año. El aceite del motor y el filtro se deben cambiar como mínimo una vez por año y, en ese momento, se debe poner a cero el sistema. En los vehículos sin el mensaje CAMBIAR PRONTO EL ACEITE DE MOTOR, es necesario un cambio de aceite cuando el porcentaje de VIDA ACEITE RESTANTE se acerca al 0%. Su concesionario tiene personal de servicio capacitado que realizará esta tarea y pondrá a cero el sistema. También es importante verificar regularmente el aceite a lo largo del intervalo entre cambios de aceite y mantenerlo al nivel correcto.

Si el sistema se pone a cero accidentalmente, el aceite debe cambiarse a los 5.000 km (3.000 millas) del último cambio de aceite. Recuerde poner a cero el sistema de vida útil del aceite toda vez que cambie el aceite.

Cómo poner a cero el sistema de vida útil del aceite del motor

Ponga a cero el sistema toda vez que cambie el aceite del motor, de modo que el sistema pueda calcular el próximo cambio de aceite. Siempre restablezca la vida útil del aceite a 100% después de cada cambio de aceite. No se restablece por sí sola. Para restablecer el sistema de vida útil del aceite del motor

1. Visualice el porcentaje de vida útil del aceite en el DIC. Consulte *Centro de información del conductor (Nivel base)* ⇨ *136* o *Centro de información del conductor (Gama alta)* ⇨ *138*.
2. Presione la rueda selectora del volante, o el vástago de restablecimiento a cero del cuentakilómetros parcial si el vehículo no tiene controles del DIC, durante varios segundos. Cuando aparezca el mensaje de confirmación, seleccione SÍ. La vida útil del aceite pasará a ser 100%.

El sistema de vida útil del aceite también se puede restablecer de la siguiente manera:

1. Visualice el porcentaje de vida útil del aceite en el DIC. Consulte *Centro de información del conductor (Nivel base)* ⇨ *136* o *Centro de información del conductor (Gama alta)* ⇨ *138*.
2. Presione a fondo lentamente el pedal del acelerador, tres veces, dentro de un lapso de cinco segundos.
3. Si la visualización cambia a 100%, el sistema se ha restablecido.

Si el vehículo tiene un mensaje CAMBIAR PRONTO EL ACEITE DE MOTOR y vuelve a aparecer cuando se arranca el vehículo y/o el porcentaje de vida útil del aceite está próximo a 0%, no se ha restablecido a cero el sistema de vida útil del aceite del motor. Repita el procedimiento.

Líquido de la transmisión automática.

Cuándo verificar y cambiar el líquido de la transmisión automática

Normalmente no es necesario comprobar el nivel de líquido de la transmisión. La única razón de pérdidas de líquido es una fuga de la transmisión o una transmisión recalentada. El vehículo no está equipado con una varilla medidora de nivel de líquido de la transmisión. Existe un procedimiento especial para verificar y cambiar el líquido de la transmisión en estos vehículos. Puesto que este procedimiento es difícil, debe realizarse en el concesionario. Consulte al concesionario por más información; también puede leer el procedimiento en el manual de servicio.

Atención

El uso de un líquido de transmisión automática incorrecto puede causar daños al vehículo, y los daños pueden no ser cubiertos por la garantía del vehículo. Use siempre el líquido correcto para transmisión automática.

(Continuación)

Atención (Continuación)
Consulte *Líquidos y lubricantes recomendados* ⇨ *481*.

Cambie el líquido y el filtro en los intervalos de mantenimiento programados que aparecen en *Mantenimiento programado* ⇨ *477*. Asegúrese de usar el líquido de la transmisión que aparece en *Líquidos y lubricantes recomendados* ⇨ *481*.

Sistema de cálculo de vida útil del filtro de aire del motor

Si está equipada, esta función presenta la vida útil restante del filtro de aire y el mejor momento para cambiarlo. El momento de cambiar un filtro de aire del motor depende de las condiciones de conducción y ambientales.

Cuándo cambiar el filtro de aire del motor

Cuando el centro de información para el conductor (DIC) muestra un mensaje recomendando reemplazar el filtro de aire del motor en el próximo cambio de aceite, siga esa indicación.

Cuando el DIC muestra un mensaje recomendando reemplazar el filtro de aire del motor pronto, reemplace dicho filtro a la brevedad.

Después de cambiar el filtro de aire, se debe restablecer a cero el sistema.

Si el DIC muestra un mensaje recomendando verificar el sistema del filtro de aire del motor, consulte a su concesionario.

Cómo restablecer a cero el sistema de vida útil del filtro de aire del motor

Para restablecer:

1. Coloque la palanca de cambios en P (Estacionamiento).
2. Visualice la vida útil del filtro de aire en el DIC. Consulte *Centro de información del conductor (Nivel base)* ⇨ *136* o *Centro de información del conductor (Gama alta)* ⇨ *138*.
3. Presione > en el volante, o el vástago de restablecimiento a cero del cuentakilómetros parcial si el vehículo no tiene controles del DIC, para desplazarse a la zona de la pantalla de restablecimiento a cero/deshabilitación. Seleccione Reset (Restablecer) y luego presione la rueda selectora o el vástago de restablecimiento a cero durante varios segundos.
4. Presione la rueda selectora o el vástago de restablecimiento a cero para confirmar el restablecimiento.

Filtro de aire del motor

El filtro de aire del motor está en el compartimiento del motor del lado del conductor. Vea *Vista del compartimento del motor* ⇨ *383*.

Cuándo inspeccionar el filtro de aire del motor

Si el vehículo no está equipado con el sistema de vida útil del filtro de aire del motor, consulte *Mantenimiento programado* ⇨ *477* para conocer los intervalos de inspección y reemplazo del filtro del depurador de aire del motor.

Cómo inspeccionar y reemplazar el filtro de aire del motor

No encienda ni haga marchar el motor con la cubierta del filtro de aire del motor abierta. Antes de quitar el filtro de aire del motor, limpie toda suciedad y restos que haya en la carcasa del filtro de aire del

motor y en los componentes próximos. Remueva el filtro de aire del motor. Golpee levemente y sacuda el filtro de aire del motor (lejos del vehículo) para liberar la tierra y suciedad. Revise que el filtro de aire del motor no esté dañado; reemplácelo si lo está. No limpie el filtro de aire del motor ni sus componentes con agua ni aire comprimido.

Para inspeccionar o reemplazar el filtro de aire del motor.

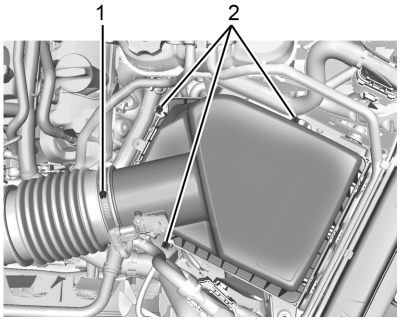

Se muestra el motor 5.3L V8 (L84). Los de 2.7L L4 (L3B) y 6.2L V8 (L87) son similares

1. Abrazadera del conducto de aire
2. Tornillos

1. Localice el conjunto del filtro de aire. Vea *Vista del compartimento del motor* ⇨ *383*.
2. Desconecte el conductor de salida aflojando la abrazadera del conducto (1).
3. Retire los tres tornillos de la parte superior de la cubierta de la carcasa y luego deslice y levante la cubierta.
4. Levante y retire el filtro de aire del motor.

⚠ Peligro

Si es necesario reemplazar una pieza, la misma se debe reemplazar por una con el mismo número de pieza o por una equivalente. El uso de una pieza de repuesto que no tenga el mismo encaje, la misma forma y la misma función podría provocar lesiones personales o daños al vehículo.

5. Golpee levemente y sacuda el filtro de aire del motor, lejos del vehículo, para soltar la tierra y suciedad. Reemplace el filtro de aire del motor si está dañado.
6. Invierta el orden de los pasos 2-5 para reinstalar la cubierta de la carcasa del filtro de aire del motor.
7. Si está equipado, restablezca a cero el sistema de vida útil del filtro de aire del motor después de reemplazar el filtro de aire del motor. Vea *Sistema de cálculo de vida útil del filtro de aire del motor* ⇨ *390*.

⚠ Peligro

Si hace funcionar el motor con el filtro de aire desmontado, puede quemarse o causar quemaduras a los demás. Preste atención cuando trabaje en el motor. No arranque el motor ni conduzca el vehículo con el filtro de aire desactivado, ya que podrían salir llamas si se produce un encendido prematuro en el motor.

Atención

Con el filtro de aire desmontado, la suciedad puede entrar fácilmente al motor y dañarlo. Siempre tenga colocado el filtro de aire al conducir.

Sistema de refrigeración

Si el vehículo tiene el motor diésel Duramax, consulte el suplemento diésel de Duramax.

El sistema de refrigeración permite que el motor mantenga la temperatura de funcionamiento correcta.

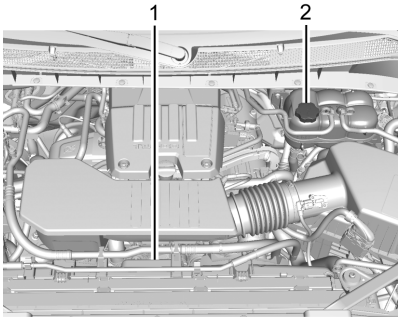

Motor 2.7L L4 (L3B)

1. Ventiladores eléctricos de refrigeración del motor (fuera de la vista).
2. Tanque de compensación del refrigerante y tapa a presión

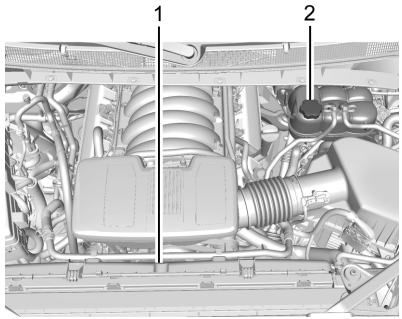

Se muestra el motor de 5.3L V8 (L84). El de 6.2L V8 (L87) es similar

1. Ventiladores eléctricos de refrigeración del motor (fuera de la vista).
2. Tanque de compensación del refrigerante y tapa a presión

⚠ Peligro

Un ventilador eléctrico debajo del capó puede arrancar incluso cuando el motor no está en funcionamiento y puede causar lastimaduras. Mantenga sus manos, ropa y herramientas lejos de cualquier ventilador eléctrico debajo del capó.

⚠ Peligro

No toque el calentador, el radiador, los tubos o las mangueras del aire acondicionado ni las demás piezas del motor. Pueden estar muy calientes y quemarle. No deje funcionar el motor si hay una fuga; todo el refrigerante podría filtrarse. Eso podría causar que el motor se prenda fuego y quemarle. Repare cualquier fuga antes de conducir el vehículo.

Refrigerante del motor

El sistema de refrigeración del vehículo se llena con refrigerante del motor DEX-COOL®. Este refrigerante está diseñado para quedar en el vehículo por 5 años o 240.000 km (150.000 millas), el primero en producirse.

Se explica a continuación el sistema de refrigeración y cómo verificar y agregar refrigerante cuando el nivel está bajo. Si existe un problema de recalentamiento del motor, consulte *Recalentamiento del motor* ⇨ *396*.

Chevrolet Silverado 1500 Owner Manual (GMNA-Localizing-U.S./Canada/
Mexico/Paraguay-17382604) - 2024 - Source - 5/11/23

Qué usar

⚠ Peligro

El agua pura, u otros líquidos como el alcohol, pueden hervir antes que la mezcla refrigerante correcta. Con agua pura o con una mezcla incorrecta, el motor podría calentarse demasiado pero no aparecerá una advertencia de recalentamiento. El motor puede prenderse fuego y usted u otros podrían quemarse.

Use una mezcla 50/50 de agua potable limpia y refrigerante DEX-COOL. Esta mezcla:

- Proporciona protección contra el congelamiento hasta una temperatura exterior de -37 °C (-34 °F).
- Proporciona protección contra ebullición hasta una temperatura del motor de 129 ° C (265 °F).
- Protege contra el óxido y la corrosión.
- No daña las piezas de aluminio.
- Ayuda a mantener la temperatura correcta del motor.

Atención

No use una mezcla de refrigerante DEX-COOL distinta a la que cumple la Norma GMW3420 de GM y agua potable limpia. Cualquier otra cosa puede causar daños al vehículo y al sistema de refrigeración del motor, los cuales no estarían cubiertos por la garantía del vehículo.

Nunca deseche el refrigerante del motor tirándolo a la basura o derramándolo en el suelo, las alcantarillas o los cursos o depósitos de agua. Solicite que cambie el refrigerante un centro de servicio autorizado, conocedor de los requisitos legales relativos al desecho de refrigerante usado. De esta forma contribuirá a la protección del medio ambiente y de su salud.

Verificación del refrigerante

El tanque de compensación del refrigerante está en el compartimiento del motor, del lado del conductor del vehículo.

Consulte *Vista del compartimento del motor* ⇨ *383*.

El vehículo debe estar sobre una superficie nivelada cuando se verifica el nivel de refrigerante.

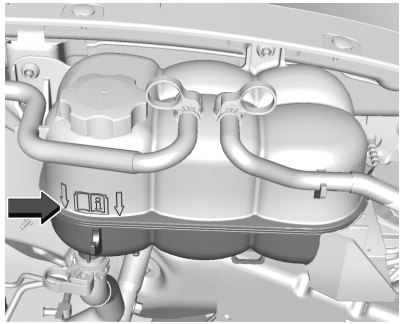

Todos los motores

Verifique si el refrigerante está visible en el tanque de expansión de refrigerante. Si el refrigerante dentro del depósito de compensación está hirviendo, espere hasta que se enfríe. El nivel de refrigerante debe estar en el nivel de la marca indicada o por encima de la misma. Si no lo está, es posible que haya una fuga en el sistema de refrigeración.

Si el refrigerante está visible pero el nivel del mismo no está en por encima de la marca indicada, consulte las secciones

siguientes acerca de cómo agregar refrigerante al tanque de compensación del refrigerante.

Instrucciones de llenado de servicio de refrigerante automático (motor L3B)

Esta característica asiste en el llenado y la eliminación de aire del sistema de refrigeración después del servicio de los componentes o cuando se agrega refrigerante después de haber estado demasiado bajo.

Para activar el proceso de llenado y eliminación de aire:

1. Retire la tapa a presión del tanque de expansión de refrigerante cuando el sistema de refrigeración, incluida la tapa a presión del tanque de expansión de refrigerante y la manguera superior del radiador ya no estén calientes. Gire el tapón de presión lentamente, hacia la izquierda, aproximadamente una vuelta completa. Si se escucha un silbido, espere que cese. Un soplido significa que todavía queda presión en su interior.
2. Continúe girando lentamente la tapa a presión y sáquela.
3. Llene el tanque de compensación de refrigerante con la mezcla correcta, hasta la marca indicada.
4. Conecte el vehículo a un cargador de baterías.
5. Coloque el encendido en el modo de servicio.

   Consulte *Posiciones del encendido* ⇨ *235*.
6. Apague el aire acondicionado.
7. Aplique el freno de estacionamiento.
8. Al mismo tiempo, presione el acelerador y el freno, en los vehículos automáticos, durante dos segundos y luego suéltelos.
9. Escuche la activación de la bomba y el movimiento de las válvulas de control mientras observa el nivel del refrigerante en el tanque de compensación. Agregue líquido a medida que el nivel cae por debajo de la marca indicada en el tanque de compensación. Espere 15 minutos para que el proceso de llenado y de extracción del aire se complete.
10. Vuelva a colocar el tapón del tanque de compensación.

Si el tanque se vacía, desconecte el encendido, permita que el módulo de control electrónico (ECM) se apague (unos dos minutos), llene a la marca indicada y repita los Pasos 5 a 9.

Cómo agregar refrigerante al tanque de compensación del refrigerante para motores de gasolina, excepto L3B

Si el vehículo tiene motor diésel, consulte "Sistema de refrigeración" en el suplemento diésel de Duramax para conocer el procedimiento de llenado de refrigerante adecuado.

⚠ Peligro

Derramar refrigerante en piezas del motor calientes puede causarle quemaduras. El refrigerante contiene glicol etileno, que se quemará si las piezas del motor están suficientemente calientes.

⚠ Peligro

El agua pura, u otros líquidos como el alcohol, pueden hervir antes que la mezcla refrigerante correcta. Con agua pura o con una mezcla incorrecta, el motor podría calentarse demasiado pero no aparecerá una advertencia de recalentamiento. El motor puede prenderse fuego y usted u otros podrían quemarse.

⚠ Peligro

Los vapores y líquidos hirviendo del sistema de refrigeración caliente están bajo presión. Girar el tapón de presión, incluso un poco, puede causar que salgan a gran velocidad y quemarle. Nunca gire el tapón cuando el sistema de refrigeración, incluido el tapón de presión, está caliente. Espere que el sistema de refrigeración y el tapón de presión se enfríen.

Atención

No seguir el proceso específico de rellenado de refrigerante podría causar que el motor se recaliente y daños al sistema. Si el refrigerante no se ve en el tanque de compensación, consulte con su concesionario.

Si no se ve refrigerante en el tanque de compensación, agregue refrigerante.



1. Retire la tapa a presión del tanque de expansión de refrigerante cuando el sistema de refrigeración, incluida la tapa a presión del tanque de expansión de refrigerante y la manguera superior del radiador ya no estén calientes.

   Gire la tapa de presión lentamente, hacia la izquierda, una vuelta completa. Si se escucha un silbido, espere que cese. Un soplido significa que todavía queda presión en su interior.
2. Continúe girando lentamente la tapa a presión y sáquela.
3. Llene el tanque de compensación del refrigerante con la mezcla correcta, hasta la marca de llenado en frío.
4. Con la tapa de presión del tanque de compensación de refrigerante quitada, arranque el motor y hágalo funcionar hasta que el medidor de temperatura del refrigerante del motor indique aproximadamente 90 °C (195 °F).

   Para entonces, el nivel de refrigerante dentro del tanque de expansión puede haber bajado. Si el nivel es más bajo, agregue más de la mezcla correcta al tanque de compensación del refrigerante hasta que el nivel alcance la marca indicada.
5. Vuelva a colocar el tapón de presión, firmemente apretado.
6. Verifique el nivel de refrigerante luego de apagar el motor y de que el refrigerante se haya enfriado. Si fuera necesario, repita los pasos 1–6 del proceso de rellenado de refrigerante.

Atención

Si el tapón de presión no está bien apretado, pueden producirse pérdidas de refrigerante y daños del motor. Asegúrese de que el tapón esté colocado correctamente y apretado.

Recalentamiento del motor

Si el vehículo tiene el motor diésel Duramax, consulte el suplemento diésel de Duramax.

Atención

No deje funcionar el motor si hay una fuga en el sistema de refrigeración del motor. Esto puede causar la pérdida de todo el refrigerante, y dañar el sistema y el vehículo. Haga reparar cualquier fuga inmediatamente.

El vehículo cuenta con varios indicadores que advierten acerca del recalentamiento del motor.

Hay un medidor de temperatura del refrigerante en el cuadro de instrumentos del vehículo.

Consulte *Sensor de temperatura del refrigerante del motor* ⇨ *120*.

Además, hay mensajes MOTOR RECALENTADO PARE MOTOR, MOTOR RECALENTADO RALENTÍ MOTOR y ENGINE POWER IS REDUCED (POTENCIA DEL MOTOR REDUCIDA) en el centro de información para el conductor (DIC).

Si se toma la decisión de no levantar el capó cuando aparece esta advertencia, obtenga inmediatamente ayuda del servicio.

Consulte *Servicio de Asistencia en Carretera* ⇨ *492*.

Si se toma la decisión de levantar el capó, asegúrese de que el vehículo esté estacionado sobre una superficie nivelada.

Motores 2.7L L4, 5.3L V8 y 6.2L V8

Compruebe que los ventiladores de refrigeración del motor estén funcionando. Si el motor recalienta, el/los ventilador/es deberían estar funcionando. Si no lo están, no continúe con el motor en marcha y solicite el servicio del vehículo.

Si el motor o la transmisión detectan una condición inminente de líquido caliente, puede que la transmisión fuerce una subida de marcha para limitar las temperaturas. También puede que se impida bajar de marchas en este momento. Puede continuar el funcionamiento normal, salvo que la pantalla indique que hay una condición de calentamiento y se deba poner el motor en ralentí.

Si sale vapor del compartimiento del motor

⚠ Peligro

Los vapores y líquidos hirviendo del sistema de refrigeración caliente están bajo presión. Girar el tapón de presión, incluso un poco, puede causar que salgan a gran velocidad y quemarle. Nunca gire el tapón cuando el sistema de refrigeración, incluido el tapón de presión, está caliente. Espere que el sistema de refrigeración y el tapón de presión se enfríen.

Si no sale vapor del compartimiento del motor

El mensaje MOTOR RECALENTADO PARE MOTOR o MOTOR RECALENTADO RALENTÍ MOTOR, junto con el estado de bajo nivel de refrigerante, pueden indicar un problema grave.

El motor 2.7L L4 se apagará automáticamente si aparece el mensaje MOTOR RECALENTADO PARE MOTOR.

Si aparece una advertencia de recalentamiento del motor pero no se ve ni se escucha vapor, el problema puede no ser tan grave. A veces, el motor puede recalentarse un poco cuando el vehículo:

- Trepa una pendiente larga un día caluroso.
- Se detiene después de marchar a alta velocidad.
- Está en ralentí (regulando) durante períodos prolongados debido al tránsito.
- Lleva un remolque, consulte *Remolque* ⇨ *346*.

Si aparece el mensaje MOTOR RECALENTADO PARE MOTOR o MOTOR RECALENTADO RALENTÍ MOTOR sin signos de vapor, pruebe esto durante aproximadamente un minuto:

1. Apague el aire acondicionado.
2. Encienda la calefacción a máxima temperatura y a máxima velocidad del ventilador. Abra las ventanillas si fuera necesario.
3. Cuando sea seguro hacerlo, salga de la carretera, ponga el cambio en P (Estacionamiento) o N (Punto muerto) y deje el motor en ralentí.

Si el indicador de temperatura ya no está en la zona de sobrecalentamiento, o ya no aparece una advertencia de sobrecalentamiento, se puede conducir el vehículo. Continúe conduciendo el vehículo lentamente durante unos 10 minutos. Mantenga una distancia segura con respecto al vehículo que marcha adelante. Si la advertencia no vuelva a aparecer, continúe conduciendo normalmente y haga verificar que el sistema de refrigeración esté lleno y funciona correctamente.

Si la advertencia persiste, salga de la carretera, deténgase y estacione el vehículo inmediatamente.

Si aún no hay signos de vapor y el vehículo está equipado con un ventilador de refrigeración impulsado por el motor, presione el acelerador hasta que la velocidad del motor sea alrededor del doble de la de ralentí normal durante cinco minutos como mínimo, con el vehículo estacionado. Si la advertencia permanece activa, apague el motor y haga que todos los pasajeros salgan del vehículo hasta que se enfríe.

Si no hay signos de vapor, deje el motor en ralentí durante cinco minutos mientras está estacionado. Si la advertencia sigue apareciendo, apague el motor hasta que se enfríe.

Modo de operación de protección contra recalentamiento del motor

Si existe un estado de motor recalentado y aparece el mensaje ENGINE POWER IS REDUCED (POTENCIA DEL MOTOR REDUCIDA), el modo de protección contra recalentamiento que alterna el encendido de grupos de cilindros ayuda a evitar daños al motor. En este modo, se notará una pérdida de potencia y rendimiento del motor. Este modo de operación permite conducir el vehículo a un lugar seguro en caso de emergencia. Debe evitarse conducir por largas distancias o llevar un acoplado en el modo de protección contra recalentamiento

Si el motor o la transmisión detectan una condición inminente de líquido caliente, puede que la transmisión fuerce una subida de marcha para limitar las temperaturas. También puede que se impida bajar de marchas en este momento. Puede continuar el funcionamiento normal, salvo que la

pantalla indique que hay una condición de calentamiento y se deba poner el motor en ralentí.

Atención

Después de funcionar en el modo de protección contra recalentamiento del motor, el aceite del motor queda severamente degradado. Cualquier reparación que se realice antes de que se enfríe el motor puede causar daños al mismo. Deje que el motor se enfríe antes de intentar cualquier reparación. Repare la causa de la pérdida de refrigerante, cambie el aceite y restablezca a cero el sistema de vida útil del aceite.

Consulte *Aceite del motor* ⇨ *386*.

Ventilador del motor

Si el vehículo tiene el motor diésel Duramax, consulte el suplemento diésel de Duramax.

El vehículo tiene uno o más ventiladores eléctricos de refrigeración. Durante la mayor parte de la conducción diaria, pueden oírse los ventiladores girando a baja velocidad. Los ventiladores pueden apagarse si no se requiere refrigeración. Con carga pesada del vehículo, cuando lleva un remolque, en temperaturas exteriores elevadas o funcionamiento del sistema de aire acondicionado, los ventiladores pueden cambiar a alta velocidad y se puede oír un aumento del ruido de los ventiladores. Esto es normal e indica que el sistema de refrigeración está funcionando correctamente. Los ventiladores cambiarán a baja velocidad cuando no se requiera más refrigeración adicional.

Los ventiladores eléctricos de refrigeración del motor pueden funcionar después de haberse apagado el motor. Esto es normal y no requiere servicio.

Líquido de lavado

Qué usar

Cuando se necesite agregar líquido del lavaparabrisas, asegúrese de leer las instrucciones del fabricante antes de usarlo. Use un líquido que tenga suficiente protección anticongelante en zonas en donde la temperatura pueda caer a niveles bajo cero.

Agregado de líquido del lavaparabrisas

El vehículo tiene un mensaje de bajo nivel del líquido lavaparabrisas en el DIC que se enciende cuando el nivel del líquido lavaparabrisas es bajo. El mensaje se muestra por 15 segundos cada vez que enciende el vehículo. Cuando se muestra el mensaje WASHER FLUID LOW ADD FLUID (POCO LÍQUIDO LAVAPARABRISAS - AGREGUE LÍQUIDO), se necesitará agregar líquido lavaparabrisas en el depósito del mismo.

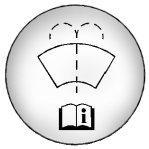

Abra el tapón con que tiene el símbolo del lavaparabrisas. Agregue líquido del lavaparabrisas hasta que se llene el tanque. Vea la ubicación del depósito en *Vista del compartimento del motor* ⇨ *383*.

Atención

- No utilice líquido lavador que contenga algún tipo de recubrimiento repelente de agua. Esto puede causar que las escobillas del limpiaparabrisas traqueteen o salten.

(Continuación)

Chevrolet Silverado 1500 Owner Manual (GMNA-Localizing-U.S./Canada/
Mexico/Paraguay-17382604) - 2024 - Source - 5/11/23

Atención (Continuación)

- No use refrigerante del motor (anticongelante) en el lavaparabrisas. Puede dañar el sistema del lavaparabrisas y la pintura.
- No mezcle agua con líquido del lavaparabrisas listo a usar. El agua puede causar el congelamiento de la solución y dañar el tanque de líquido y otras piezas del sistema del lavaparabrisas.
- Cuando use líquido del lavaparabrisas concentrado, siga las instrucciones del fabricante para agregar agua.
- Llene el tanque de líquido del lavaparabrisas solo hasta las tres cuartas partes cuando está muy frío. Esto permite la expansión del líquido si se produce el congelamiento, lo que podría dañar el tanque si estuviera completamente lleno.

Frenos

Los forros de freno de disco tienen integrados indicadores de desgaste que producen un sonido agudo de advertencia cuando están desgastados y se necesitan forros nuevos. El sonido puede ser intermitente o puede oírse continuamente cuando el vehículo está en movimiento, excepto cuando se aplica firmemente el pedal de freno.

⚠ Peligro

El sonido de advertencia de desgaste de los frenos significa que pronto los frenos dejarán de funcionar bien. Esto puede ocasionar un choque. Cuando oiga el sonido de advertencia de desgaste de los frenos, solicite el servicio del vehículo.

Atención

Continuar conduciendo con los forros de freno desgastados puede ocasionar costosas reparaciones de los frenos.

Algunas condiciones de conducción o climatológicas pueden causar un chillido de los frenos cuando se aplican por primera vez, que desaparece después de varias aplicaciones. Esto no significa que los frenos estén funcionando mal.

Es necesario que las tuercas de rueda estén apretadas correctamente para ayudar a evitar la pulsación de los frenos. Cuando se rotan los neumáticos, inspeccione los forros de freno para detectar el posible desgaste y apriete en forma pareja las tuercas en la secuencia adecuada según las especificaciones de par de apriete.

Consulte *Capacidades y especificaciones* ⇨ *486*.

Las pastillas de freno se deben reemplazar como un conjunto completo por cada eje.

Recorrido del pedal del freno

Consulte a su concesionario si el pedal del freno no vuelve a la altura normal o si hay un rápido aumento del recorrido del pedal. Esto puede ser indicio de que el freno necesita servicio.

Reemplazo de piezas del sistema de frenos

Siempre reemplace las piezas del sistema de freno con piezas de repuesto aprobadas y nuevas. Si no se hace esto, los frenos pueden no funcionar correctamente.
El rendimiento del frenado puede variar de muchas maneras si se instalan piezas de freno incorrectas o si las piezas se instalan incorrectamente.

Sistema de vida útil de las pastillas de freno

Cuándo cambiar las pastillas de freno

Este vehículo cuenta con un sistema que calcula la vida útil restante de las pastillas de los frenos delanteros y traseros. La vida útil de las pastillas de freno se muestra en el centro de información para el conductor (DIC), junto con un porcentaje para cada eje. El sistema se debe restablecer a cero toda vez que se cambien las pastillas de freno.

Cuando el sistema determina que es necesario reemplazar las pastillas de freno, aparece un mensaje que puede incluir el kilometraje remanente.

Las pastillas de freno se deben reemplazar siempre como un conjunto completo por cada eje.

Cómo restablecer a cero el sistema de vida útil de las pastillas de freno

El sistema detecta automáticamente cuando se reemplazan las pastillas de freno muy desgastadas. Cuando se conecta el encendido después de instalar pastillas de freno y sensores de desgaste nuevos, aparece un mensaje. Siga las indicaciones para restablecer a cero el sistema.

El sistema de vida útil de las pastillas de freno también se puede restablecer a cero manualmente:

1. Visualice la vida útil de las pastillas de freno en el DIC. Consulte *Centro de información del conductor (Nivel base)* ⇨ *136* o *Centro de información del conductor (Gama alta)* ⇨ *138*.
2. Presione la rueda selectora, o el vástago de restablecimiento a cero del cuentakilómetros parcial si el vehículo no tiene botones del DIC. Seleccione las pastillas delanteras o traseras según corresponda.
3. Seleccione YES (SÍ) en el mensaje de confirmación o presione el vástago de restablecimiento a cero del cuentakilómetros parcial en un DIC de nivel base. Repita la operación para las pastillas del otro eje si también se reemplazaron.

Cómo deshabilitar el sistema de vida útil de las pastillas de freno

El sistema de vida útil de las pastillas de freno se puede desactivar. Esto puede ser necesario si se instalan pastillas de freno del mercado de posventa sin sensores de desgaste. Cuando se desactiva el sistema, los porcentajes de vida útil de las pastillas de freno delanteras y traseras no se muestran. No obstante, los indicadores de desgaste integrados que producen un sonido agudo de advertencia cuando las pastillas de freno están desgastadas aún pueden determinar cuándo se deben reemplazar dichas pastillas.

Consulte *Frenos* ⇨ *399*.

Para desactivar el sistema de vida útil de las pastillas de freno:

1. Visualice la vida útil de las pastillas de freno en el DIC. Consulte *Centro de información del conductor (Nivel base)* ⇨ *136* o *Centro de información del conductor (Gama alta)* ⇨ *138*.
2. Seleccione DISABLE (DESHABILITAR).

Para volver a activar el sistema de vida útil de las pastillas de freno, siga los pasos precedentes pero seleccione ENABLE (HABILITAR) en el paso 2.

Chevrolet Silverado 1500 Owner Manual (GMNA-Localizing-U.S./Canada/
Mexico/Paraguay-17382604) - 2024 - Source - 5/11/23

Líquido de frenos

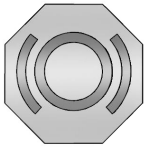

El depósito del cilindro maestro del freno está lleno con líquido de frenos DOT 4 aprobado por GM según se indica en el tapón del depósito. Vea la ubicación del depósito en *Vista del compartimento del motor* ⇨ *383*.

Verificación del líquido de frenos

Con el vehículo en cambio P (Estacionar) en una superficie nivelada, el nivel de líquido de frenos debería estar entre las marcas de mínimo y máximo en el depósito de líquido de frenos.

Hay solo dos razones por las que el nivel de líquido de frenos en el depósito puede bajar:

- Desgaste normal del revestimiento del freno. Cuando se instalan forros nuevos, el nivel de líquido vuelve a subir.
- Una fuga de líquido en el sistema de frenos hidráulicos. Haga reparar el sistema de frenos hidráulicos. Con una fuga, los frenos no funcionarán bien.

Limpie siempre la tapa del depósito de líquido de frenos y el área de alrededor de la tapa antes de sacarla.

No complete el nivel del líquido de frenos. El agregado de líquido no corrige la pérdida. Si se agrega líquido cuando los forros de frenos están desgastados, habrá demasiado líquido cuando se instalen los forros nuevos. Agregue o retire líquido, según sea necesario, solo cuando se realiza un trabajo en el sistema hidráulico del freno.

⚠ Peligro

Si se agrega demasiado líquido de frenos, puede salpicar en el motor y quemarse, si el motor está suficientemente caliente. Usted y otras personas podrían quemarse, y puede dañarse el vehículo. Agregue líquido de frenos solo cuando se realiza un trabajo en el sistema hidráulico del freno.

Cuando el líquido de frenos cae a un nivel bajo, se enciende la luz de advertencia del freno.

Consulte *Indicador de advertencia del sistema de frenos* ⇨ *127*.

El líquido de frenos absorbe agua con el tiempo, lo que degrada la efectividad del líquido de frenos. Reemplace el líquido de frenos a los intervalos especificados para evitar que aumente la distancia de frenado.

Consulte *Mantenimiento programado* ⇨ *477*.

Qué agregar

Use únicamente líquido de frenos DOT 4 aprobado pode GM de un recipiente limpio y sellado.

Consulte *Líquidos y lubricantes recomendados* ⇨ *481*.

⚠ Peligro

El líquido de frenos equivocado o contaminado podría dañar el sistema de frenos. Esto podría resultar en la pérdida de los frenos y un posible accidente. Use siempre el líquido de frenos aprobado por GM.

Atención

Si se salpica líquido de frenos en las superficies pintadas del vehículo, se puede dañar el acabado de la pintura. Lave inmediatamente toda superficie pintada.

Batería - Norteamérica

La batería del equipo original no necesita mantenimiento. No quite el tapón ni añada líquido.

Consulte el número de repuesto indicado en la batería original cuando necesite una batería nueva. Vea la ubicación de la batería en *Vista del compartimento del motor* ⇨ *383*.

Sistema de detenimiento/arranque

Los vehículos equipados con motor 2.7L L3B, 5.3L L84 o 6.2L L87 están equipados con un sistema de detenimiento/arranque para apagar el motor a fin de ahorrar combustible.

Consulte *Sistema de parada/arranque* ⇨ *238*.

Los vehículos con sistema de detenimiento/arranque tienen una batería del tipo de tejido de fibra de vidrio absorbente (AGM) de 12 voltios. La instalación de una batería estándar de 12 voltios tendrá como resultado la reducción de la vida útil de la batería de 12 voltios. Algunos cargadores cuentan con una opción para baterías AGM para usar un cargador de baterías de 12 voltios en la batería AGM de 12 voltios. Si está disponible, use la opción AGM del cargador, para limitar el voltaje de carga a 14,8 voltios. Siga las instrucciones del fabricante del cargador.

⚠ Peligro

ADVERTENCIA: Los bornes de la batería, los terminales y los accesorios relacionados pueden exponerle al contacto con productos químicos, entre los que se incluyen el plomo y compuestos de plomo, los cuales están reconocidos en el estado de California como cancerígenos y como causantes de malformaciones de nacimiento y otros problemas en el sistema reproductor. Lávese las manos después de manipular una batería. Para más información, vaya a www.P65Warnings.ca.gov.

Consulte *California, advertencia sobre la Propuesta 65* ⇨ *1*.

Inmovilización del vehículo

⚠ Peligro

Las baterías contienen ácido que puede quemarle y gas que puede explotar. Puede lastimarse gravemente si no tiene cuidado. Use siempre protección ocular. Consulte *Arrancar con cables de puente a la batería - Norteamérica* ⇨ *456* para los consejos sobre cómo trabajar con la batería sin resultar lastimado.

Uso infrecuente: Retire el cable negativo (–) negro de la batería a fin de evitar que la batería se descargue.

Almacenamiento por períodos prolongados: Retire el cable negativo (–) negro de la batería o use un cargador lento.

Desconexión del cable negativo de la batería

⚠ Peligro

Antes de desconectar el cable negativo de la batería, desactive todas las funciones, apague el encendido y retire la llave del vehículo, si está equipada. Si no se hace

(Continuación)

Peligro (Continuación)

esto, usted u otras personas podrían resultar lesionadas y se podría dañar el vehículo.

Atención

Si se desconecta la batería con el encendido conectado o el vehículo en modo de alimentación retenida para accesorios (RAP), la batería de respaldo de OnStar se descargará permanentemente y será necesario reemplazarla.

1. Asegúrese de que las luces, funciones y accesorios estén apagados.
2. Desconecte el encendido y retire la llave, si está equipada.

En vehículos equipados con el sistema de detenimiento/arranque:

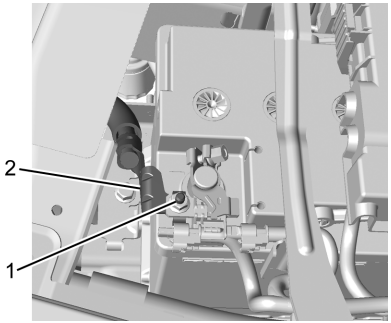

1. Afloje y retire la tuerca del cable negativo de la batería (1) en la conexión del sensor de la batería.
2. Retire el cable negativo de la batería (2) del espárrago del sensor de la batería.
3. Cubra el terminal del cable negativo de la batería, el espárrago del sensor de la batería y el borne negativo de la batería con un material no conductor, a fin de evitar todo contacto con el cable negativo de la batería.

En vehículos que no están equipados con el sistema de detenimiento/arranque:

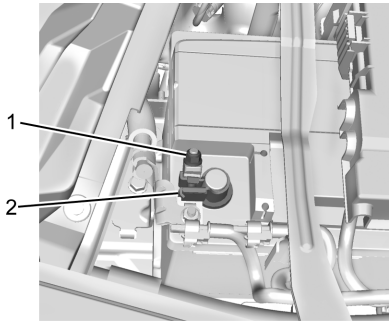

1. Afloje la tuerca del cable negativo de la batería (1).
2. Retire la abrazadera del cable negativo de la batería (2) del borne negativo de la batería.
3. Cubra la abrazadera del cable negativo de la batería y el borne negativo de la batería con un material no conductor, a fin de evitar todo contacto con el cable negativo de la batería.

Reconexión del cable negativo de la batería

Atención

Cuando se reconecta la batería:

(Continuación)

Atención (Continuación)

- Use la tuerca original del vehículo para sujetar el cable negativo de la batería. No use una tuerca diferente.
  Si necesita una tuerca de reemplazo, consulte al concesionario.
- Apriete la tuerca con una herramienta de mano. No use una llave de impacto o herramientas eléctricas/neumáticas para apretar la tuerca.

Si no se cumplen estas pautas, podría dañarse el vehículo.

Atención

No use pinturas, lubricantes o inhibidores de corrosión en la tuerca que sujeta el cable negativo de la batería al vehículo. Esto podría averiar el vehículo.

En vehículos equipados con el sistema de detenimiento/arranque:

1. Instale el cable negativo de la batería en el espárrago del sensor de la batería.
2. Instale la tuerca del cable negativo de la batería del espárrago del sensor de la batería y apriétela.
3. Ponga en contacto el encendido.

En vehículos que no están equipados con el sistema de detenimiento/arranque:

1. Instale la abrazadera del cable negativo de la batería en el borne negativo de la batería.
2. Apriete la tuerca del cable negativo de la batería.
3. Ponga en contacto el encendido.

Tracción en las cuatro ruedas

Caja de transferencia

Cuándo revisar el lubricante

Consulte *Mantenimiento programado* ⇨ *477* para determinar cuándo revisar el lubricante.

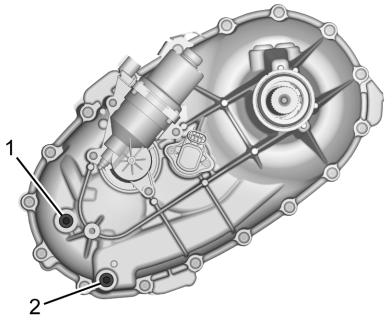

1. Tapón de llenado
2. Tapón de drenaje

Para obtener una lectura exacta, el vehículo debe estar sobre una superficie nivelada.

Si el nivel está por debajo de la parte inferior del orificio del tapón de llenado (1), que se encuentra en la caja de transferencia, será necesario agregar algo de lubricante. Agregue suficiente lubricante para elevar el nivel a la parte inferior del orificio del tapón de llenado (1). Tenga cuidado de no apretar excesivamente el tapón.

Cuándo cambiar el lubricante

Consulte *Mantenimiento programado* ⇨ *477* para determinar con qué frecuencia debe cambiar el lubricante.

Qué usar

Consulte *Líquidos y lubricantes recomendados* ⇨ *481* para determinar la clase de lubricante a usar.

Eje delantero

Cuándo revisar el lubricante

No es necesario verificar regularmente el líquido del eje delantero, salvo que se sospeche de una pérdida o se sienta un ruido anormal. Una pérdida de líquido podría

Chevrolet Silverado 1500 Owner Manual (GMNA-Localizing-U.S./Canada/
Mexico/Paraguay-17382604) - 2024 - Source - 5/11/23

indicar que hay un problema. Hágalo revisar y reparar. Este servicio puede ser complejo. Consulte al concesionario.

No lave directamente a presión los sellos de salida del eje delantero/trasero y/o la caja de transferencia. El agua de alta presión puede atravesar los sellos y contaminar el líquido. El líquido contaminado acorta la vida útil de la caja de transferencia y/o de los ejes propulsores, y debe reemplazarse.

Eje trasero

Cuándo revisar el lubricante

No es necesario verificar regularmente el líquido del eje trasero salvo que se sospeche que hay una pérdida o se sienta un ruido anormal. Una pérdida de líquido podría indicar que hay un problema. Hágalo revisar y reparar. Este servicio puede ser complejo. Consulte al concesionario.

No lave directamente a presión los sellos de salida del eje delantero/trasero y/o la caja de transferencia. El agua de alta presión puede atravesar los sellos y contaminar el líquido. El líquido contaminado acorta la vida útil de la caja de transferencia y/o de los ejes propulsores, y debe reemplazarse.

Verificación de la función de control de bloqueo del cambio de la transmisión automática (Palanca de cambios mecánica)

⚠ Peligro

Cuando está realizando esta inspección, el vehículo podría moverse repentinamente. Si el vehículo se mueve, usted u otras personas podrían resultar lesionados.

1. Antes de comenzar esta verificación, asegúrese de que haya suficiente espacio alrededor del vehículo. Debe estacionarse sobre una superficie nivelada.
2. Aplique el freno de estacionamiento. Esté listo para aplicar el freno normal inmediatamente si el vehículo comienza a moverse.
3. Con el motor apagado, gire la llave a encendido pero no arranque el motor. Sin aplicar el freno normal, trate de sacar la palanca de cambios de la posición P (Estacionamiento) con una fuerza normal. Si la palanca de cambios sale de P (Estacionamiento), comuníquese con su concesionario para solicitar el servicio.

Verificación del mecanismo del freno de estacionamiento y P (Estacionamiento)

⚠ Peligro

Cuando está realizando esta verificación, el vehículo podría comenzar a moverse. Usted y otras personas podrían resultar lesionados, y pueden producirse daños a la propiedad. Asegúrese de que haya espacio libre adelante del vehículo para el caso en que comience a rodar. Esté listo para aplicar el freno normal enseguida si el vehículo comienza a moverse.

Estacione en una pendiente bastante pronunciada con el vehículo mirando cuesta abajo. Mantenga su pie en el freno normal y aplique el freno de estacionamiento.

- Para verificar la capacidad de retención del freno de estacionamiento: Con el motor en marcha y la transmisión en N (Punto muerto), retire lentamente la presión del pie sobre el pedal del freno normal. Hágalo hasta que el vehículo quede retenido por el freno de estacionamiento únicamente.

- Para verificar la capacidad de retención del mecanismo de P (Estacionamiento): Con el motor en marcha, haga el cambio a P (Estacionamiento). Luego, suelte el freno de estacionamiento y a continuación el freno normal.

Comuníquese con su concesionario si necesita servicio.

Sustitución de las escobillas de los limpiaparabrisas

Las escobillas del limpiaparabrisas deben reemplazarse periódicamente.

Consulte *Mantenimiento programado* ⇨ *477*.

Las escobillas de repuesto vienen en distintos tipos, y se desmontan de distintas maneras. Consulte en *Partes de repuesto de mantenimiento* ⇨ *483* el tipo y longitud que corresponden.

Atención

Si permite que el brazo del limpiaparabrisas toque el parabrisas cuando no está instalada la escobilla, se podría dañar el parabrisas. Cualquier avería que se produzca no sería cubierta

(Continuación)

Atención (Continuación)

por la garantía del vehículo. No permita que el brazo del limpiaparabrisas toque el parabrisas.

Sustitución de las escobillas de los limpiaparabrisas delanteros

Para reemplazar la escobilla del limpiaparabrisas:

1. Tire del conjunto del limpiaparabrisas para apartarlo del parabrisas.

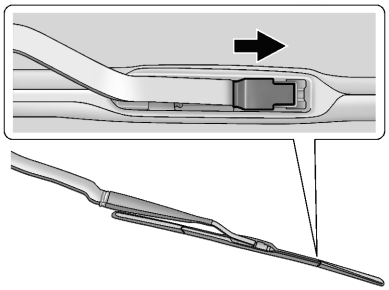

2. Levante la traba de la parte central de la escobilla donde se fija el brazo del limpiaparabrisas.
3. Con la traba abierta, tire de la escobilla para abajo hacia el parabrisas lo suficiente para liberarla del extremo con gancho en forma de J del brazo del limpiaparabrisas.
4. Retire la escobilla del limpiaparabrisas.
5. Invierta los pasos 1 a 3 para volver a colocar la escobilla del limpiaparabrisas.

Reemplazo de cristales

Si se debe reemplazar el parabrisas o un vidrio lateral delantero, consulte con su concesionario para determinar el correcto vidrio de reemplazo.

Sustitución del parabrisas

Sistema HUD

Si está equipado, el parabrisas forma parte del sistema HUD. Si se debe reemplazar el parabrisas, obtenga uno que esté diseñado para pantallas HUD. De lo contrario, la imagen de la HUD podría verse fuera de foco.

Sistemas de asistencia al conductor

Si se hace necesario reemplazar el parabrisas y el vehículo está equipado con un sensor de cámara delantera para el sistema de

asistencia el conductor, se recomienda un parabrisas de repuesto de GM. El parabrisas de repuesto debe ser montado de conformidad con las especificaciones de GM para obtener una correcta alineación. Si no es así, estos sistemas puede que no funcionen correctamente, pudiendo presentar mensajes o no funcionar para nada. Consulte a su concesionario respecto a la correcta sustitución del parabrisas.

Amortiguador(es) a gas

Es posible que su vehículo cuente con puntales de gas para ofrecer asistencia para levantar y mantener abierto el capó/baúl/compuerta levadiza en la posición de apertura total.

⚠ Peligro

Si fallan los amortiguadores a gas que mantienen abierto el capó, baúl y/o portón trasero, usted u otros podrían lastimarse de forma grave. Lleve el vehículo a su concesionario para mantenimiento inmediato. Inspeccione visualmente de forma periódica los amortiguadores a gas por signos de desgaste, fisuras u otros daños.

(Continuación)

Peligro (Continuación)

Compruebe y asegúrese que el capó/baúl/portón trasero se mantiene abierto con suficiente fuerza. No opere si los amortiguadores no logran mantener el capó/baúl/portón trasero. Haga que el vehículo reciba servicio.

Atención

No aplique cinta o cuelgue objetos en los amortiguadores a gas. Tampoco empuje hacia abajo o tire de los amortiguadores a gas. Esto puede causar daños al vehículo.

Consulte *Mantenimiento programado* ⇨ *477*.

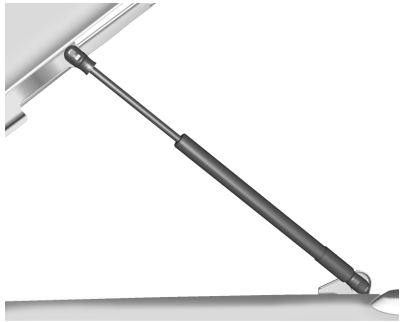

Capó

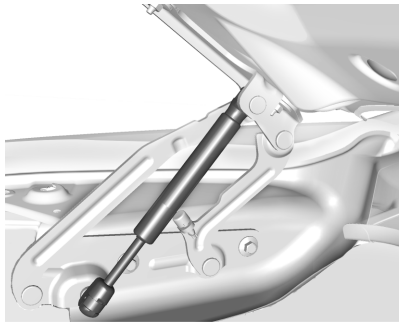

Baúl

Chevrolet Silverado 1500 Owner Manual (GMNA-Localizing-U.S./Canada/
Mexico/Paraguay-17382604) - 2024 - Source - 5/11/23

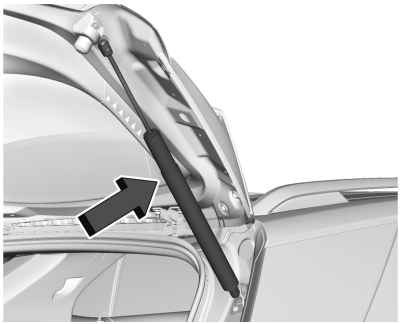

Portón trasero

Orientación de los faros

Direccionamiento de los faros

La orientación de los faros está predeterminada y no debería requerir ajustes ulteriores.

Si el vehículo se daña en un choque, la orientación de los faros puede afectarse. Si es necesario ajustar los faros, consulte a su concesionario.

Sustitución de las lámparas

Para el tipo apropiado de lámparas de repuesto, o cualquier procedimiento de cambio de lámparas no indicado en esta sección, comuníquese con su concesionario.

Atención
No sustituya lamparitas incandescentes por lamparitas de repuesto LED de posventa. Esto puede averiar el sistema eléctrico del vehículo.

Lámparas halógenas

⚠ Peligro
Las lámparas halógenas tienen gas presurizado en su interior y pueden estallar si las deja caer o raya la lámpara. Usted u otras personas pueden sufrir lesiones. Asegúrese de leer y cumplir las instrucciones del paquete de la lámpara.

Iluminación de LED

Este vehículo cuenta con varias lámparas LED. Para el reemplazo de cualquier conjunto de iluminación LED, comuníquese con su concesionario.

Faros, luces de giro delanteras, luces de posición y luces de estacionamiento

Conjunto de faro de gama baja

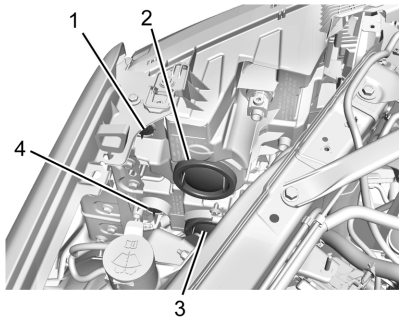

1. Lámpara del marcador lateral
2. Faro de luz baja
3. Faro de luz alta
4. Luces de giro/estacionamiento

Reemplazo del faro

Nivel base

1. Abra el capó.
2. Retire la cubierta de la lámpara del faro.

3. Gire el casquillo de la lámpara en sentido antihorario para extraerlo del conjunto del faro.
4. Desenchufe el conector eléctrico de la lámpara soltando el clip del conector.
5. Reemplace la lámpara e invierta los pasos 1-4 para reinstalarla.

Gama media y alta

Consulte al concesionario acerca del reemplazo del faro.

Reemplazo de la luz indicadora de giro

Consulte al concesionario acera del reemplazo de la luz indicadora de giro.

Luces traseras, luces de giro, luces de freno y luces de marcha atrás

Conjunto de luz trasera de gama baja

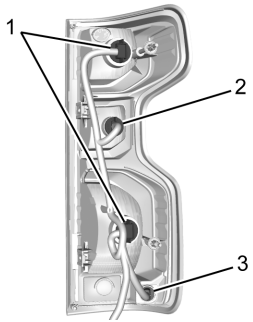

1. Luz de freno/luz trasera/luz indicadora de giro
2. Luz de marcha atrás
3. Lámpara demarcadora lateral

Conjunto de luz trasera de gama alta

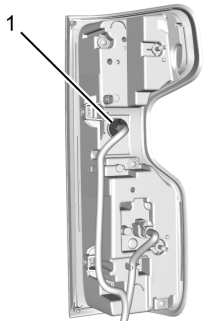

Se muestra la serie 1500. Las series 2500/ 3500 son similares

1. Luz de marcha atrás

Se recomienda reemplazar los ojales cuando reemplace una lámpara. Consulte al concesionario.

Para reemplazar una de estas lámparas:

1. Abra el portón trasero.

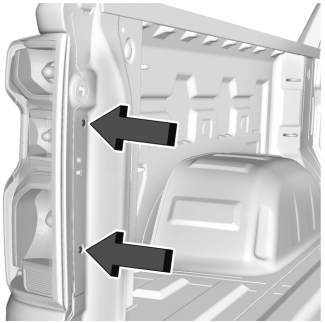

2. Retire los dos tornillos de montaje de las lámparas traseras.
3. Tire del conjunto de la lámpara trasera hacia afuera y hacia atrás alejándolo del costado de la caja para extraerlo del vehículo.

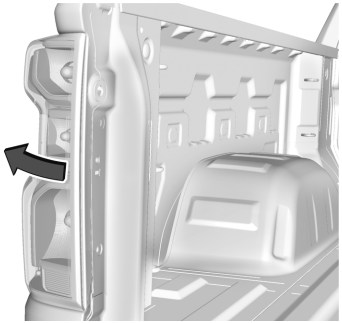

4. Gire el portalámpara hacia la izquierda.
5. Extraiga la lámpara derecho del casquillo.
6. Reemplace la lámpara e invierta los pasos 1-5 para reinstalarla.

Tercera luz de freno (CHMSL) y luz de carga

Este procedimiento es solo para la cabina regular. Para cabina de cuatro puertas y doble cabina, consulte al concesionario.

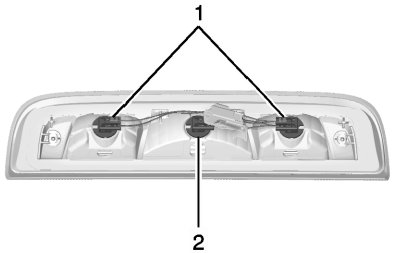

1. Lámparas de la luz del baúl
2. Lámpara de la tercera luz de freno (CHMSL)

Para reemplazar una de estas lámparas:

Chevrolet Silverado 1500 Owner Manual (GMNA-Localizing-U.S./Canada/
Mexico/Paraguay-17382604) - 2024 - Source - 5/11/23

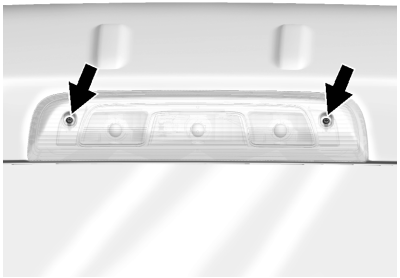

1. Retire los dos tornillos y levante el conjunto de la luz para extraerlo.
2. Gire el portalámpara hacia la izquierda y retírelo en forma recta.
3. Extraiga la lámpara derecho del casquillo.

Luz de la patente

Para reemplazar la lámpara:

1. Acceda detrás del paragolpes trasero y localice la lámpara.
2. Gire el casquillo hacia la izquierda y tire de la lámpara derecho hacia afuera.

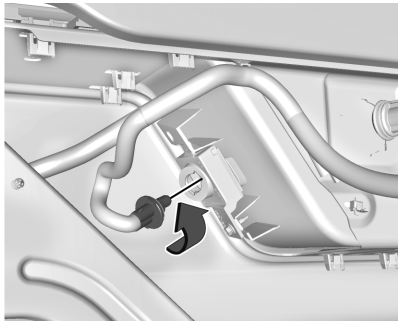

3. Reemplace la lámpara e invierta el paso 2 para reinstalarla.

Sistema eléctrico

Sobrecarga del sistema eléctrico

El vehículo cuenta con fusibles y disyuntores para protección contra la sobrecarga del sistema eléctrico.

Cuando la carga de corriente eléctrica es demasiado alta, el disyuntor se abre y cierra, protegiendo al circuito hasta que la carga de corriente vuelva a la normalidad o se repare el problema. De esta forma se reduce en gran medida la probabilidad de sobrecarga del circuito e incendio causados por problemas eléctricos.

Los fusibles y los disyuntores protegen los cables que suministran alimentación eléctrica a los dispositivos de su vehículo.

Si se produce un problema en la ruta y es necesario reemplazar un fusible, puede tomarse prestado un fusible del mismo amperaje. Elija alguna función del vehículo que no necesite usar y reemplácelo tan pronto sea posible.

Para verificar un fusible, observe la banda en el interior del mismo. Si la banda está rota o fundida, reemplace el fusible. Asegúrese de reemplazar un fusible quemado con otro de igual tamaño y valor nominal.

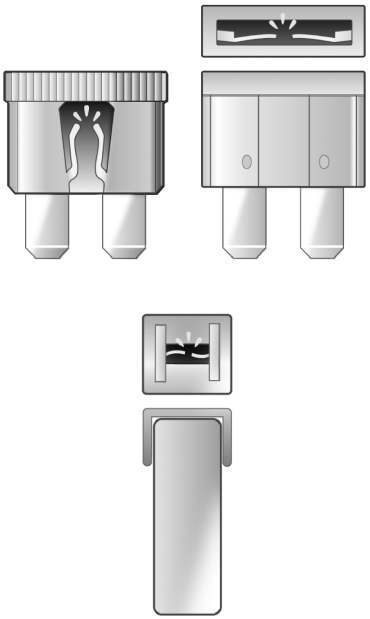

Sustitución de un fusible quemado

1. Apague el vehículo.
2. Localice el extractor de fusibles en la tapa de extremo del tablero de instrumentos. Consulte *Caja de fusibles del tablero de instrumentos (Derecha)* ⇨ *418* o *Caja de fusibles del tablero de instrumentos (Izquierda)* ⇨ *417*.

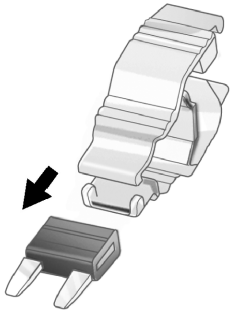

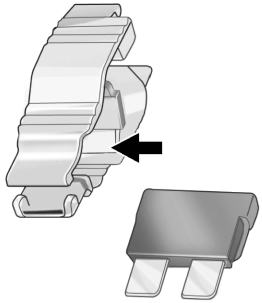

3. Use el extractor de fusibles para retirar el fusible sujetándolo desde la parte superior o de los laterales, tal como se muestra.
4. Si el fusible se debe reemplazar inmediatamente, se suministran también fusibles de repuesto en la tapa de extremo del tablero de instrumentos o se puede tomar un fusible de reemplazo transitorio del mismo amperaje en el bloque de fusibles. Elija un fusible de una función del vehículo que no necesite para así operar el vehículo de forma segura. Repita los pasos 2-3.
5. Inserte el fusible de repuesto en la ranura vacía correspondiente al fusible quemado.

En cuanto tenga una oportunidad, visite a su concesionario para reemplazar el fusible quemado.

Cableado de los faros

Una sobrecarga eléctrica puede causar que las lámparas se enciendan y apaguen o, en algunos casos, que permanezcan apagadas. Haga que se verifique el cableado de los faros inmediatamente si las lámparas se encienden y apagan o permanecen apagadas.

Limpiaparabrisas

Si el motor del limpiaparabrisas se recalienta debido a una capa pesada de hielo o nieve, los limpiaparabrisas se detendrán hasta que se enfríe el motor y luego volverán a arrancar.

Si bien el circuito está protegido contra la sobrecarga eléctrica, la sobrecarga debida a nieve o hielo pesados puede causar daños en el varillaje de los limpiaparabrisas. Limpie siempre el hielo y la nieve pesados del parabrisas antes de utilizar los limpiaparabrisas.

Si la sobrecarga se debe a un problema eléctrico y no a la nieve y el hielo, asegúrese de que se repare.

Fusibles y disyuntores

Los circuitos del cableado del vehículo están protegidos contra los cortocircuitos por una combinación de fusibles y disyuntores. De esta forma se reduce en gran medida la probabilidad de daños causados por problemas eléctricos.

⚠ Peligro

Los fusibles y disyuntores están marcados con su amperaje. No exceda el amperaje especificado al reemplazar fusibles y disyuntores. Usar un fusible o disyuntor desmedido puede provocar que el vehículo se prenda fuego. Usted y otros podrían lastimarse de forma grave o morir.



⚠ Peligro

Es peligroso instalar o usar fusibles que no cumplan con las especificaciones de los fusibles originales de GM . Los fusibles podrían fallar y provocar un incendio. Usted u otras personas podrían sufrir heridas o perder la vida, y puede dañarse el vehículo.

Consulte *Accesorios y modificaciones del vehículo* ⇨ *380* y *Información general* ⇨ *380*.

Para comprobar o reemplazar un fusible quemado, consulte *Sobrecarga del sistema eléctrico* ⇨ *411*.

Caja de fusibles del compartimento del motor

Si el vehículo tiene un motor diésel, consulte el suplemento diésel de Duramax.

El bloque de fusibles del compartimiento del motor está en el compartimiento del motor, del lado del acompañante del vehículo.

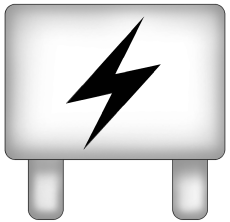

Presione los broches de los costados y levante la tapa para acceder al bloque de fusibles.

Atención

Si se salpican líquidos en cualquier componente eléctrico del vehículo, se puede dañar. Mantenga siempre colocadas las tapas de los componentes eléctricos.

Se dispone de un extractor de fusible en la cubierta del extremo izquierdo del tablero de instrumentos.

El vehículo puede no estar equipado con todos los fusibles, los relés y las funciones que se muestran.

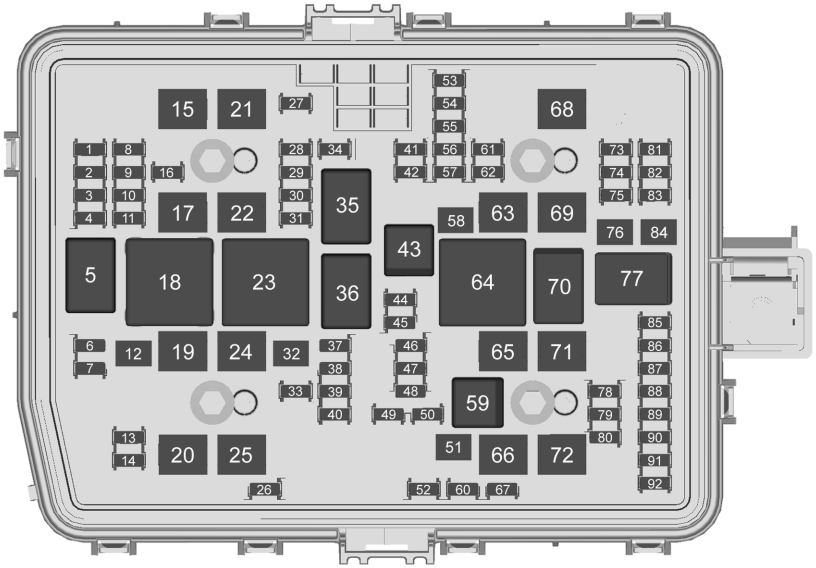

Fusibles	Utilización
1	–
2	–
3	Faro izquierdo
4	Faro derecho

Chevrolet Silverado 1500 Owner Manual (GMNA-Localizing-U.S./Canada/
Mexico/Paraguay-17382604) - 2024 - Source - 5/11/23

Fusibles	Utilización
6	–
7	Módulo de iluminación exterior 4
8	–
9	–
10	Módulo de iluminación exterior 6
11	Módulo de control de la carrocería 3
12	Desempañador trasero
13	Lavaparabrisas delantero
14	–
15	–
16	–
17	IECL 1 – Bloque de fusibles izquierdo del tablero de instrumentos 1
19	Inversor de CC/CA
20	IECR 2 – Bloque de fusibles derecho del tablero de instrumentos 2
21	–
22	IECL 2
24	Calentador de combustible
25	EBCM – Módulo de control electrónico del freno
26	–
27	Bocina
28	Espejo con luz de estacionamiento/Parrilla
29	–
30	Módulo de iluminación exterior 3
31	Módulo de iluminación exterior 1
32	–
33	SIN C/R
34	Radares
37	MISC IP Techo Encendido
38	Ventilador del asiento, encendido
39	TIM IGN – Encendido del módulo de la interfaz del remolque
40	MISC carrocería, encendido
41	Luces de estacionamiento del remolque
42	–
44	DEFC Ignition – Encendido del controlador del líquido para el sistema de escape diésel
45	Motor de eje secundario
46	Módulo de control del motor/Módulo de control de la transmisión/Control del chasis integrado, Encendido
47	–
48	–
49	Bomba del aceite auxiliar de la transmisión
50	Embrague del aire acondicionado
51	Módulo de control de la caja de transferencia
52	Limpiaparabrisas

Fusibles	Utilización
53	Luz de freno central superior
54	–
55	Luz de marcha atrás del remolque
56	SADS – Sistema de amortiguación semiactivo
57	TTPM/SBZA – Alerta de zona ciega lateral
58	Motor de arranque
60	Sensores del tren motriz 2
61	–
62	Batería de la DEFC 1/ Solenoide de la ventilación del contenedor
63	Módulo de control de los frenos del remolque
65	–
66	Motor del ventilador de refrigeración izquierdo
67	–
68	Batería de la DEFC 2
69	Piñón de arranque

Fusibles	Utilización
71	Ventilador de refrigeración
72	Ventilador de refrigeración derecho/ inferior
73	Luz de freno/de giro izquierda del remolque
74	Módulo de interfaz del remolque 2
75	Módulo de control de chasis integrado
76	Estribo eléctrico
78	Módulo de control del motor
79	Bomba de recolección de la cabina
80	Sensor del tren motriz 1
81	Luz de freno/de giro derecha del remolque
82	Módulo de interfaz del remolque 1
83	FTZM – Módulo del área del tanque de combustible
84	Batería del acoplado

Fusibles	Utilización
85	–
86	Módulo de control del motor
87	Inyector B par
88	Sensor B de O2
89	Sensor A de O2
90	Inyector A impar
91	–
92	Aeroshutter

Relés	Utilización
5	Desempañador trasero
18	Inversor de CC/CA
23	Calentador de combustible
35	Luz de estacionamiento/ Luz de la parrilla delantera
36	Marcha/arranque
43	Motor de eje secundario
59	Embrague del aire acondicionado
64	Motor de arranque

Chevrolet Silverado 1500 Owner Manual (GMNA-Localizing-U.S./Canada/
Mexico/Paraguay-17382604) - 2024 - Source - 5/11/23

Relés	Utilización
70	Motor de arranque
77	Tren motriz

Caja de fusibles del tablero de instrumentos (Izquierda)



Camión comercial o personalización

Si está equipado con un embellecedor personalizado o para camión comercial, la puerta de acceso al bloque de fusibles del tablero de instrumentos izquierdo se encuentra en el borde del tablero de instrumentos del lado del conductor.

Se dispone de un extractor de fusible en la cubierta del extremo izquierdo del tablero de instrumentos.



Se muestra gama alta, gama básica similar

Si está equipado con un embellecedor para gama alta o gama básica, la puerta de acceso al bloque de fusibles del tablero de instrumentos izquierdo se encuentra debajo del volante, del lado del conductor.

Hay un extractor de fusible acoplado a la puerta de acceso.

Extraiga la cubierta para acceder al bloque de fusibles.

El vehículo puede no estar equipado con todos los fusibles, los relés y las funciones que se muestran.

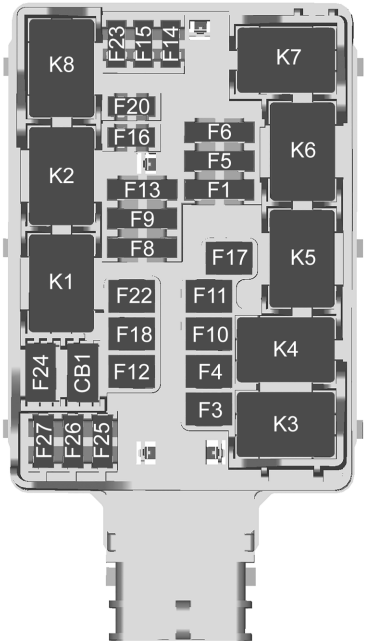

Fusibles	Utilización
F1	Asientos traseros calefaccionados, lado izquierdo/derecho
F3	–
F4	–
F5	Auxiliar
F6	Asientos calefaccionados y ventilados, lado izquierdo/derecho
F8	–
F9	EOCM - Módulo de control de objeto final/Asistente de estacionamiento
F10	–
F11	–
F12	Asiento eléctrico del acompañante
F13	–
F14	Conector del enlace de datos
F15	–
F16	AMP
F17	MFEG - Control de la compuerta trasera multifuncional
F18	–
F20	Compuerta trasera
F22	Ventanilla deslizante trasera
F23	Módulo de los asientos con memoria del conductor y del acompañante
F24	–
F25	–
F26	–
F27	–

Disyuntores	Utilización
CB1	–

Relés	Utilización
K1	Apertura de la ventana deslizante trasera
K2	Cierre de la ventana deslizante trasera
K3	MFEG - Control de la compuerta trasera multifuncional, alto
K4	–
K5	MFEG - Control de la compuerta trasera multifuncional, menor
K6	MFEG - Control de la compuerta trasera multifuncional, bajo
K7	–
K8	–

Caja de fusibles del tablero de instrumentos (Derecha)

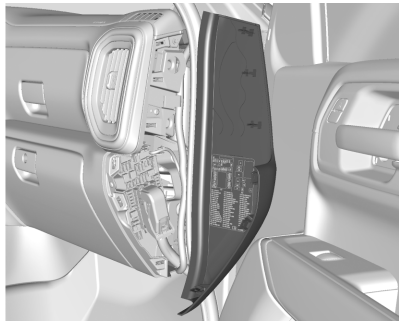

La puerta de acceso del bloque de fusibles del tablero de instrumentos del lado derecho está en el borde del lado del acompañante del tablero de instrumentos.

Extraiga la cubierta para acceder a la parte delantera del bloque de fusibles.

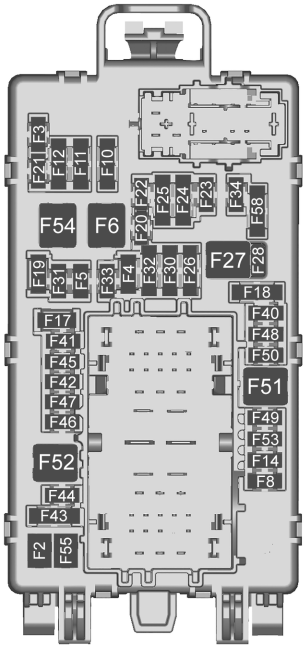

Para acceder a la parte trasera del bloque de fusibles:

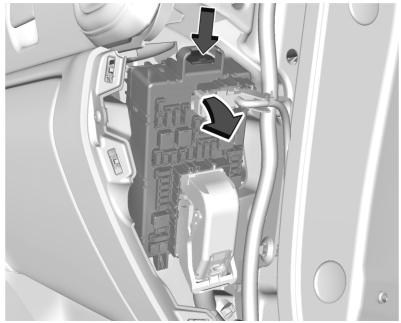

1. Empuje hacia abajo la lengüeta de la parte superior del bloque de fusibles.
2. Tire de la parte superior del bloque de fusibles hacia afuera.
3. Invierta los pasos 1 a 2 para colocarla.

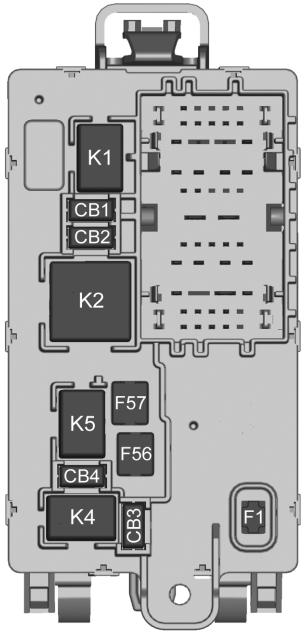

Atrás

El vehículo puede no estar equipado con todos los fusibles, los relés y las funciones que se muestran.

Fusibles	Utilización
F1	Puertas del lado derecho
F2	Puertas del lado izquierdo
F3	–
F4	ELM – Módulo de iluminación exterior 2
F5	ELM – Módulo de iluminación exterior 7
F6	Ventilador delantero
F8	Interruptor de la ventana delantera izquierda
F10	Inclinación de dirección/ Módulo adaptado del vehículo/Módulo de iluminación exterior 5
F11	Módulo de procesamiento de video/Cámara de control superior
F12	Módulo del acceso central/ Plataforma de control telemático/Bloqueo de la columna/Sistema de control del conductor
F14	–
F17	Mandos en el volante
F18	–

Fusibles	Utilización
F19	–
F20	–
F21	–
F22	Volante calefaccionado
F23	–
F24	–
F25	Reflector izquierdo/derecho
F26	Puertos USB/Alimentación retenida para accesorios para opción de equipos especiales
F27	Tomacorriente de alimentación de accesorios/ Alimentación retenida para accesorios
F28	Tomacorriente de alimentación de accesorios/ Batería
F30	Módulo de sensores y diagnóstico/Sensor automático de ocupante/ Cuadro central integrado/ Cuadro del panel de instrumentos/Visualización frontal/Humedad
F31	Módulo de control de la carrocería 2

Fusibles	Utilización
F32	Actuador de función remota/ Módulo de carga inalámbrica/ Entrada auxiliar/Entrada auxiliar del módulo del cuadro central/Interruptor de control de los frenos del remolque
F33	Módulo de control de la carrocería 4
F34	–
F40	–
F41	–
F42	Interruptor del freno de estacionamiento eléctrico
F43	–
F44	Plaqueta de la palanca de cambios
F45	Radio baja
F46	–
F47	–
F48	Módulo de control de la transmisión
F49	Módulo de control de la carrocería 1
F50	–

Fusibles	Utilización
F51	Batería 1
F52	Batería 2
F53	–
F54	Techo solar
F55	Asiento eléctrico del conductor
F56	Batería del convertidor CC/ CC 1
F57	Batería del convertidor CC/ CC 2
F58	–

Disyuntores	Utilización
1	Tomacorriente de alimentación de accesorios 1
2	–
3	–
4	–

Relés	Utilización
K1	–
K2	Alimentación retenida para accesorios/Accesorios 1
K4	–
K5	–

Ruedas y neumáticos

Neumáticos

Cada vehículo nuevo de GM viene con neumáticos de alta calidad de un fabricante de neumáticos líder. Consulte en el manual de la garantía la información respecto a la garantía de los neumáticos, y dónde obtener servicio. Por más información, consulte al fabricante del neumático.

⚠ Peligro

- Los neumáticos mal mantenidos y usados incorrectamente son peligrosos.
- Sobrecargar los neumáticos puede causar su sobrecalentamiento por excesiva flexión. Podría producirse

(Continuación)

Chevrolet Silverado 1500 Owner Manual (GMNA-Localizing-U.S./Canada/
Mexico/Paraguay-17382604) - 2024 - Source - 5/11/23

Peligro (Continuación)

un reventón y un choque grave. Consulte *Límites de carga del vehículo* ⇨ *228*.

- Los neumáticos poco inflados presentan el mismo peligro que los sobrecargados. El choque que causan podría causar lesiones graves. Revise todos los neumáticos con frecuencia para mantener la presión recomendada. La presión de los neumáticos se debe comprobar cuando están fríos.
- Los neumáticos excesivamente inflados tienen mayor probabilidad de sufrir cortes, pinchazos o romperse por un impacto súbito, como el sufrido al pasar un bache. Mantenga los neumáticos a la presión recomendada.

(Continuación)

Peligro (Continuación)

- Los neumáticos desgastados o viejos pueden causar un choque. Si la banda de rodadura está muy desgastada, sustitúyalos.
- Sustituya los neumáticos averiados por golpes sufridos, baches, cordones, etc.
- Los neumáticos mal reparados pueden causar un choque. Solo su concesionario o un taller de neumáticos autorizado debe reparar, reemplazar, retirar y colocar los neumáticos.
- No haga girar rápidamente los neumáticos a más de 56 km/h (35 mph) sobre superficies resbalosas como nieve, barro, hielo, etc. El girar excesivo puede hacer que exploten neumáticos.

Neumáticos para todas las estaciones

Este vehículo puede venir con neumáticos para todas las estaciones. Estos neumáticos están diseñados para proporcionar un buen funcionamiento general en la mayoría de las superficies de caminos y condiciones meteorológicas. Los neumáticos del equipo original diseñados según criterios de desempeño de neumáticos específicos de GM tienen el código de especificación TPC moldeado en la pared lateral.

Considere colocar neumáticos para invierno en el vehículo si espera conducir con frecuencia por caminos cubiertos de nieve o hielo. Los neumáticos para todas las estaciones proporcionan un desempeño adecuado para la mayoría de condiciones de conducción en invierno, pero a menudo no ofrecen el mismo nivel de tracción o desempeño que los neumáticos para invierno sobre caminos cubiertos de nieve o hielo.

Consulte *Neumáticos para invierno* ⇨ *423*.

Neumáticos para invierno

Este vehículo no se equipó originalmente con neumáticos para invierno. Los neumáticos para invierno están diseñados para dar mayor tracción en caminos cubiertos de nieve y hielo. Considere colocar neumáticos para invierno en el vehículo si espera conducir con frecuencia por caminos cubiertos de hielo o nieve. Consulte a su concesionario por la disponibilidad de neumáticos de invierno y su correcta instalación. Consulte también *Compra de neumáticos nuevos* ⇨ *438*.

Con los neumáticos de invierno es posible que haya menor tracción en caminos secos, más ruido de rodaje y menor vida útil de la banda de rodadura. Después de pasar a neumáticos de invierno, esté atento a los cambios en la maniobrabilidad y el frenado del vehículo.

Si usa neumáticos de invierno:

- Use neumáticos de la misma marca y banda de rodadura en las cuatro ruedas.
- Use solo neumáticos radiales de igual tamaño, intervalo de carga y velocidad nominal que las equipadas originalmente.

Es posible que no haya neumáticos para invierno con la misma clasificación de velocidad que los neumáticos originales para las clasificaciones de velocidad H, V, W, Y y ZR. Si elige neumáticos de invierno de menor velocidad nominal, no supere jamás la velocidad máxima permitida del neumático.

Neumáticos todo terreno

Este vehículo puede tener neumáticos todo terreno o para terreno de lodo. Estos neumáticos proporcionan un buen desempeño en la mayoría de las superficies de caminos, las diferentes condiciones climáticas y la conducción fuera de carretera.

Consulte *Conducción todoterreno* ⇨ *219*.

El dibujo de estos neumáticos puede desgastarse de forma más despareja que en otros neumáticos. Tenga en consideración rotar los neumáticos más frecuentemente que a los intervalos de 12.000 km (7.500 mi) si se nota un desgaste irregular cuando hace revisar los neumáticos.

Consulte *Revisión de los neumáticos* ⇨ *436*.

Rotulado de las paredes laterales de los neumáticos

Se moldea información útil sobre el neumático en su pared lateral. Los ejemplos muestran el neumático/neumático de auxilio de tamaño completo de un vehículo de pasajeros típico y la pared lateral del neumático del camión liviano.

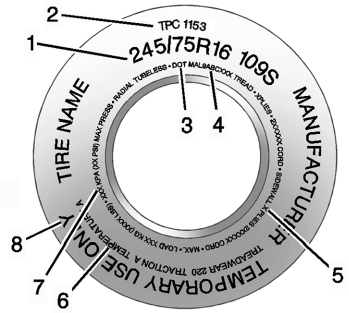

Neumático de los pasajeros/neumático de auxilio

(1) Tamaño del neumático : El código de tamaño del neumático es una combinación de letras y números que

se utiliza para definir el ancho, la altura y la relación de aspecto, tipo de fabricación y descripción del servicio de un neumático en particular. Consulte la ilustración "Tamaño de neumáticos" en esta sección.

(2) Especificación TPC (Especificación de los criterios de rendimiento del neumático) : Los neumáticos originales diseñados según los criterios de rendimiento de neumáticos específicos de GM tienen un código de especificación TPC moldeado en la pared lateral. Las especificaciones de TPC de GM cumplen e incluso exceden todas las normativas de seguridad federales.

(3) DOT (Departamento de Transporte) : El código del Departamento de Transporte (DOT) indica que el neumático cumple con las normativas de seguridad para vehículos automotores establecidas por el Departamento de Transporte de los Estados Unidos.

Fecha de fabricación del neumático según el DOT : Los últimos cuatro dígitos del TIN indican la fecha de fabricación del neumático. Los dos primeros dígitos representan la semana y los dos últimos el año. Por ejemplo, la tercera semana del año 2020 tendrá una fecha de DOT de 4 dígitos 0320. La semana 01 es la primera semana completa (domingo a sábado) de cada año.

(4) Número de identificación del neumático (TIN) : Las letras y los números que siguen al código DOT corresponden al Número de Identificación del Neumático (TIN). El TIN muestra el código de fabricante y planta, el tamaño del neumático y la fecha en que fue fabricado. El TIN está moldeado en ambos lados del neumático, aunque puede que solo un lado tenga la fecha de fabricación.

(5) Material de la lona del neumático : El tipo de cuerdas y la cantidad de lonas en la pared lateral y debajo del dibujo.

(6) Clasificación uniforme de calidad de neumáticos (UTQG) : Los fabricantes de neumáticos deben clasificar los neumáticos basándose en tres factores de rendimiento: desgaste del dibujo, tracción y resistencia a la temperatura. Para más información, consulte *Clasificación uniforme de calidad de neumáticos* ⇨ *440*.

(7) Límite máximo de inflado y carga en frío : Carga máxima que se puede llevar y presión máxima que se necesita para esa carga. Para obtener información sobre la presión recomendada de los neumáticos, consulte *Presión de los neumáticos* ⇨ *429* y *Límites de carga del vehículo* ⇨ *228*.

(8) De uso temporario solamente : Use un neumático de auxilio temporal solo hasta que el neumático de carretera esté reparado y reemplazado. Este neumático de auxilio no se debe rodar a más de 112 km/h (70 mph) u 88 km/h (55 mph) si se lleva un remolque, con la presión de inflado correcta. Consulte *Rueda de auxilio normal* ⇨ *455*.

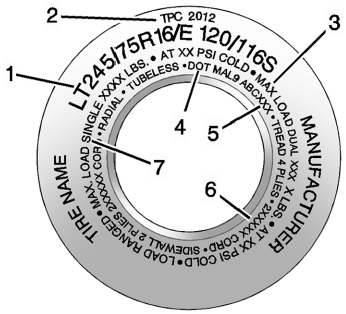

Neumático para camión liviano (LT-métrico)

(1) Tamaño del neumático : El código de tamaño del neumático es una combinación de letras y números que se utiliza para definir el ancho, la altura y la relación de aspecto, tipo de fabricación y descripción del servicio de un neumático en particular. Consulte la ilustración "Tamaño de neumáticos" en esta sección.

(2) Especificación TPC (Especificación de los criterios de rendimiento del neumático) : Los neumáticos originales diseñados según los criterios de rendimiento de neumáticos específicos de GM tienen un código de especificación TPC moldeado en la pared lateral. Las especificaciones de TPC de GM cumplen e incluso exceden todas las normativas de seguridad federales.

(3) Carga máxima del neumático en configuración dual : Carga máxima que se puede transportar y la presión máxima necesaria para soportar esa carga cuando se usa en configuración dual. Para obtener información sobre la presión recomendada de los neumáticos, consulte *Presión de los neumáticos* ⇨ *429* y *Límites de carga del vehículo* ⇨ *228*.

(4) DOT (Departamento de Transporte) : El código del Departamento de Transporte (DOT) indica que el neumático cumple con las normativas de seguridad para vehículos automotores establecidas por el Departamento de Transporte de los Estados Unidos.

Fecha de fabricación del neumático según el DOT : Los últimos cuatro dígitos del TIN indican la fecha de fabricación del neumático. Los dos primeros dígitos representan la semana y los dos últimos el año. Por ejemplo, la tercera semana del año 2020 tendrá una fecha de DOT de 4 dígitos 0320. La semana 01 es la primera semana completa (domingo a sábado) de cada año.

(5) Número de identificación del neumático (TIN) : Las letras y los números que siguen al código DOT corresponden al Número de Identificación del Neumático (TIN). El TIN muestra el código de fabricante y planta, el tamaño del neumático y la fecha en que fue fabricado. El TIN está moldeado en ambos lados del neumático, aunque puede que solo un lado tenga la fecha de fabricación.

(6) Material de la lona del neumático : El tipo de cuerdas y la cantidad de lonas en la pared lateral y debajo del dibujo.

(7) Carga máxima del neumático en configuración simple : Carga máxima que se puede transportar y la presión

máxima necesaria para soportar esa carga cuando se usa en configuración simple. Para obtener información sobre la presión recomendada de los neumáticos, consulte *Presión de los neumáticos* ⇨ *429* y *Límites de carga del vehículo* ⇨ *228*.

Designaciones de los neumáticos

Tamaño del neumático

Los ejemplos muestran el tamaño de un neumático típico para vehículos de pasajeros y camiones livianos.

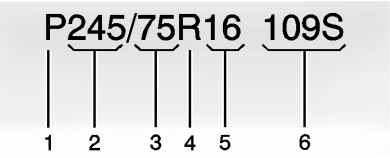

Neumático de pasajeros (P-métrico)

(1) Neumático de pasajeros (P-métrico) : Versión estadounidense del sistema métrico de clasificación de tamaños. La letra P como primer caracter en el tamaño del neumático significa que es para un vehículo de pasajeros diseñado según las normas establecidas por la Asociación de Neumáticos y Aros de los EEUU.

(2) Ancho del neumático : El número de 3 dígitos indica el ancho en milímetros de pared a pared de la sección del neumático.

(3) Relación de aspecto : Un número de 2 dígitos que indica las medidas de altura por ancho del neumático. Por ejemplo, si la relación de aspecto de un neumático es de 75, como se muestra en el ítem (3) de la ilustración, significa que la altura de la pared lateral del neumático es un 75 por ciento mayor al ancho.

(4) Código de fabricación : Un código de letras que se usa para indicar el tipo de lona utilizado en la fabricación del neumático. La letra R significa que es de cintas radiales; la letra D significa que es de cintas diagonales u opuestas.

(5) Diámetro del aro : Diámetro de la rueda en pulgadas.

(6) Descripción de servicio : Estos caracteres representan el índice de carga y el rango de velocidad del neumático. El índice de carga representa la capacidad de carga que se certifica que el neumático puede soportar.
El rango de velocidad es la velocidad máxima a la que se certifica que un neumático puede llevar una carga.

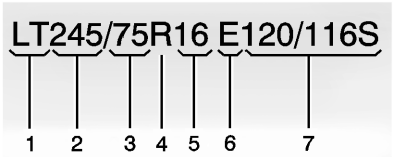

Neumático para camión liviano (LT-métrico)

(1) Neumático para camión liviano (LT-métrico) : Versión estadounidense del sistema métrico de clasificación de tamaños. Las letras LT como primeros dos caracteres del tamaño del neumático significan que es para un camión liviano diseñado según las normas establecidas por la Asociación de Neumáticos y Aros de los EEUU.

Chevrolet Silverado 1500 Owner Manual (GMNA-Localizing-U.S./Canada/
Mexico/Paraguay-17382604) - 2024 - Source - 5/11/23

(2) Ancho del neumático : El número de 3 dígitos indica el ancho en milímetros de pared a pared de la sección del neumático.

(3) Relación de aspecto : Un número de 2 dígitos que indica las medidas de altura por ancho del neumático. Por ejemplo, si la relación de aspecto del tamaño de un neumático es 75, como se muestra en el ítem (3) de la ilustración del camión liviano (LT-métrico), significa que la longitud de la altura del flanco del neumático es un 75 por ciento de la longitud del ancho.

(4) Código de fabricación : Un código de letras que se usa para indicar el tipo de lona utilizado en la fabricación del neumático. La letra R significa que es de cintas radiales; la letra D significa que es de cintas diagonales u opuestas.

(5) Diámetro del aro : Diámetro de la rueda en pulgadas.

(6) Rango de carga : Rango de carga.

(7) Descripción de servicio : La descripción del servicio indica el índice de carga y la clasificación de velocidad de un neumático. Si se dan dos números como en el ejemplo, 120/116, representan el índice de carga para el uso de la rueda en configuración simple y dual (simple/dual). El rango de velocidad es la velocidad máxima a la que se certifica que un neumático puede llevar una carga.

Terminología y definiciones de neumáticos

Presión de aire : La cantidad de aire dentro del neumático haciendo presión hacia afuera en cada pulgada cuadrada del neumático. La presión de aire se expresa en kPa (kilopascales) o psi (libras por pulgada cuadrada).

Relación de aspecto : La proporción entre la altura del neumático y el ancho.

Cinturón : Una capa de cuerdas cubierta de caucho que se encuentra entre las lonas y el dibujo. Las cuerdas pueden estar hechas de acero u otros materiales de refuerzo.

Talón : El talón del neumático contiene alambres de acero envueltos en cuerdas de acero que afirman al neumático sobre el aro.

Neumático de lonas diagonales : Neumático en el que las lonas se colocan en ángulos alternos de menos de 90 grados respecto a la línea central del dibujo.

Presión del neumático en frío : Cantidad de presión de aire en un neumático, medida en kPa (kilopascales) o psi (libras por pulgada cuadrada) antes de que el neumático se caliente por la conducción. Consulte *Presión de los neumáticos* ⇨ *429*.

Marcaciones del DOT : Código moldeado en la pared lateral de un neumático que significa que el neumático cumple con las normas de seguridad para vehículos automotores del Departamento de

Transporte (DOT) de los EEUU. El código DOT incluye el número de identificación del neumático (TIN), un indicador alfanumérico que también puede identificar al fabricante del neumático, la planta de producción, la marca y la fecha de fabricación.

GVWR : Peso bruto vehicular. Consulte *Límites de carga del vehículo ⇨ 228*.

GAWR FRT : Peso bruto por eje en el eje delantero. Consulte *Límites de carga del vehículo ⇨ 228*.

GAWR RR : Peso bruto por eje en el eje trasero. Consulte *Límites de carga del vehículo ⇨ 228*.

Pared lateral exterior pretendida : Lado de un neumático asimétrico que siempre debe estar hacia afuera al estar montado en un vehículo.

Kilopascal (kPa) : Unidad métrica de presión de aire.

Neumático para camión liviano (LT-métrico) : Neumático utilizado en camiones livianos y algunos vehículos de pasajeros polifuncionales.

Índice de carga : Número asignado comprendido entre 1 y 279 que corresponde a la capacidad de carga que soporta el neumático.

Presión máxima de inflado : Máxima presión de aire a la que se puede inflar el neumático en frío. La presión de aire máxima se encuentra moldeada en la pared lateral.

Índice de carga máxima : El índice de carga en un neumático a la máxima presión de inflado permitida.

Distribución de los ocupantes : Distribución designada de los asientos.

Pared lateral exterior : Lado de un neumático asimétrico que tiene un lateral particular que mira hacia afuera al estar montado en un vehículo. El lateral de un neumático que contiene una banda blanca, inscripciones en blanco, o que tiene el nombre del fabricante, la marca y/o el modelo con un moldeado que sobresale más o que es más profundo que el mismo moldeado en el otro lateral del neumático.

Neumático de pasajeros (P-métrico) : Neumático utilizado en vehículos de pasajeros y en algunos camiones livianos y vehículos polifuncionales.

Presión de inflado recomendada : Presión de inflado del neumático recomendada por el fabricante del vehículo, según se muestra en la inscripción del neumático. Consulte *Presión de los neumáticos ⇨ 429* y *Límites de carga del vehículo ⇨ 228*.

Neumático radial : Neumático en el que las cuerdas de las lonas que se extienden hasta los talones están colocadas a 90 grados respecto a la línea central del dibujo.

Aro : Soporte metálico para el neumático y sobre el cual se afirman los talones del neumático.

Pared lateral : Sector del neumático entre el dibujo y el talón.

Rango de velocidad : Código alfanumérico asignado a un neumático que indica la velocidad máxima a la que puede operar el neumático.

Tracción : Fricción entre el neumático y la superficie del camino. Cantidad de agarre que ofrece.

Dibujo : Sección del neumático que toma contacto con la superficie del camino.

Indicadores de desgaste del dibujo : Bandas angostas, a veces denominadas barras de desgaste, que se ven en el dibujo del neumático cuando solo resta 1,6 mm (1/16 de pulgada) de dibujo. Consulte *Cuando llega el momento de cambiar por neumáticos nuevos* ⇨ *437*.

UTQGS (Normas de clasificación uniforme de calidad de neumáticos) : Sistema de información del neumático que ofrece al consumidor la información de la tracción, la temperatura y el desgaste del dibujo del neumático. Estos índices son determinados por los fabricantes del neumático utilizando procedimientos de prueba requeridos por el gobierno. Los índices están moldeados en los laterales del neumático. Consulte *Clasificación uniforme de calidad de neumáticos* ⇨ *440*.

Capacidad de peso del vehículo : Cantidad de pasajeros admitidos por el vehículo multiplicada por 68 kg (150 lb) más el peso de carga nominal. Consulte *Límites de carga del vehículo* ⇨ *228*.

Carga máxima del vehículo sobre el neumático : Carga sobre un neumático individual determinado por la tara, el peso de los accesorios, el peso de los ocupantes y el peso de la carga.

Inscripción del vehículo : Etiqueta fijada al vehículo de manera permanente que indica la capacidad de peso del vehículo, el tamaño de los neumáticos originales y la presión de inflado recomendada. Consulte "Etiqueta con información sobre los neumáticos y la carga" en *Límites de carga del vehículo* ⇨ *228*.

Presión de los neumáticos

Los neumáticos necesitan estar inflados con aire a la presión correcta para funcionar eficazmente.

⚠ Peligro

No es bueno que los neumáticos estén demasiado inflados o poco inflados. Los neumáticos poco inflados, o que no tienen suficiente aire, pueden causar:

- Sobrecarga y sobrecalentamiento de los neumáticos, que pueden producir un reventón
- Desgaste prematuro o desparejo
- Mala maniobrabilidad
- Rendimiento de combustible reducido en vehículos con motor de combustión interna
- Autonomía reducida en vehículos eléctricos

Los neumáticos excesivamente inflados, o que tienen demasiado aire, pueden causar:

- Desgaste fuera de lo común
- Mala maniobrabilidad
- Incomodidad en la marcha

(Continuación)

Peligro (Continuación)

- Daños innecesarios producidos por riesgos de la carretera

La placa de información de neumáticos y carga del vehículo indica los neumáticos del equipo original y su presión correcta de inflado en frío. La presión recomendada es la mínima presión de aire necesaria para soportar la carga máxima permitida para el vehículo.

Consulte más información sobre cuánto peso puede transportar el vehículo, así como un ejemplo de placa de información de neumáticos y carga, en *Límites de carga del vehículo* ⇨ *228*. Cómo se carga el vehículo afecta su maniobrabilidad y la comodidad de la marcha. Jamás cargue en el vehículo un peso mayor al que está diseñado para transportar.

Cuándo comprobar

Compruebe el inflado de los neumáticos una vez o más al mes.

No olvide revisar el neumático de auxilio, si el vehículo cuenta con uno. Para más información, consulte *Rueda de auxilio normal* ⇨ *455*.

Cómo comprobar

Utilice un manómetro de bolsillo de buena calidad para revisar la presión de los neumáticos. Con mirar el neumático no se puede saber si está correctamente inflado. Compruebe la presión de los neumáticos cuando están fríos, es decir, cuando hace más de tres horas que no se conduce el vehículo o no más de 1,6 km (1 milla).

Quite la tapa de la válvula del neumático. Apoye firmemente el manómetro contra la válvula para leer la presión. Si la presión de inflado en frío coincide con la presión recomendada en la placa de información de neumáticos y carga, no es necesario ningún ajuste adicional. Si la presión de inflado es baja, agregue aire hasta alcanzar la presión recomendada. Si la presión de inflado es alta, oprima el vástago metálico en el centro de la válvula del neumático para dejar escapar aire.

Vuelva a comprobar la presión del neumático con el manómetro.

Vuelva a colocar las tapas de las válvulas en los vástagos de válvulas para que no entre tierra y humedad. Use únicamente tapas de válvulas diseñadas por GM para este vehículo. Podría llegar a dañar los sensores TPMS y no estarían cubiertos por la garantía.

Sistema monitor de presión de los neumáticos

El sistema monitor de presión de los neumáticos (TPMS) utiliza tecnología de radio y sensores para verificar los niveles de presión de los neumáticos. Los sensores del TPMS monitorean la presión del aire de los neumáticos y transmiten las lecturas a un receptor ubicado en el vehículo.

Cada neumático, incluido el de auxilio (si está provisto) debe verificarse mensualmente en frío e inflado a la presión recomendada por el fabricante del vehículo en la placa o etiqueta de presión de inflado

de neumáticos del vehículo. (Si su vehículo tiene neumáticos de tamaño diferente al indicado en la placa o etiqueta de presión de inflado, debe determinar la presión de inflado correcta para esos neumáticos).

Como característica de seguridad adicional, su vehículo ha sido equipado con un sistema de monitoreo de presión de los neumáticos (TPMS) que enciende un indicador de baja presión cuando uno o más de sus neumáticos está significativamente poco inflado.

En consecuencia, cuando se enciende el indicador de baja presión de los neumáticos, debe detenerse y verificarlos lo antes posible, e inflarlos a la presión correcta. Conducir con un neumático significativamente poco inflado causa que el neumático se recaliente y puede ocasionar la falla del mismo. El inflado insuficiente también reduce la eficiencia energética y la vida útil de la banda de rodamiento del neumático, lo que puede afectar a la capacidad para maniobrar y detener el vehículo.

Tenga en cuenta que el TPMS no es un sustituto del mantenimiento y es responsabilidad del conductor mantener la presión correcta de los neumáticos, incluso si el inflado insuficiente no ha llegado al nivel que dispara el encendido del indicador de baja presión de inflado de los neumáticos del TPMS.

Su vehículo también está equipado con un indicador de falla del TPMS que indica cuando el sistema no funciona correctamente. El indicador de falla del TPMS está combinado con el indicador de baja presión de los neumáticos. Cuando el sistema detecta una falla, el indicador parpadea durante aproximadamente un minuto y luego queda encendido continuamente. Esta secuencia continúa durante los arranques subsiguientes del vehículo mientras exista la falla.

Cuando se enciende el indicador de falla, el sistema puede no ser capaz de detectar o enviar una señal de baja presión de los neumáticos como está previsto. Las fallas del TPMS pueden producirse por diversas razones, incluida la instalación de neumáticos o ruedas de repuesto o alternativos en el vehículo, que impiden que el TPMS funcione correctamente. Verifique siempre el indicador de falla del TPMS después de reemplazar uno o más neumáticos o ruedas en su vehículo, para asegurar que los neumáticos y ruedas de reemplazo o alternativos permitan que el TPMS continúe funcionando correctamente.

Consulte *Funcionamiento del monitor de presión de los neumáticos* ⇨ *431*.

Consulte *Declaración de radiofrecuencia* ⇨ *495*.

Funcionamiento del monitor de presión de los neumáticos

Este vehículo puede tener un sistema monitor de presión de los neumáticos (TPMS). El TPMS está diseñado para advertir al conductor cuando existe una situación de baja presión de los neumáticos. Los sensores del TPMS están montados en cada conjunto de neumático y rueda, excluido el conjunto de rueda y neumático de auxilio. Los sensores del TPMS monitorean la presión del aire de los neumáticos del vehículo y transmiten las lecturas a un receptor ubicado en el vehículo.



Cuando se detecta una situación de baja presión de los neumáticos, el TPMS enciende la luz de advertencia de baja presión de los neumáticos ubicada en el cuadro de instrumentos. Si se enciende la luz de advertencia, deténgase lo antes posible e infle los neumáticos a la presión recomendada que se muestra en la etiqueta de información de carga y neumáticos.

Consulte *Límites de carga del vehículo* ⇨ *228*.

Aparece un mensaje en el centro de información del conductor (DIC) indicando que se debe controlar la presión en un determinado neumático. La luz de advertencia de baja presión de los neumáticos y el mensaje de advertencia del DIC se encienden en cada ciclo del encendido hasta que los neumáticos se inflen a la presión de inflado correcta. Si el vehículo tiene botones del DIC, pueden verse los niveles de presión. Para más información y detalles adicionales acerca del funcionamiento y las pantallas del DIC, consulte *Centro de información del conductor (Nivel base)* ⇨ *136* o *Centro de información del conductor (Gama alta)* ⇨ *138*.

La luz de advertencia de baja presión de los neumáticos puede encenderse cuando el tiempo está frío y el vehículo arranca por primera vez y luego apagarse cuando se pone en movimiento. Esto podría ser un indicador temprano de que la presión de aire está bajando y que es necesario inflar los neumáticos a la presión correcta.

La etiqueta de información de neumáticos y carga muestra el tamaño de los neumáticos del equipo original y la presión de inflado en frío correcta. Consulte un ejemplo de etiqueta de neumáticos y carga y su ubicación en *Límites de carga del vehículo* ⇨ *228*. Consulte también *Presión de los neumáticos* ⇨ *429*.

El TPMS puede advertir acerca de una situación de baja presión de los neumáticos pero no reemplaza al mantenimiento normal de los mismos. Consulte *Revisión de los neumáticos* ⇨ *436*, *Rotación de neumáticos* ⇨ *436* y *Neumáticos* ⇨ *421*.

Atención

Los materiales de sellado de neumáticos no son todos iguales. Un sellante para neumáticos no aprobado puede dañar los

(Continuación)

Atención (Continuación)

sensores del TPMS. La garantía del vehículo no cubre los daños de los sensores del TPMS causados por el uso de un sellante para neumáticos incorrecto. Use siempre el sellante para neumáticos aprobado por GM disponible en su concesionario o incluido en el vehículo.

Luz y mensaje de falla del TPMS

El TPMS no funciona correctamente si falta o no funciona uno o más de los sensores del TPMS. Cuando el sistema detecta una falla, la luz de advertencia de baja presión de los neumáticos parpadea durante alrededor de un minuto y luego permanece encendida durante el resto del ciclo de encendido. También aparece un mensaje de advertencia en el DIC. La luz de falla y el mensaje de advertencia del DIC aparecen en cada ciclo del encendido hasta que se corrija el problema. Algunas de las situaciones que pueden causar que se enciendan son:

- Uno de los neumáticos de carretera se reemplazó por el de auxilio. El neumático de auxilio no tiene sensor TPMS. La luz de avería y el mensaje del DIC se deben apagar después de volver a colocar el

neumático de carretera y una vez realizado exitosamente el proceso de adaptación de los sensores. Consulte "Proceso de adaptación de sensores del TPMS" más adelante en esta sección.

- El proceso de adaptación de sensores del TPMS no se realizó o no se terminó exitosamente después de rotar los neumáticos. La luz de falla y el mensaje del DIC se deben apagar después de terminar exitosamente el proceso de adaptación de sensores. Consulte "Proceso de adaptación de sensores del TPMS" más adelante en esta sección.
- Uno o más sensores del TPMS falta o está dañado. La luz de falla y el mensaje del DIC se deben apagar cuando se instalan los sensores TPMS y una vez realizado exitosamente el proceso de adaptación de sensores. Solicite el servicio a su concesionario.
- Los neumáticos o ruedas de auxilio no coinciden con los neumáticos o ruedas del equipo original. Los neumáticos y ruedas distintos a los recomendados pueden impedir que el TPMS funcione correctamente.

  Consulte *Compra de neumáticos nuevos* ⇨ *438*.
- La operación de sistemas electrónicos o instalaciones cercanas que utilizan ondas de radiofrecuencia similares a las del TPMS puede causar el funcionamiento incorrecto de los sensores del sistema.

Si el TPMS no funciona correctamente, no puede detectar o notificar una condición de neumático con baja presión. Solicite a su concesionario el servicio si la luz de falla del TPMS y el mensaje del DIC se encienden y permanecen encendidos.

Alerta de inflado de neumáticos (si está equipado)

Esta función ofrece alertas visuales y sonoras fuera del vehículo para ayudar a inflar con la presión del neumático en frío recomendada un neumático desinflado.

Cuando se enciende la luz de advertencia de baja presión de neumáticos:

1. Estacione el vehículo en un lugar seguro y nivelado.
2. Aplique firmemente el freno de estacionamiento.
3. Coloque la palanca de cambios en P (Estacionamiento).
4. Agregue aire al neumático que está desinflado. La luz de giro destellará.

   Cuando se alcance la presión recomendada, la bocina sonará una vez, la luz de giro dejará de destellar y se quedará encendida brevemente.

Repita estos pasos en todos los neumáticos desinflados que tengan encendida la luz de advertencia de baja presión.

⚠ Peligro

Inflar excesivamente un neumático puede causar que se rompa y usted u otras personas podrían resultar lesionados. No supere la presión máxima indicada en el flanco del neumático. Consulte *Rotulado de las paredes laterales de los neumáticos* ⇨ *423* y *Límites de carga del vehículo* ⇨ *228*.

Si el neumático se infla excesivamente en más de 35 kPa (5 psi), la bocina sonará varias veces y la luz de giro continuará destellando varios segundos luego de terminar el inflado. Para liberar y corregir la presión, mientras la luz de giro sigue destellando, presione brevemente el centro del vástago de la válvula. Cuando se alcance la presión recomendada, la bocina sonará una vez.

Si la luz de giro no destella luego de 15 segundos de comenzar a inflar el neumático, significa que la alerta de inflado de neumáticos no ha sido activada o no funciona.

Si las luces de emergencia están encendidas, la respuesta visual de la alerta de inflado de neumáticos no funcionará correctamente.

El TPMS no activará la alerta de inflado de neumáticos correctamente bajo las siguientes condiciones:

- Hay interferencia por un dispositivo o transmisor externo.
- La presión de aire del dispositivo de inflado no es suficiente para inflar el neumático.
- Hay una falla en el TPMS.
- Hay una falla en la bocina o en las luces de giro.
- El código de identificación del sensor TPMS no está registrado en el sistema.
- La batería del sensor TPMS es baja.

Si la alerta de inflado de neumáticos no funciona debido a interferencia del TPMS, mueva el vehículo cerca de 1 m (3 ft) hacia adelante o hacia atrás e intente nuevamente. Si la alerta de inflado de neumáticos no funciona, use un medidor de presión de neumáticos.

Proceso de correspondencia del sensor TPMS — Función de auto-programación

Cada sensor del TPMS tiene un código de identificación exclusivo. El código de identificación debe coincidir con la posición de un neumático o rueda nuevos después de rotar los neumáticos o reemplazar uno o más de los sensores del TPMS. Cuando un neumático está instalado, el vehículo debe estar estacionario durante unos 20 minutos antes de que el sistema vuelva a calcular. El siguiente proceso de reprogramación lleva hasta 10 minutos, conduciendo a una velocidad mínima de 20 km/h (12 mph). Se mostrará un guión (-) o un valor de presión en el DIC. Consulte *Centro de información del conductor (Nivel base)* ⇨ *136* o *Centro de información del conductor (Gama alta)* ⇨ *138*. Se muestra un mensaje de advertencia en el DIC si ocurre un problema durante el proceso de reprogramación.

Operación de monitoreo de presión de los neumáticos del remolque

Si está equipado, el sistema de monitoreo de presión de los neumáticos del remolque (TTPMS) está diseñado para monitorear la presión de los neumáticos del remolque y advertir al conductor cuando existe una situación de baja presión. Se proveen sensores del TTPMS para los cuatro neumáticos. El sistema puede admitir un remolque con hasta seis neumáticos si se adquieren sensores adicionales en la concesionaria. Asimismo, el sistema se puede vincular con hasta cinco remolques individuales.

Antes del uso, el vehículo debe aprender los sensores siguiendo el proceso de aprendizaje.

Consulte *Aplicación de remolcado* ⇨ *364*.

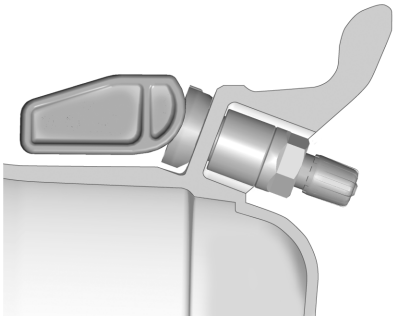

Comuníquese con el centro de servicio del remolque o el centro de servicio de los neumáticos para que le instalen los sensores de presión dentro de los neumáticos del remolque. El técnico debe insertar el vástago del sensor a través del orificio de la rueda del remolque. Cuando el sensor está posicionado correctamente, la tuerca del vástago del mismo se debe apretar a 8 N•m (6 lb ft). Cuando se monta el neumático en la rueda del remolque, se debe tener cuidado de no dañar el sensor.

Se puede usar la aplicación de remolcado para ver las presiones de los neumáticos después de ingresar las presiones recomendadas de los neumáticos del remolque. Consulte la placa de neumáticos situada en el remolque o el flanco del neumático para conocer la presión de inflado recomendada del neumático.

El sistema es compatible con neumáticos para remolques que tengan valores de presión en la placa de 103 - 689 kpa (15 - 100 psi) o 103 - 1020 kpa (15 - 148 psi). El orificio de la rueda para el vástago del neumático debe ser de 11,43 mm (0,453 pulg.) de diámetro. El uso de sensores de presión en una rueda con tamaño de orificio del vástago diferente podría ocasionar pérdidas de aire en el neumático.

Si se detecta una situación de baja presión de los neumáticos para remolques, el TTPMS muestra un mensaje de advertencia en el DIC. Si aparece el mensaje de advertencia, deténgase lo antes posible e infle los neumáticos a la presión recomendada indicada en la placa de neumáticos del remolque.

Asimismo, el TTPMS monitorea la temperatura de los neumáticos del remolque. Si el sistema detecta una temperatura elevada en uno o más neumáticos del remolque, aparecerá un mensaje de advertencia en el DIC. Si aparece este mensaje de advertencia, deténgase lo antes posible e inspeccione el neumático del remolque recalentado. Las causas comunes de las temperaturas elevadas de los neumáticos del remolque son una presión de inflado baja, una sobrecarga o daños en el neumático.

Mensaje de falla del TTPMS

El TTPMS no funciona correctamente si falta o no funciona uno o más de los sensores de los neumáticos del remolque. Si el sistema detecta una falla, un mensaje del DIC indica que el sistema requiere servicio. Alguna de la situaciones que pueden causar que se muestre el mensaje de servicio son:

- Se reemplazó uno de los neumáticos del remolque por el de auxilio, que no tiene un sensor del TTPMS vinculado. El mensaje del DIC debe desaparecer después de que se instala el sensor de presión en el neumático y se realiza exitosamente el proceso de aprendizaje. Consulte "Proceso de aprendizaje de sensores del TTPMS" en *Aplicación de remolcado* ⇨ *364*.
- El proceso de aprendizaje de sensores del TTPMS no se realizó o no se completó exitosamente. El mensaje del DIC debe desaparecer después de terminar exitosamente el proceso de aprendizaje de

sensores. Consulte "Proceso de aprendizaje de sensores del TTPMS" en *Aplicación de remolcado* ⇨ *364*.

- Uno o más sensores del TTPMS falta o está dañado. El mensaje del DIC se debe apagar cuando se instalan los sensores del TTPMS y una vez realizado exitosamente el proceso de aprendizaje de sensores. Consulte "Proceso de aprendizaje de sensores del TTPMS" en *Aplicación de remolcado* ⇨ *364*.
- Si se operan dispositivos electrónicos o se está cerca de instalaciones que usan ondas de radio de frecuencias similares a la del TTPMS, pueden ocasionarse interferencias con el TTPMS que podrían causar la pérdida de recepción de la señal proveniente del sensor.
- Si el sistema no recibe la señal de un sensor individual, puede no mostrarse un mensaje de error hasta que el vehículo haya circulado durante cierto tiempo.

Si el TTPMS no funciona correctamente, no puede detectar o notificar una condición de neumático con baja presión. Solicite al concesionario el servicio si el mensaje del DIC aparece y permanece cuando se hayan verificado las presiones de neumáticos del remolque y se haya determinado que son correctas.

Revisión de los neumáticos

Recomendamos inspeccionar los neumáticos, incluido el de auxilio si el vehículo lo tiene, para detectar signos de desgaste o daño, como mínimo una vez por mes.

Reemplace el neumático si:

- Pueden verse los indicadores en tres o más lugares del neumático.
- Se muestran cordones o tela a través de la goma del neumático.
- La banda de rodamiento o la pared lateral está rajada o desgastada lo suficiente como para mostrar los cordones o la tela.
- El neumático tiene un bulto o protuberancia, o está partido.
- El neumático tiene una pinchadura, corte u otro daño que no puede repararse bien debido al tamaño o la ubicación del daño.

Rotación de neumáticos

Los neumáticos deben rotarse de acuerdo con el intervalo indicado en el programa de mantenimiento. Consulte *Mantenimiento programado* ⇨ *477*.

Los neumáticos se rotan para lograr un desgaste más uniforme de los mismos. La primera rotación es la más importante.

Toda vez que se detecte un desgaste anormal, rote los neumáticos lo antes posible, verifique que tengan la presión de inflado correcta y revise que los neumáticos o ruedas no tengan daños. Si el desgaste anormal continúa después de la rotación, verifique la alineación de las ruedas. Consulte *Cuando llega el momento de cambiar por neumáticos nuevos* ⇨ *437* y *Sustitución de ruedas* ⇨ *442*.

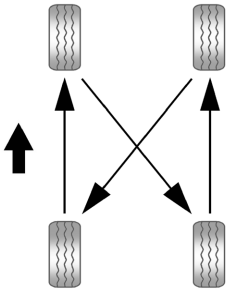

Use este esquema de rotación de los neumáticos.

No incluya el neumático de auxilio en la rotación de neumáticos.

Ajuste los neumáticos delanteros y traseros a la presión de inflado recomendada en la etiqueta de información de neumáticos y carga después de rotar los neumáticos. Consulte *Presión de los neumáticos* ⇨ *429* y *Límites de carga del vehículo* ⇨ *228*.

Reinicie el sistema monitor de presión de los neumáticos. Consulte *Funcionamiento del monitor de presión de los neumáticos* ⇨ *431*.

Verifique que todas las tuercas de rueda estén correctamente apretadas. Consulte "Par de tuerca de rueda" en *Capacidades y especificaciones* ⇨ *486* y "Desinstalación de llanta desinflada e instalación de llanta de repuesto" en *Cambio de neumáticos* ⇨ *445*.

⚠ Peligro

El óxido o la suciedad de la rueda o de las piezas a las que está sujeta pueden hacer que las tuercas de rueda se aflojen a lo largo del tiempo. La rueda puede salirse y causar un choque. Cuando cambie una rueda, elimine el óxido y la suciedad en los lugares en que la rueda se fija al vehículo. En una emergencia, puede usarse un trapo o toalla de papel. No obstante, use más

(Continuación)

Peligro (Continuación)

tarde una rasqueta o cepillo de alambre para remover todo el óxido o suciedad.

Recubra ligeramente el diámetro interno de la abertura del cubo de la rueda con grasa para cojinetes de rueda después de un cambio de rueda o rotación de neumáticos para evitar corrosión o acumulación de óxido.

⚠ Peligro

No aplique grasa a la superficie de montaje de la rueda, los asientos cónicos, tuercas o pernos de rueda. La grasa aplicada en estas áreas podría causar que la rueda se afloje o se salga, ocasionando una colisión.

Cuando llega el momento de cambiar por neumáticos nuevos

Los factores tales como mantenimiento, temperatura, velocidades de marcha, carga del vehículo y estado del camino afectan a la velocidad de desgaste de los neumáticos.

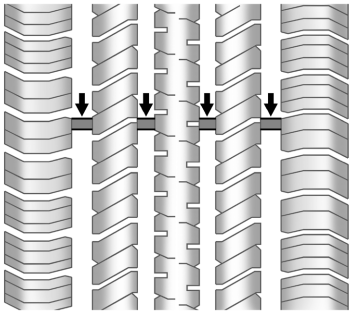

Los indicadores de desgaste de la banda de rodamiento son una manera de saber cuándo es hora de colocar neumáticos nuevos. Los indicadores de desgaste de la banda de rodamiento aparecen cuando los neumáticos tienen solo 1,6 mm (1/16 de pulgada) o menos de dibujo remanente. Consulte *Revisión de los neumáticos* ⇨ *436* y *Rotación de neumáticos* ⇨ *436*.

La goma de los neumáticos envejece con el tiempo. Esto también vale para el neumático de auxilio, si el vehículo lo tiene, aunque no se haya usado nunca. Diversos factores, incluidas las temperaturas, las condiciones de carga y el mantenimiento de la presión de inflado afectan la velocidad a la que tiene lugar el envejecimiento. GM recomienda que los neumáticos, incluido el de auxilio si está equipado, se reemplacen después de seis años, independientemente del desgaste de la banda de rodamiento. Para identificar la antigüedad de un neumático, use la fecha de fabricación del mismo, la cual se deduce de los últimos cuatro dígitos del número de identificación del neumático (TIN) DOT, moldeado en el lateral del neumático. Los últimos cuatro dígitos del TIN indican la fecha de fabricación del neumático. Los dos primeros dígitos representan la semana y los dos últimos el año. Por ejemplo, la tercera semana del año 2020 tendrá una fecha de DOT de 4 dígitos 0320. La semana 01 es la primera semana completa (domingo a sábado) de cada año.

Inmovilización del vehículo

Los neumáticos envejecen cuando se almacenan normalmente montados en un vehículo estacionado. Para desacelerar el envejecimiento, si el vehículo va a estar detenido durante un mes o más, estaciónelo en un lugar fresco, seco y limpio lejos de la luz solar. Este lugar debe estar libre de grasa, nafta u otras sustancias que puedan deteriorar la goma.

Estacionar por un período prolongado puede causar zonas planas en los neumáticos que pueden ocasionar vibraciones durante la marcha. Cuando tenga el vehículo detenido un mes o más, retire los neumáticos o levante el vehículo para reducir el peso aplicado sobre los mismos.

Compra de neumáticos nuevos

GM ha desarrollado y adaptado neumáticos específicos para el vehículo. Los neumáticos del equipo original instalados fueron diseñados para cumplir la clasificación del sistema de especificación de criterios de desempeño de neumáticos de General Motors (Tire Spec). Cuando se necesita reemplazar los neumáticos, GM recomienda especialmente comprar neumáticos con la misma TPC Spec.

El sistema TPC Spec exclusivo de GM considera más de una docena de especificaciones críticas que afectan al desempeño general del vehículo, incluidos el desempeño del sistema de frenos, la marcha y la maniobrabilidad, el control de tracción y el monitoreo de

presión de los neumáticos. El número TPC Spec de GM está moldeado en la pared lateral del neumático cerca del tamaño del mismo. Si los neumáticos tienen un diseño de banda de rodamiento para todas las estaciones, el número TPC Spec está seguido por MS (iniciales de Barro y Nieve en inglés). Para más información, consulte *Rotulado de las paredes laterales de los neumáticos* ⇨ *423*.

GM recomienda reemplazar los neumáticos desgastados en juegos completos de cuatro. La profundidad uniforme de la banda de rodamiento en todos los neumáticos contribuye a mantener el desempeño del vehículo. El desempeño del frenado y la maniobrabilidad pueden ser afectados adversamente si no se reemplazan todos los neumáticos al mismo tiempo. Si se han realizado la rotación y el mantenimiento correctos, los cuatro neumáticos deberían desgaste aproximadamente al mismo tiempo. No obstante, si es necesario reemplazar solo el juego de neumáticos desgastados de un eje, coloque los neumáticos nuevos en el eje trasero. Consulte *Rotación de neumáticos* ⇨ *436*.

⚠ Peligro

Los neumáticos pueden explotar durante un servicio incorrecto. Intentar montar o desmontar un neumático puede causar lesiones o la muerte. Solo su concesionario o centro de servicio de neumáticos autorizado debería montar o desmontar los neumáticos.

⚠ Peligro

La mezcla de neumáticos de diferentes tamaños (distintos a los instalados originalmente en el vehículo), marcas, patrones de banda de rodamiento o tipos puede causar la pérdida de control del vehículo, ocasionando una colisión u otros daños al mismo. Utilice el tamaño, marca y tipo correctos de neumático en todas las ruedas.

⚠ Peligro

Utilizar neumáticos de telas sesgadas en el vehículo puede causar que las bridas del aro desarrollen rajaduras después de muchos kilómetros de marcha. Un neumático y/o una rueda pueden fallar repentinamente y causar un choque. Use solo neumáticos de telas radiales en las ruedas del vehículo.

Es posible que no haya neumáticos para invierno con el mismo rango de velocidad que los neumáticos originales para los neumáticos con un rango de velocidad de H, V, W, Y y ZR. Nunca exceda los límites de velocidad máxima de los neumáticos para invierno cuando use neumáticos con un rango de velocidad inferior.

Si deben reemplazarse los neumáticos del vehículo por un neumático que no tiene número de TPC Spec, asegúrese de que sea del mismo tamaño, rango de carga, clasificación de velocidad y construcción (radial) que los originales.

La etiqueta de información de neumáticos y carga indica los neumáticos del equipo original del vehículo. Consulte *Límites de carga del vehículo* ⇨ *228*.

Neumáticos y ruedas de tamaño diferente

Si se instalan ruedas o neumáticos que son de tamaño diferente a las ruedas y neumáticos del equipo original, el desempeño del vehículo, incluidos el frenado, las características de marcha y maniobrabilidad, estabilidad y resistencia el vuelco, pueden verse afectados. Si el vehículo posee sistemas electrónicos como de antibloqueo de frenos, airbags antivuelco, control de tracción, control electrónico de estabilidad o doble tracción, el funcionamiento de estos sistemas también puede verse afectado.

⚠ Peligro

Si se usan ruedas de tamaños diferentes, puede no existir un nivel aceptable de rendimiento y seguridad si se seleccionan neumáticos no recomendados para esas (Continuación)

Peligro (Continuación)

ruedas. De esta forma aumenta la probabilidad de choques y lesiones graves. Use solo sistemas de ruedas y neumáticos específicos de GM desarrollados para el vehículo y haga que los instale correctamente un técnico certificado de GM.

Consulte *Compra de neumáticos nuevos* ⇨ *438* y *Accesorios y modificaciones del vehículo* ⇨ *380*.

Clasificación uniforme de calidad de neumáticos

La siguiente información está relacionada al sistema desarrollado por la Administración Nacional de Seguridad del Tráfico en Carreteras (NHTSA) de los Estados Unidos, la cual clasifica a los neumáticos según su rendimiento al desgaste del dibujo, la tracción y la temperatura. Esto sólo es válido para los vehículos vendidos en los Estados Unidos. Las clasificaciones están moldeadas en las paredes laterales de la mayoría de los neumáticos de vehículos de pasajeros. El sistema de clasificación uniforme de calidad de los neumáticos (UTQS) no aplica para los neumáticos de invierno, con dibujo profundo, los neumáticos de auxilio compactos, los neumáticos con diámetros de aros nominal de 10 a 12 pulgadas (25 a 30 cm), o algunos neumáticos de producción limitada.

Si bien los neumáticos disponibles en los automóviles de pasajeros y camiones livianos de General Motors pueden variar con respecto a estas clasificaciones, también deben cumplir con los requisitos federales de seguridad y normas adicionales de criterios de rendimiento de neumáticos (TPC) de General Motors.

Las clasificaciones de calidad se pueden encontrar, cuando corresponda, en la pared lateral del neumático, entre el hombro del dibujo y la parte más ancha de la sección del neumático. Por ejemplo:

Chevrolet Silverado 1500 Owner Manual (GMNA-Localizing-U.S./Canada/
Mexico/Paraguay-17382604) - 2024 - Source - 5/11/23

Desgaste del dibujo 200 Tracción AA Temperatura A

Todos los neumáticos de los vehículos de pasajeros deben cumplir con los requisitos federales de seguridad además de estas clasificaciones.

Desgaste del dibujo

La clasificación del dibujo es una valoración comparativa basada en el índice de desgaste del neumático al probarlo bajo condiciones controladas en una pista de pruebas específica del gobierno. Por ejemplo, un neumático clasificado en 150 se desgasta una vez y media (1½) más en el curso del gobierno que un neumático clasificado en 100. Sin embargo, el rendimiento relativo de los neumáticos depende de las condiciones reales de sus usos y puede variar significativamente respecto de lo normal debido a las variaciones en los hábitos de conducción, las prácticas de servicio y las diferencias en las características de los caminos y del clima.

Tracción

Las clasificaciones de tracción, de mayor a menor, son AA, A, B y C. Estas clasificaciones representan la capacidad del neumático de frenar en un pavimento mojado según lo medido bajo condiciones controladas en superficies de prueba del gobierno de asfalto y concreto especificadas. Un neumático C puede tener un mal rendimiento de tracción. Advertencia: La clasificación de tracción asignada a este neumático está basada en pruebas de tracción con frenado en línea recta y no incluye aceleración, viraje, hidroplaneo o picos de tracción.

Temperatura

Las clasificaciones de temperatura son A (la mayor), B y C, y representan la resistencia del neumático a la generación de calor y la capacidad de disipar el calor durante la prueba bajo condiciones controladas en una rueda de prueba específica de laboratorio. Una temperatura alta sostenida puede causar que el material del neumático se degrade y reduzca la vida útil del neumático, y un exceso de temperatura puede conllevar a un desperfecto repentino del neumático. La clasificación C corresponde a un nivel de rendimiento que todos los vehículos de pasajeros deben tener según la normativa federal de seguridad automotriz Nº 109. Las clasificaciones B y A representan niveles de rendimiento mayores a los requeridos por ley logrados en la prueba de laboratorio. Advertencia: La clasificación de temperatura en este neumático se establece para un neumático inflado adecuadamente y no sobrecargado. Una velocidad excesiva, una baja presión de inflado o una carga excesiva, bien por separado o en conjunto, pueden causar una acumulación de calor y un posible desperfecto en el neumático.

Alineación de ruedas y balanceo de neumáticos

Los neumáticos y las ruedas se alinearon y balancearon en fábrica para proporcionar máxima vida útil y el mejor desempeño

general. No es necesario realizar regularmente el ajuste de la alineación de ruedas y el balanceo de neumáticos. Considere realizar una verificación de la alineación si existe un desgaste anormal de los neumáticos o el vehículo tira notoriamente hacia un lado u otro. Es normal que el vehículo tire ligeramente hacia la izquierda o derecha, dependiendo de la corona del camino y/u otras variaciones de la superficie del mismo tales como canaletas o surcos. Si su vehículo vibra cuando circula sobre una carretera lisa, es posible que deba volver a balancear los neumáticos y las ruedas. Consulte a su concesionario para obtener el diagnóstico correcto.

Sustitución de ruedas

Reemplace toda rueda que esté abollada, rajada o con mucho óxido o corrosión. Si las tuercas de rueda se aflojan continuamente, deben reemplazarse la rueda, los bulones de rueda y las tuercas de rueda. Si la rueda pierde aire, reemplácela. Algunas ruedas de aluminio se pueden reparar. Consulte a su concesionario si se presenta alguna de estas situaciones.

Su concesionario conoce la clase de rueda que se necesita.

Cada rueda nueva debe tener la misma capacidad de carga, diámetro, ancho y desplazamiento, y se debe montar de la misma manera que la rueda reemplazada.

Reemplace las ruedas, los bulones de rueda, las tuercas de rueda o los sensores del sistema de monitoreo de presión de los neumáticos (TPMS) por piezas nuevas originales de GM.

⚠ Peligro

Utilizar ruedas, bulones de rueda o tuercas de rueda de reemplazo incorrectas puede ser peligroso. Pueden afectar al frenado y la maniobrabilidad del vehículo. Los neumáticos pueden perder aire y producir la pérdida del control, ocasionando una colisión. Use siempre las ruedas, bulones de rueda y tuercas de rueda correctas para reemplazo.

⚠ Peligro

Es peligroso reemplazar una rueda por una usada. Es probable que se desconozca cómo fue usada o cuántos kilómetros de uso tiene. Puede fallar repentinamente y

(Continuación)

Peligro (Continuación)

causar un choque. Cuando reemplace ruedas, use ruedas nuevas originales de GM.

Atención

La rueda incorrecta puede causar también problemas de vida útil de los cojinetes, refrigeración de los frenos, calibración del velocímetro o el cuentakilómetros, orientación de los faros, altura del paragolpe y separación del vehículo del suelo, así como la separación del neumático o de la cadena del neumático con respecto a la carrocería y el chasis.

Cadenas para neumáticos

⚠ Peligro

Si el vehículo tiene neumáticos de tamaño 275/50R22, 275/60R20, LT265/60R20, LT265/70R17, LT275/65R18 o LT275/70R18, no use cadenas para neumáticos. No hay suficiente holgura. Las cadenas para neumáticos usadas en un vehículo

(Continuación)

Chevrolet Silverado 1500 Owner Manual (GMNA-Localizing-U.S./Canada/
Mexico/Paraguay-17382604) - 2024 - Source - 5/11/23

Peligro (Continuación)

en el cual no hay suficiente holgura pueden averiar los frenos, la suspensión u otras partes del vehículo. La zona averiada por las cadenas para neumáticos pueden ocasionar la pérdida del control del vehículo y un choque.

Use otro tipo de dispositivo de tracción solo si el fabricante lo recomienda para la combinación de tamaño de neumáticos del vehículo y el estado de los caminos. Siga las instrucciones del fabricante. Para evitar averías al vehículo, conduzca lentamente y vuelva a ajustar o quite el dispositivo de tracción si toca el vehículo. No haga girar rápidamente las ruedas en vacío.

Si usa dispositivos de tracción, móntelos en los neumáticos traseros.

Atención

Si el vehículo está equipado con un tamaño de neumático diferente a 275/50R22, 275/60R20, LT265/60R20, LT265/70R17, LT275/65R18 o LT275/70R18, use

(Continuación)

Atención (Continuación)

cadenas para neumáticos solo donde sea legal y solo cuando sea necesario. Use cadenas que tengan el tamaño apropiado para los neumáticos. Instale las cadenas en los neumáticos del eje trasero. No use cadenas en los neumáticos del eje delantero. Ajuste las cadenas tanto como se posible con las puntas sujetadas de forma segura. Conduzca lentamente y siga las instrucciones del fabricante de las cadenas. Si las cadenas tocan el vehículo, deténgase y vuelva a ajustarlas. Si el contacto continúa, aminore la velocidad hasta que cese. Conducir muy rápido o girar las ruedas con las cadenas colocadas dañará el vehículo.

Si se desinfla un neumático

No es habitual que un neumático se reviente durante la marcha, especialmente si los neumáticos se mantienen correctamente. Consulte *Neumáticos* ⇨ *421*. Si sale aire de un neumático, es mucho más probable que pierda lentamente. Pero si alguna vez se produce un reventón, he aquí algunos consejos acerca de qué esperar y qué hacer:

Si falla un neumático delantero, el neumático pinchado crea un arrastre que tira el vehículo hacia ese lado. Retire el pie del pedal del acelerador y tome firmemente el volante. Trate de mantenerse en el carril y luego frene suavemente hasta detener el vehículo, bien fuera de la carretera si es posible.

Un reventón trasero, particularmente en una curva, actúa en forma muy similar al derrape y puede requerir la misma corrección que el derrape. Deje de apretar el pedal del acelerador y conduzca para enderezar el vehículo. Pueden sentirse muchos golpes y ruidos. Frene suavemente hasta detener el vehículo, bien fuera de la carretera si es posible.

⚠ Advertencia

Circular con un neumático desinflado puede causar daños permanentes al neumático. Si se vuelve a inflar el neumático después de haber circulado con él mientras estaba muy poco inflado o desinflado, puede causar un reventón y un choque grave. Nunca intente volver a inflar un neumático con el que se ha circulado mientras estaba muy poco

(Continuación)

Advertencia (Continuación)

inflado o desinflado. Haga que su concesionario o un centro de servicio de neumáticos autorizado repare o reemplace el neumático desinflado lo antes posible.

⚠ Peligro

Es peligroso levantar un vehículo e introducirse debajo de él para realizar mantenimiento o reparaciones sin los equipos de seguridad y la capacitación apropiados. Si se suministra un gato con el vehículo, está diseñado únicamente para cambiar un neumático desinflado. Si se utiliza para otra cosa, usted u otras personas podrían lesionarse gravemente o matarse si el vehículo se desliza fuera del gato. Si se suministra un gato con el vehículo, utilícelo únicamente para cambiar un neumático desinflado.

Si se desinfla un neumático, evite daños adicionales al neumático y la rueda conduciendo lentamente hasta un lugar nivelado, bien fuera de la carretera si es posible. Encienda las balizas.

Consulte *Luces de emergencia* ⇨ *153*.

Si su vehículo está cargado a la máxima capacidad de carga o cerca de ella, puede ser difícil instalar el gato debajo del vehículo debido al entorno (banquina con pendiente, basuras del camino, etc.). El retiro de algo de peso puede mejorar la posibilidad de instalar el gato debajo del vehículo en la posición de levantamiento correcta.

⚠ Peligro

Cambiar un neumático puede ser peligroso. El vehículo puede deslizarse fuera del gato y rodar o caer, causando lesiones o la muerte. Busque un lugar nivelado para cambiar el neumático. Para contribuir a impedir que el vehículo se mueva:

1. Aplique firmemente el freno de estacionamiento.
2. Coloque el vehículo en P (Estacionamiento).
3. En vehículos con tracción en las cuatro ruedas con posición de la caja de transferencia N (Neutral), (Continuación)

Peligro (Continuación)

asegúrese de que la caja de transferencia esté en una marcha de avance — no en N (Neutral).

4. Apague el motor y no lo vuelva a arrancar mientras el vehículo está levantado.
5. No permita que los pasajeros permanezcan en el vehículo.
6. Coloque calzos de rueda, de tenerlos, a ambos lados del neumático en la esquina opuesta al neumático que se cambia.

Cuando el vehículo tiene un neumático desinflado (2), use el ejemplo siguiente como guía para la colocación de los calzos de rueda (1), si cuenta con ellos.

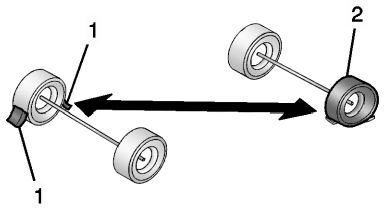

1. Calzo de rueda (Si cuenta con uno)
2. Neumático desinflado

La siguiente información explica cómo usar el gato y cambiar un neumático.

Cambio de neumáticos

Extracción del neumático de auxilio y las herramientas

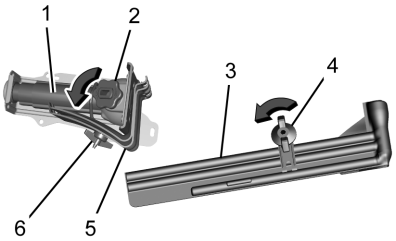

1. Gato
2. Perilla del gato
3. Juego de herramientas
4. Tuercas tipo mariposa de retención del juego de herramientas
5. Tacos de ruedas
6. Tuercas tipo mariposa de retención de tacos de ruedas

El equipamiento está debajo de los asientos de la segunda fila, si están equipados, o detrás de los asientos de la fila delantera en los modelos de cabina regular.

1. Gire la perilla del gato hacia la izquierda para bajar el cabezal del gato a fin de liberar al gato de su soporte.
2. Gire la tuerca tipo mariposa hacia la izquierda para retirar los tacos de ruedas y el retén de los tacos de ruedas.
3. Gire la tuerca tipo mariposa usada para retener la bolsa de almacenamiento y las herramientas hacia la izquierda a fin de retirarla.

Use las extensiones de la manivela del gato y la llave de ruedas para retirar el neumático de auxilio montado en la parte baja de la carrocería.

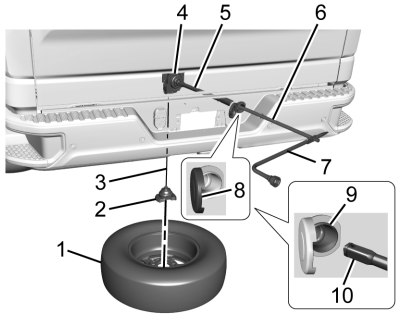

1. Neumático de auxilio (vástago de la válvula apuntado hacia abajo)
2. Retenedor de la rueda/neumático
3. Cable del dispositivo de elevación
4. Conjunto del dispositivo de elevación
5. Barra de elevación
6. Extensiones de la manivela del gato
7. Llave de ruedas
8. Cubierta del orificio de acceso a la barra de elevación
9. Orificio de acceso a la barra de elevación
10. Extremo del dispositivo de elevación de la herramienta de extensión

1. Abra la Cubierta del orificio de acceso a la barra de elevación (8) en el paragolpes trasero y use la llave mecánica para extraer el bloqueo del neumático de recambio.

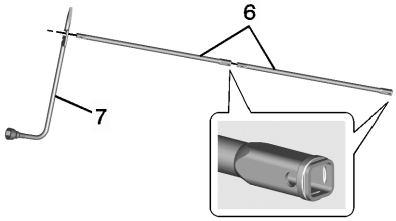

2. Arme la llave de ruedas (7) y las dos extensiones de la manivela del gato (6) como se muestra.

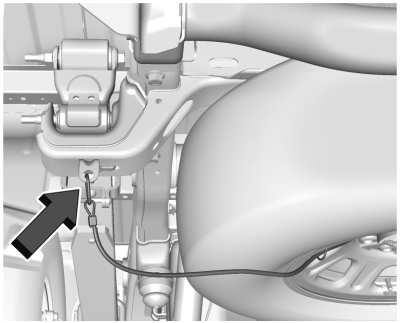

Cable del neumático de auxilio (si está equipado)

3. Si el vehículo está equipado con un cable para el neumático de auxilio, desconecte el cable del soporte del cuadro.

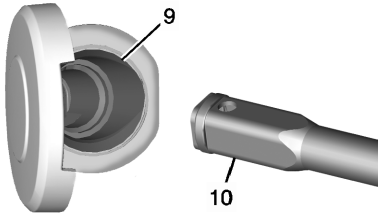

4. Introduzca el extremo del dispositivo de elevación (extremo abierto) (10) de la extensión a través del Orificio de acceso a la barra de elevación (9) del paragolpes trasero.

   No use el extremo de cincel de la llave de ruedas.

   Asegúrese de que el extremo del dispositivo de elevación de la extensión (10) se conecte al eje del dispositivo de elevación. El extremo cuadrado estriado de la extensión se utiliza para bajar el neumático de auxilio.

5. Gire la llave de ruedas en sentido antihorario para bajar el neumático de auxilio hasta el suelo. Continúe girando la llave de ruedas hasta que el neumático de auxilio se pueda extraer desde abajo del vehículo.

6. Tire del neumático de auxilio para extraerlo de la parte baja del vehículo.

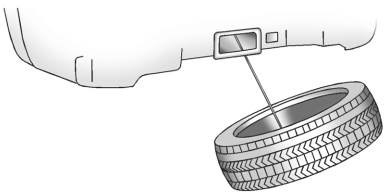

7. Incline el neumático hacia el vehículo con cierta holgura en el cable para acceder al retén del neumático/rueda.

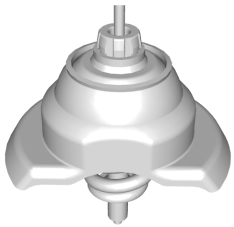

   Incline el retén y tire del mismo a través del centro de la rueda junto con el cable y el resorte.

8. Coloque el neumático de auxilio cerca del neumático pinchado.

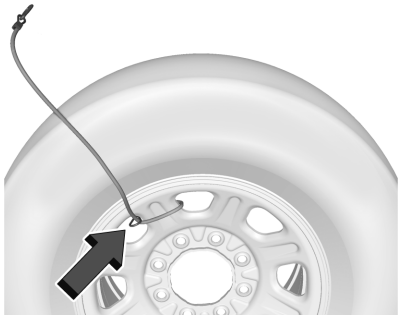

9. Si está equipado con un cable para neumático de auxilio, retire el cable del neumático de auxilio pasando el broche por el extremo enlazado del cable.

Desmontaje del neumático desinflado y colocación del neumático de auxilio

Use las ilustraciones e instrucciones siguientes para retirar el neumático pinchado y levantar el vehículo.

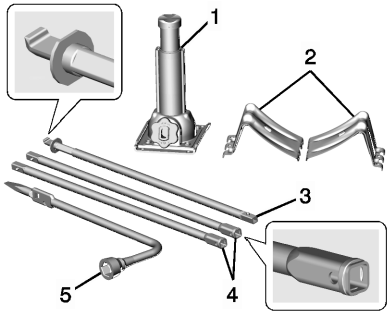

1. Gato
2. Tacos de ruedas
3. Manivela del gato
4. Extensiones de la manivela del gato
5. Llave de ruedas

Las herramientas que debe usar son el gato (1), los tacos de ruedas (2), la manivela del gato (3), la extensiones de la manivela del gato (4) y la llave de ruedas (5).

1. Realice una verificación de la seguridad antes de realizar la tarea.

   Consulte *Si se desinfla un neumático* ⇨ *443*.

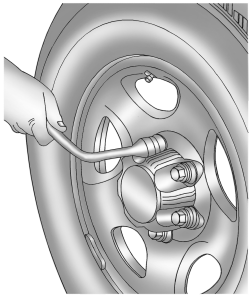

2. Si el vehículo tiene tapas sobre las tuercas de las ruedas, aflójelas girando la llave de ruedas hacia la izquierda.

   Si el vehículo tiene una taza central con tapas de tuercas de las ruedas, estas últimas están diseñadas para quedar con la taza central después de ser aflojadas. Retire la taza central completa.

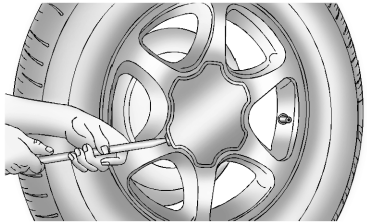

Si la rueda tiene una taza central lisa que oculta el acceso a las tuercas de la rueda, coloque el extremo de cincel de la llave de ruedas en la ranura de la rueda y haga palanca delicadamente para extraerla.

Si la taza central de la rueda no oculta las tuercas de la rueda, se puede dejar la taza central cuando se quita la rueda. Si se va a guardar la rueda extraída en el elevador, se tiene que quitar la taza de la rueda. Acceda a la rueda desde la parte trasera y use la extensión de la manivela del gato para empujar la taza central hacia afuera.

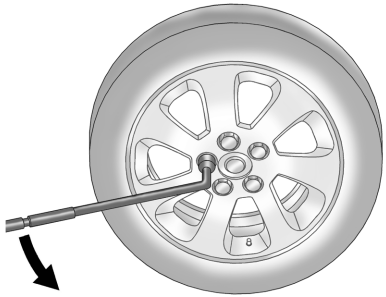

3. Use la llave de ruedas y gírela hacia la izquierda para aflojar las tuercas de rueda. No retire todavía las tuercas de la rueda.

⚠ Peligro

Para evitar lesiones personales y daños al vehículo, deshabilite los estribos eléctricos antes de usar un gato o colocar un objeto debajo del vehículo.

Consulte *Escalones eléctricos* ⇨ *30*.

Chevrolet Silverado 1500 Owner Manual (GMNA-Localizing-U.S./Canada/
Mexico/Paraguay-17382604) - 2024 - Source - 5/11/23

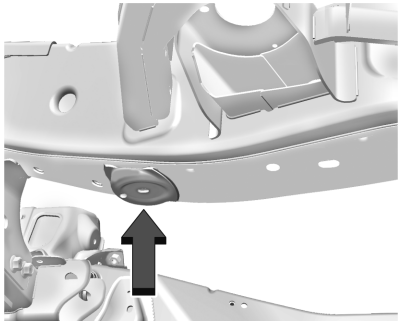

Posición delantera

4. Si el neumático pinchado está en la parte delantera del vehículo, posicione el gato debajo del soporte fijado al chasis del vehículo, detrás del neumático pinchado, como se muestra.

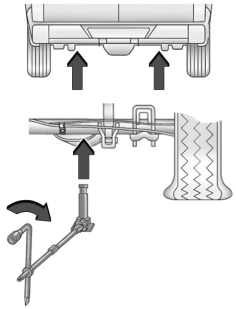

Posición trasera

5. Si el neumático pinchado está en la parte trasera, posicione el gato debajo del eje trasero a unos 5 cm (2 pulg.) hacia el lado interior del soporte del amortiguador.

⚠ Peligro

Es peligroso introducirse debajo de un vehículo cuando está levantado con un gato. Si el vehículo se desliza fuera del gato, podría sufrir la muerte o lesiones graves. Nunca se ponga debajo de un vehículo cuando está sostenido sólo por un gato.

⚠ Peligro

Si el vehículo se eleva con el gato mal posicionado, el vehículo se puede dañar e incluso caer. Para contribuir a evitar lesiones y daños al vehículo, asegúrese de colocar el cabezal de elevación del gato en la ubicación correcta antes de levantar el vehículo.

⚠ Peligro

El gato tiene una función para limitar su recorrido para evitar la sobreextensión. Cuando se alcance el límite de altura, se siente un aumento de la resistencia al intentar elevar el gato más. Elevar el gato más allá del límite de altura puede dañar el pasador del gato y hacer que el gato se bloquee en una posición sobreextendida o que no baje por completo. No intente forzar el gato más alto una vez que se alcance el límite de altura.

6. Gire la llave de ruedas hacia la derecha para elevar el vehículo. Levante bastante el vehículo del suelo para que haya lugar

suficiente para que el neumático de auxilio encaje bien debajo del alojamiento de la rueda.

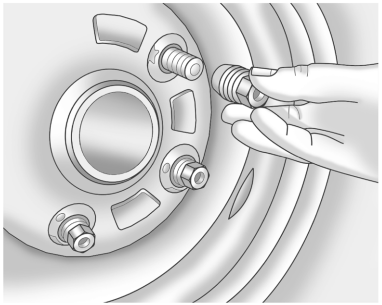

7. Retire todas las tuercas de la rueda y extraiga el neumático pinchado.

⚠ Peligro

El óxido o la suciedad de la rueda o de las piezas a las que está sujeta pueden hacer que las tuercas de rueda se aflojen a lo largo del tiempo. La rueda puede salirse y causar un choque. Cuando cambie una rueda, elimine el óxido y la suciedad en los lugares en que la

(Continuación)

Peligro (Continuación)

rueda se fija al vehículo. En una emergencia, puede usarse un trapo o toalla de papel. No obstante, use más tarde una rasqueta o cepillo de alambre para remover todo el óxido o suciedad.

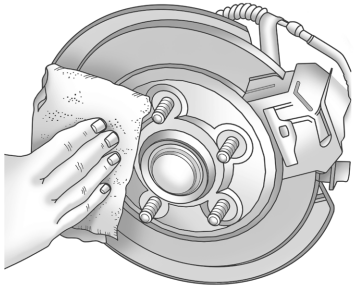

8. Elimine todo signo de corrosión o suciedad de los bulones de rueda, las superficies de montaje y el neumático de auxilio.
9. Instale el neumático de auxilio.

⚠ Peligro

Nunca use aceite o grasa en los pernos o las tuercas, porque se podrían aflojar las tuercas. La rueda del vehículo podría salirse, causando un choque.

10. Vuelva a colocar las tuercas de rueda con el extremo redondeado de las tuercas hacia la rueda.
11. Apriete cada tuerca de la rueda con la mano. Luego use la llave de ruedas para apretar las tuercas hasta que la rueda se mantenga contra el cubo.
12. Gire la llave de ruedas hacia la izquierda para bajar el vehículo. Baje completamente el gato.

⚠ Peligro

Si los espárragos de las ruedas están dañados, pueden romperse. Si se rompen todos los espárragos de una rueda, esta puede salirse y causar un choque.
Si algún espárrago se daña debido a una rueda que funciona floja, es posible que todos los espárragos estén dañados. Para estar seguro, reemplace todos los

(Continuación)

Peligro (Continuación)

espárragos de la rueda. Si los orificios de los espárragos de una rueda se agrandaron, la rueda podría colapsar durante el uso. Reemplace la rueda si sus orificios de espárragos se agrandaron o deformaron de cualquier manera. Inspeccione los cubos y las ruedas guiadas por el cubo para detectar posibles daños. Cuando haya alguna rueda que gira floja, puede dañarse la placa guía y requerir el reemplazo del cubo completo para poder centrar correctamente las ruedas. Cuando reemplace los espárragos, cubos, tuercas de rueda o ruedas, asegúrese de usar repuestos originales de GM.

⚠ Peligro

Las tuercas de rueda incorrectamente colocadas o apretadas pueden causar que las ruedas se aflojen o se salgan. Las tuercas de rueda deben apretarse con una llave dinamométrica a la especificación de par correcta después del reemplazo. Siga (Continuación)

Peligro (Continuación)

la especificación de par suministrada por el fabricante del mercado posventa cuando use tuercas de rueda de bloqueo accesorias. Consulte las especificaciones de par de apriete de tuercas de rueda del equipo original en *Capacidades y especificaciones* ⇨ *486*.

Atención

Las tuercas de rueda incorrectamente apretadas pueden causar pulsaciones del freno y daños del rotor. Para evitar costosas reparaciones de los frenos, apriete las tuerca de rueda en forma pareja en la secuencia correcta. Consulte *Capacidades y especificaciones* ⇨ *486* para las especificaciones de par de apriete de tuercas de rueda.

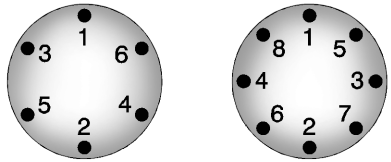

13. Apriete las tuercas firmemente en una secuencia cruzada, como se muestra, girando la llave de ruedas hacia la derecha.

Cuando vuelva a instalar la rueda y el neumático regulares, vuelva a instalar también la taza central o la taza abulonada del cubo, dependiendo del equipamiento del vehículo. Para las tazas centrales, coloque la taza en la rueda y golpéela ligeramente en su sitio hasta que quede al ras de la rueda. La tapa sólo va de una manera. Asegúrese de alinear la pestaña de la taza central con el receso de la rueda. Para las tazas abulonadas del cubo, alinee las tazas de tuercas plásticas con las tuercas de la rueda y luego apriételas con la mano. Luego use la llave de ruedas para apretarlas.

Guardado de un neumático desinflado o el neumático de auxilio y las herramientas

⚠ Peligro

Guardar un gato, un neumático u otros equipos en el compartimiento de pasajeros del vehículo puede causar lesiones. En una parada brusca o colisión, los equipos sueltos podrían golpear a alguien. Guarde todos estos elementos en el lugar correcto.

⚠ Peligro

Si no se siguen cuidadosamente estas instrucciones de almacenamiento se pueden provocar lesiones personales o daños a propiedades si el cable de elevación falla o si la rueda se suelta. Asegúrese de que la rueda quede almacenada de forma segura antes de conducir.

Atención

Si almacena una rueda con aro de aluminio y un neumático desinflado debajo de su vehículo por un período de tiempo extendido o con el vástago de la válvula apuntando hacia arriba, puede dañar la rueda. Siempre guarde la rueda con el vástago de la válvula apuntando hacia abajo y haga reparar la rueda/el neumático cuanto antes.

Atención

Se puede dañar el elevador de la rueda si no hay tensión en el cable al usarlo. Para lograr la tensión necesaria, la rueda de auxilio o normal y el conjunto de la rueda se debe instalar en el elevador de la rueda para poder usarlo.

⚠ Peligro

Una rueda de auxilio incorrectamente almacenada se puede soltar y puede provocar un accidente. Para evitar lesiones personales o daños a

(Continuación)

Peligro (Continuación)

propiedades, almacene siempre la rueda de auxilio cuando el vehículo esté estacionado sobre una superficie nivelada.

Guarde el neumático debajo de la parte trasera del vehículo, en el alojamiento del neumático de auxilio.

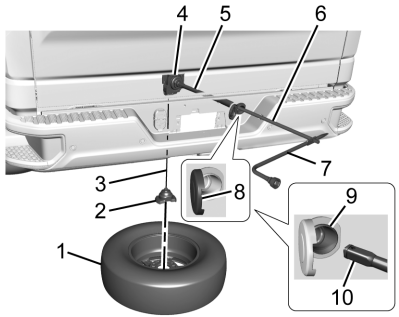

1. Neumático de auxilio (vástago de la válvula apuntado hacia abajo)
2. Retenedor de la rueda/neumático
3. Cable del dispositivo de elevación
4. Conjunto del dispositivo de elevación
5. Barra de elevación
6. Extensiones de la manivela del gato

7. Llave de ruedas
8. Cubierta del orificio de acceso a la barra de elevación
9. Orificio de acceso a la barra de elevación
10. Extremo del dispositivo de elevación de la herramienta de extensión

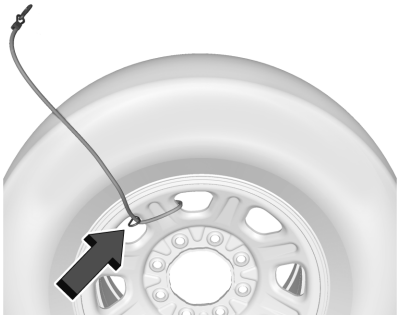

11. Cable del neumático de auxilio (si está equipado)

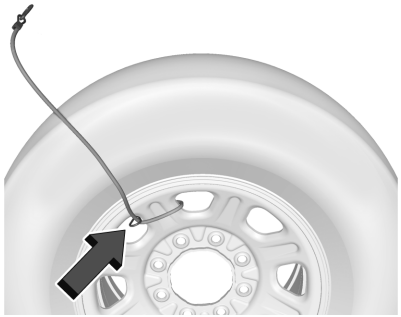

1. Si está equipado con un cable para neumático de auxilio, vuelva a colocar el cable en el neumático de auxilio haciendo un lazo pasando el cable por un orificio de ventilación de la rueda y luego pasando el extremo que tiene el broche por el extremo enlazado. El cable excedente debe quedar del lado de la válvula del neumático de auxilio.
2. Coloque el neumático en el suelo en la parte trasera del vehículo con el vástago de la válvula apuntado hacia abajo y hacia atrás.
3. Tire del cable y el resorte a través del centro de la rueda. Incline la placa retén de la rueda hacia abajo y a través del centro de la rueda. Asegúrese de que el retén asiente completamente a través de la parte inferior de la rueda.

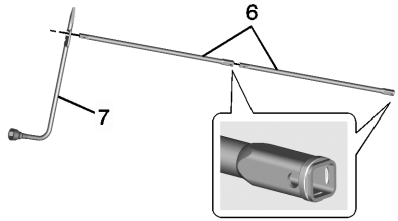

4. Fije la llave de ruedas (7) y las extensiones (6) juntas, como se muestra.

Atención

No se recomienda el uso de una llave neumática u otras herramientas motorizadas con el mecanismo de elevación. Estas herramientas podrían dañar el sistema. Use solamente las herramientas proporcionadas con el mecanismo de elevación.

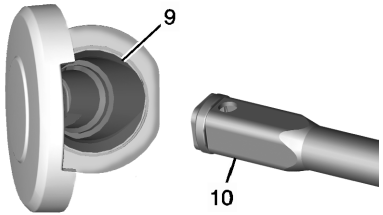

5. Inserte el extremo del dispositivo de elevación (10) a través del Orificio de acceso a la barra de elevación (9) del paragolpes trasero y en el eje del dispositivo de elevación.

   No use el extremo de cincel de la llave de ruedas.

6. Levante el neumático parcialmente. Asegúrese de que el retén esté asentado en la abertura de la rueda.

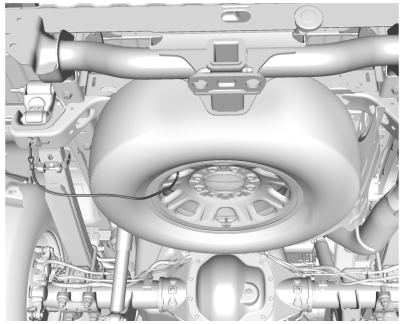

7. Si está equipado con un cable para neumático de auxilio, guíe el cable rotando el neumático de auxilio de forma tal que el cable quede al lado del soporte del cuadro.
8. Levante el neumático totalmente contra la parte inferior del vehículo girando la llave de ruedas hacia la derecha hasta que oiga dos chasquidos o sienta que salta dos veces. No es posible apretar excesivamente el cable.

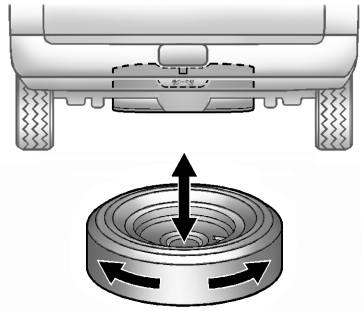

9. Asegúrese de que el neumático quede guardado de forma segura. Empuje, tire y trate de hacer girar el neumático. Si el neumático se mueve, use la llave de ruedas para apretar el cable.

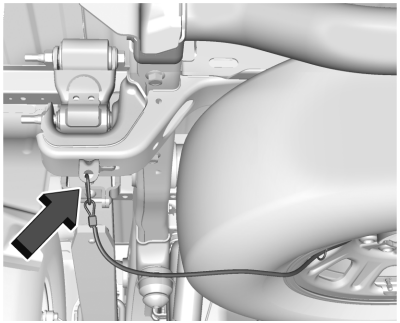

Si está equipado con un cable para neumático de auxilio, vuelva a sujetar el broche al soporte. Tenga en cuenta que el cable puede quedar holgado.

Repita este procedimiento de verificación del apriete cuando compruebe la presión de neumático de auxilio de acuerdo con la información del mantenimiento programado o toda vez que se manipule el neumático de auxilio durante el servicio de otros componentes.



Guardado correctamente



Guardado incorrectamente

10. Vuelva a montar el bloqueo del neumático de recambio (si está equipado) y cierre la Cubierta del orificio de acceso a la barra de elevación (8).

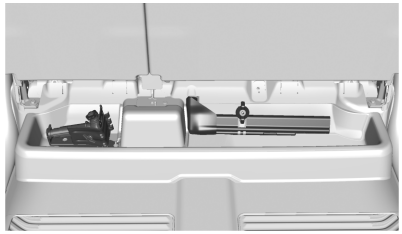

Vuelva a colocar el gato y las herramientas en su ubicación original en el vehículo. Consulte "Extracción del neumático de auxilio y las herramientas".

Rueda de auxilio normal

Si este vehículo vino con un neumático de tamaño normal, se infló totalmente cuando nuevo, pero puede haber perdido aire a lo largo del tiempo. Verifique regularmente la presión de inflado. Consulte en *Presión de los neumáticos* ⇨ *429* y *Límites de carga del vehículo* ⇨ *228* la información relativa al correcto inflado del neumático y la carga del vehículo. Consulte

en *Cambio de neumáticos* ⇨ *445* las instrucciones sobre cómo quitar, montar o guardar un neumático de auxilio.

Después de montar el neumático de auxilio en el vehículo, deténgase lo más pronto posible y verifique que esté correctamente inflado. El neumático de auxilio está fabricado para poder usarlo a velocidades de hasta 112 km/h (70 mph) a la presión de inflado recomendado, para que pueda usted terminar su viaje.

Haga reparar o reemplazar y volver a colocar el neumático de carretera desinflado en el vehículo, lo más pronto posible, para que el neumático de auxilio esté disponible en caso de ser necesario una vez más. No mezcle neumáticos y ruedas de distintos tamaños porque no irán bien. Mantenga el neumático de auxilio y su rueda juntos.

Atención

Si el vehículo cuenta con tracción en las cuatro ruedas y se instala una rueda de auxilio de distinto tamaño, no conduzca con tracción en las cuatro ruedas hasta que la rueda desinflada se haya reparado y/o reemplazado. Se podría dañar el vehículo y estas reparaciones no están (Continuación)

Atención (Continuación)

cubiertas por la garantía. Nunca use la tracción en las cuatro ruedas cuando lleva colocada una rueda de auxilio de distinto tamaño en el vehículo.

El vehículo puede contar con un neumático de refacción de diferente tamaño que los neumáticos originalmente instalados en el vehículo. Este neumático de refacción se desarrolló para su uso en este vehículo, por lo que está bien conducirlo. Si el vehículo tiene tracción en las cuatro ruedas y está instalado un neumático de refacción de diferente tamaño, conduzca solo en tracción en dos ruedas.

Si el vehículo tiene un neumático de refacción que no coincida con los neumáticos y rines de carretera originales en tamaño y tipo, no incluya el neumático de refacción en la rotación de neumáticos.

Si está equipado con un neumático de refacción de tamaño completo de uso temporal, esto se indica en la pared lateral del neumático. Consulte *Rotulado de las paredes laterales de los neumáticos* ⇨ *423*. Este neumático de refacción no se debe rodar a más de 112 km/h (70 mph) u 88 km/h (55 mph) si se lleva un remolque, a la presión de inflado correcta. Repare y reemplace el neumático de carretera tan pronto como sea conveniente, y guarde el neumático de refacción para uso futuro.

Arranque con cables

Arrancar con cables de puente a la batería - Norteamérica

Para más información acerca de la batería del vehículo, consulte *Batería - Norteamérica* ⇨ *402*.

Si se agotó la batería (o las baterías) del vehículo, trate de usar la batería de otro vehículo y cables de puente para arrancar su vehículo. Asegúrese de cumplir los pasos siguientes para hacerlo en condiciones seguras.

⚠ Peligro

ADVERTENCIA: Los bornes de la batería, los terminales y los accesorios relacionados pueden exponerle al contacto con productos químicos, entre los que se incluyen el plomo y compuestos de plomo, los cuales están (Continuación)

Peligro (Continuación)

reconocidos en el estado de California como cancerígenos y como causantes de malformaciones de nacimiento y otros problemas en el sistema reproductor. Lávese las manos después de manipular una batería. Para más información, vaya a www.P65Warnings.ca.gov.

Consulte *California, advertencia sobre la Propuesta 65* ⇨ *1*.

⚠ Peligro

Las baterías pueden lastimarle. Pueden ser peligrosas porque:

- Contienen ácido que puede causarle quemaduras.
- Contienen gas que puede explotar o encenderse.
- Contienen suficiente electricidad como para causarle quemaduras.

Si no sigue exactamente estos pasos, alguna o todas estas cosas pueden lastimarle.

Atención

Ignorar estos pasos puede ocasionarle costosos daños al vehículo que no estarán cubiertos por la garantía del mismo. No es posible hacer arrancar el vehículo empujándolo o tirando de él, y puede llegar a dañarse.

Atención

Si los cables de puente se conectan o retiran en el orden incorrecto, puede producirse un cortocircuito eléctrico que dañe al vehículo. La garantía del vehículo no cubre las reparaciones. Conecte y retire siempre los cables en el orden correcto, asegurándose de que los cables no se toquen entre sí o toquen otras piezas metálicas.

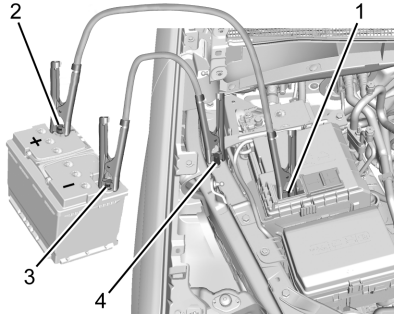

Puntos y secuencia de conexión

1. Terminal positivo (+) de la batería descargada
2. Terminal positivo (+) de la batería que está en buen estado
3. Terminal negativo (-) de la batería que está en buen estado
4. Punto de puesta a masa del negativo (–) de la batería descargada

El terminal positivo (+) y el terminal negativo (–) de la batería que está en buen estado se encuentran en la batería del vehículo que provee el arranque con cables.

El terminal positivo (+) y el punto de puesta a masa del negativo (–) de la batería descargada se encuentran del lado del acompañante.

El terminal positivo (+) de la batería descargada se encuentra debajo de una cubierta. Abra la tapa para descubrir el terminal.

1. Verifique el otro vehículo. Debe tener una batería de 12 voltios con sistema de tierra negativa.

Atención

Si el otro vehículo no cuenta con un sistema de 12 voltios con tierra negativa, pueden dañarse ambos vehículos. Para el arranque con cables auxiliares, use únicamente un vehículo que tenga un sistema de 12 voltios con negativo a tierra.

2. Si tiene un vehículo con motor diésel y dos baterías, debe saber, antes de comenzar, que especialmente con tiempo frío, es posible que no obtenga energía suficiente de una sola batería de otro vehículo para hacer arrancar su motor diésel. Si su vehículo tiene más de una batería, el uso de la batería más cercana al motor de arranque reducirá la resistencia eléctrica. Esta batería está situada del lado del acompañante, en la parte trasera del compartimiento del motor.
3. Junte los vehículo lo suficiente como para que alcancen los cables, pero asegúrese de que los vehículos no estén en contacto entre sí. Si lo están, podría ocasionarse una conexión de masa no deseada. No podrá arrancar el vehículo y la mala descarga a tierra podría dañar los sistemas eléctricos.

   Para evitar la posibilidad de que los vehículos rueden, aplique firmemente el freno de estacionamiento en los dos vehículos involucrados en el procedimiento de arranque con cables auxiliares. Coloque la transmisión automática en P (Estacionamiento) antes de aplicar el freno de estacionamiento. Si tiene un vehículo con tracción en las cuatro ruedas, asegúrese de que la caja de transferencia esté en una posición de conducción, no en N (Punto muerto).

Atención

Si se deja encendido o enchufado algún accesorio durante el procedimiento de arranque con cables auxiliares, puede dañarse. La garantía del vehículo no cubre las reparaciones. Toda vez que sea posible, apague o desenchufe todos los accesorios de ambos vehículos durante el arranque con cables auxiliares.

4. Desconecte el encendido en ambos vehículos. Desenchufe los accesorios innecesarios conectados a los tomacorrientes auxiliares. Apague la radio y todas las lámparas que no sean necesarias. De esta forma se evitarán las chispas y se contribuirá a ahorrar energía de ambas baterías. ¡Además puede salvarse la radio!
5. Abra el capó del otro vehículo y ubique los terminales positivo (+) y negativo (-) del mismo.

⚠ Peligro

Puede arrancar un ventilador eléctrico incluso cuando el motor no está en funcionamiento, y puede lastimarle.

(Continuación)

Peligro (Continuación)

Mantenga sus manos, ropa y herramientas lejos de cualquier ventilador eléctrico debajo del capó.

⚠ Peligro

Si usa un fósforo cerca de una batería, puede causar que explote el gas de la misma. Hay personas que se han lastimado al hacerlo y algunas han quedado ciegas. Use una linterna si necesita más luz.

El líquido de la batería contiene ácido que puede causarle quemaduras. No entre en contacto con él. En caso de contacto accidental con sus ojos o su piel lávese la zona con agua y obtenga asistencia médica inmediatamente.

⚠ Peligro

Los ventiladores u otras piezas móviles del motor pueden lesionarle gravemente. Mantenga sus manos alejadas de las piezas móviles una vez que el motor está en funcionamiento.

6. Revise que los cables no tengan fallas en la aislación. Si las tuvieran, puede recibir una descarga eléctrica. También pueden dañarse los vehículos.

   A continuación se enumeran ciertas aspectos básicos que debería saber antes de conectar los cables. El positivo (+) debe ir al terminal positivo (+) o al terminal remoto positivo (+), si el vehículo cuenta con uno. El negativo (-) se debe sujetar a una parte metálica pesada sin pintar del motor o a un terminal negativo (-) remoto, si el vehículo cuenta con uno.

   No conecte el positivo (+) al negativo (-) o provocará un corto que dañará la batería y quizá también otras piezas. Asimismo, no conecte el cable negativo (-) al terminal negativo (-) de la batería descargada ya que esto puede provocar chispas.

7. Conecte un extremo del cable rojo positivo (+) al terminal positivo (+) de la batería descargada.
8. No permita que el otro extremo toque un metal. Conecte el otro extremo del cable positivo (+) al terminal positivo (+) que está en buen estado de la batería con carga. Use un terminal positivo (+) remoto si el vehículo lo tiene.
9. Conecte un extremo del cable negro negativo (–) al terminal negativo (–) de la batería que está en buen estado. Use un terminal negativo (-) remoto si el vehículo lo tiene.

   No permita que el otro extremo toque nada hasta el paso siguiente.
10. Conecte el otro extremo del cable negativo (–) al punto de puesta a masa del negativo (–) de la batería descargada.
11. Arranque el vehículo que tiene la batería en buen estado y deje el motor en marcha durante un tiempo.
12. Intente arrancar el vehículo que tiene la batería descargada. Si no arranca después de unos cuantos intentos, probablemente necesita servicio.

Retiro de los cables de puente

Invierta la secuencia exactamente para retirar los cables de puente.

Luego de arrancar el vehículo con problemas y de remover los cables auxiliares de arranque, deje que funcione a ralentí por unos minutos.

Remolcado del vehículo

Transporte de un vehículo averiado

Atención

Transportar de forma incorrecta un vehículo averiado puede provocar daños al vehículo. Use correas para neumáticos adecuadas para sujetar el vehículo a la grúa plancha. No lo amarre ni enganche a ningún componente de la carrocería superior o inferior o de la suspensión que no se especifique a continuación. No mueva vehículos con las ruedas del eje propulsor sobre el piso. Estos daños no están cubiertos por la garantía del vehículo.

Atención

El vehículo podría estar equipado con un freno de estacionamiento eléctrico y/o un cambiador electrónico. En el caso de una pérdida de energía en la batería de 12 voltios, el freno de estacionamiento eléctrico no se puede liberar, y la transmisión no se puede cambiar a N (Punto muerto). Los patines para neumáticos o los carritos se deben usar debajo de las ruedas fijas, es decir, que no giran, para evitar daños al subir/bajar el vehículo. Arrastrar el vehículo provocará daños que no están cubiertos por la garantía del mismo.

Atención

Es posible que el vehículo esté equipado con un anillo de remolque. Un uso incorrecto del anillo de remolque puede provocar daños al vehículo, los cuales no están cubiertos por la garantía del mismo. Si está equipado, use el anillo de remolque para cargar el vehículo a una grúa plancha desde una superficie plana, o para mover el vehículo una distancia

(Continuación)

Atención (Continuación)

muy corta a paso de hombre. El anillo de remolque no está diseñado para realizar recuperaciones todoterreno. El vehículo debe estar en N (Punto muerto) con el freno de estacionamiento eléctrico liberado cuando se usa el anillo de remolque.

Contacte a un servicio de remolque profesional si el vehículo averiado necesita ser transportado. GM recomienda el uso de una grúa plancha para transportar un vehículo averiado. Si es necesario, use rampas para reducir los ángulos de aproximación.

Si está equipado, se puede encontrar un anillo de remolque cerca de la rueda de auxilio o del gato de emergencia. No use el anillo de remolque para tirar del vehículo cuando esté atascado en nieve, barro, arena o en una zanja. Las roscas de los anillos de remolque podrían ser roscas derechas o izquierdas. Tenga cuidado al colocar o quitar el anillo de remolque.

El vehículo debe estar en N (Punto muerto) y el freno de estacionamiento eléctrico debe estar liberado al cargar el vehículo en la grúa plancha.

Vehículos equipados con palanca de cambios electrónica

El vehículo debe estar en N (Punto muerto) y el freno de estacionamiento eléctrico debe estar liberado al cargar el vehículo en la grúa plancha.

- Si el vehículo está equipado con el modo de lavadero de autos y tiene alimentación de batería de 12 voltios, consulte "Modo de lavadero de autos" en *Transmisión automática (Palanca de cambios electrónica)* ⇨ *250* o *Transmisión automática (Palanca de cambios mecánica)* ⇨ *247* para poner el vehículo en N (Punto muerto).
- Si la batería de 12 voltios está agotada y/o no arranca el motor, el vehículo no se moverá. Trate de realizar el arranque del vehículo con cables auxiliares. Consulte *Arrancar con cables de puente a la batería - Norteamérica* ⇨ *456* y si el arranque con cables auxiliares es exitoso, vuelva a intentar el procedimiento del "Modo de lavadero de autos".

Vehículos equipados con palanca de cambios de transmisión electrónica

- El vehículo debe estar en N (Punto muerto) y el freno de estacionamiento eléctrico se debe desconectar al cargar el vehículo en una grúa plancha. Si la batería de 12 voltios está agotada y/o si no se desconecta el freno de estacionamiento eléctrico, el vehículo no se moverá. Intente realizar un arranque con cables con una batería de 12 voltios que sepa que tiene carga, coloque la palanca de cambios en N (Punto muerto) y desconecte el freno de estacionamiento eléctrico.

  Consulte *Arrancar con cables de puente a la batería - Norteamérica* ⇨ *456*.

Si el arranque con cables auxiliares es infructuoso, el vehículo no se moverá. Los patines para neumáticos o los carritos se deben usar debajo de las ruedas fijas, es decir, que no giran, para evitar dañar el vehículo.

Puntos de enganche delanteros

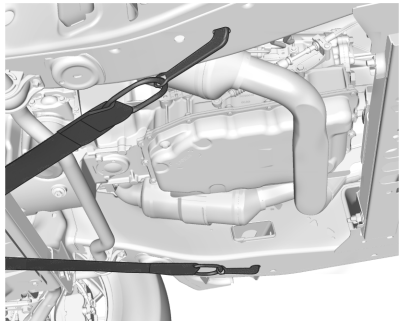

El vehículo está equipado con puntos de enganche específicos para usar a fin de llevar el vehículo a un transportador plano desde un camino de superficie plana. No use estos puntos de enganche para tirar del vehículo cuando esté atascado en nieve, barro o arena.

Remolque de vehículos recreativos

El remolque de vehículos recreativos significa remolcar un vehículo detrás de otro, tal como una casa rodante. Los dos tipos más comunes de remolque de vehículos recreativos son el remolque con las cuatro ruedas en el suelo y el remolque con dos ruedas en el suelo. El remolque tipo bote

consiste en remolcar el vehículo con las cuatro ruedas apoyadas en el suelo.
El remolque con dos ruedas en el suelo consiste en remolcar el vehículo con dos ruedas apoyadas en el suelo y dos sobre un carrito.

He aquí algunas cosas importantes a considerar antes de remolcar un vehículo recreativo:

- Antes de remolcar el vehículo, familiarícese con las leyes locales referentes al remolque de vehículos recreativos. Estas leyes pueden variar según la región.
- La capacidad de remolque del vehículo remolcador. Lea las recomendaciones del fabricante del vehículo remolcador.
- Hasta qué distancia puede remolcarse el vehículo. Algunos vehículos tienen restricciones acerca de la distancia y el tiempo que pueden ser remolcados.
- Si el vehículo cuenta con el equipo de remolque correcto. Consulte a su concesionario o profesional de remolque para obtener asesoramiento adicional y recomendaciones acerca de los equipos.
- Si el vehículo está preparado para ser remolcado. Así como cuando prepara el vehículo para un viaje largo, asegúrese de que esté preparado para ser remolcado.

Siga las instrucciones del fabricante del vehículo remolcador. Consulte a su concesionario o profesional de remolque para obtener asesoramiento adicional y recomendaciones acerca de los equipos.

Atención

El uso de un protector montado frente a la parrilla del vehículo puede restringir el flujo de aire y causar daños a la transmisión. La garantía del vehículo no cubre las reparaciones. Si utiliza un protector, use únicamente uno que se fije al vehículo remolcador.

Remolque con las cuatro ruedas en el suelo (vehículos de tracción en dos ruedas y vehículos con caja de transferencia de una velocidad)

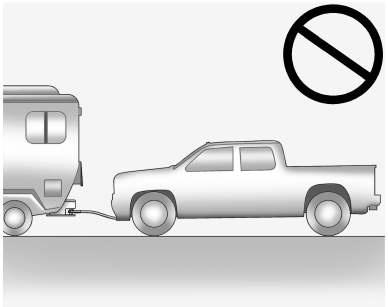

Atención

Si un vehículo de tracción en dos ruedas o con caja de transferencia de una velocidad se remolca con las cuatro ruedas sobre el suelo, podrían dañarse los componentes de la unidad motriz. La garantía del vehículo no cubre las reparaciones.

Los vehículos de tracción en dos ruedas y los vehículos con caja de transferencia de una velocidad no se deben remolcar con las cuatro ruedas sobre el suelo.

Remolque con las cuatro ruedas en el suelo (vehículos con caja de transferencia de dos velocidades)

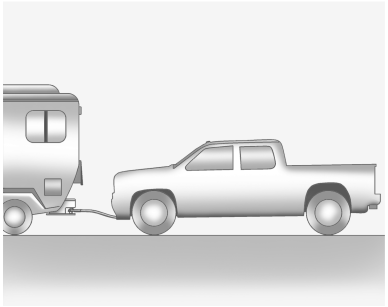

Remolque con las cuatro ruedas en el suelo solo vehículos de tracción en las cuatro ruedas con caja de transferencia de dos velocidades que tengan una configuración de N (Punto muerto) y 4 ↓ (tracción en las cuatro ruedas baja).

⚠ Peligro

El cambio de la caja de transferencia de un vehículo de tracción en las cuatro ruedas a N (Punto muerto) puede permitir que el vehículo se mueva incluso si la transmisión está en P (Estacionamiento). Usted u otras personas pueden sufrir lesiones. Aplique el freno de estacionamiento y use tacos de ruedas antes de realizar el cambio de la caja de transferencia a N (Punto muerto).

Para realizar el remolque con las cuatro ruedas en el suelo:

1. Posicione el vehículo a remolcar detrás del vehículo remolcador, orientado hacia adelante y sobre una superficie nivelada.
2. Sujete en forma segura el vehículo a remolcar al vehículo remolcador.
3. Aplique el freno de estacionamiento y arranque el motor.
4. Pase la caja de transferencia a N (punto muerto). Consulte "Cambio a N (Punto muerto)" en *Tracción en las cuatro ruedas* ⇨ *258*.
5. Con el motor en marcha, libere el freno de estacionamiento y verifique que la caja de transferencia esté en N (Punto muerto) haciendo el cambio de la transmisión a D (Conducción) y luego a R (Marcha atrás). No debería haber ningún movimiento al hacer el cambio de la transmisión.
6. Coloque el cambio en P (Estacionamiento).
7. Libere el freno de estacionamiento.
8. Apague el vehículo.
9. Ponga en contacto el encendido sin arrancar el motor. Para hacer esto, suelte el pedal del freno y mantenga pulsado ENGINE START/STOP (ARRANQUE/DETENIMIENTO DEL MOTOR) por cinco segundos, hasta que se enciende la luz verde en el botón.

   Consulte *Posiciones del encendido* ⇨ *235*.

⚠ Peligro

Para evitar la muerte, lesiones graves o daños materiales, antes de efectuar el remolque con cuatro ruedas en el suelo del vehículo, desconecte siempre y asegure el cable negativo de la batería y

(Continuación)

Peligro (Continuación)

cubra el borne y el cable negativos de la batería con un material no conductor. Si la batería se deja conectada o el cable de la batería entra en contacto con el borne, el freno de estacionamiento eléctrico puede activarse durante el remolque, lo que podría causar un choque.

10. Desconecte el cable negativo (–) de la batería. Consulte "Desconexión del cable negativo de la batería" en *Batería - Norteamérica* ⇨ *402*.

Atención

Si la columna de dirección está bloqueada, se puede dañar el vehículo.

11. Mueva el volante para asegurarse de que la columna de dirección esté desbloqueada.
12. En transmisiones con palanca de cambios en la columna, verifique que la transmisión esté en P (Estacionamiento). Si no coloca la transmisión en P (Estacionamiento) antes de hacer remolcar el vehículo con una grúa plancha, se puede dañar la transmisión.
13. Mantenga la llave remota fuera del vehículo y bloquee las puertas manualmente. Acceda al vehículo usando la llave en la cerradura de puerta.

    Consulte *Cerraduras de las puertas* ⇨ *19*.

Desconexión del vehículo remolcado

Antes de desconectarlo del vehículo remolcador:

1. Estacione sobre una superficie nivelada. Asegure el vehículo con tacos de ruedas.
2. Vuelva a conectar el negativo (–) de la batería. Consulte *Batería - Norteamérica* ⇨ *402*.
3. Ponga en contacto el encendido sin arrancar el motor. Sin presionar el pedal del freno, mantenga pulsado ENGINE START/STOP (ARRANQUE/DETENIMIENTO DEL MOTOR) por cinco segundos, hasta que se enciende la luz verde en el botón.

   Consulte *Posiciones del encendido* ⇨ *235*.
4. Aplique el freno de estacionamiento.

   Consulte *Freno de estacionamiento eléctrico* ⇨ *263*.
5. Desconecte del vehículo remolcador.
6. Arranque el motor.
7. Coloque el cambio en N (Punto muerto).
8. Haga el cambio de la caja de transferencia a 2 ↑ (tracción en dos ruedas alta). Cuando se complete el cambio a 2 ↑ (tracción en dos ruedas alta), la luz del cuadro de instrumentos dejará de destellar y quedará encendida fija.

   Consulte *Indicador de tracción en las cuatro ruedas* ⇨ *129*.
9. Compruebe que el vehículo esté en 2 ↑ (tracción en dos ruedas alta) arrancando el motor y haciendo el cambio de la transmisión a D (Conducción) y luego a R (Marcha atrás). No debe haber movimiento del vehículo durante el cambio.
10. Realice el cambio de la transmisión a P (Estacionamiento) y desconecte el encendido.
11. Libere el freno de estacionamiento y retire los tacos de ruedas.
12. Restablezca todos los valores predeterminados perdidos.

    La pantalla de temperatura exterior pasará por defecto a 0 °C (32 °F) pero se restablecerá con el uso normal.

Chevrolet Silverado 1500 Owner Manual (GMNA-Localizing-U.S./Canada/
Mexico/Paraguay-17382604) - 2024 - Source - 5/11/23

Remolque tipo carrito

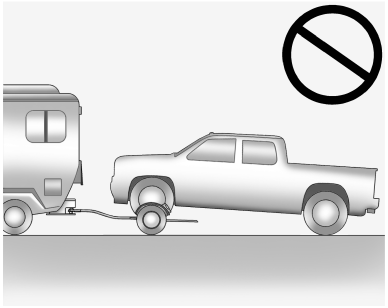

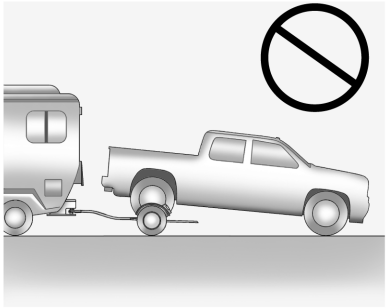

Atención

No remolque este vehículo con dos ruedas sobre el suelo, puesto que podrían provocarse daños al vehículo. La garantía del vehículo no cubre este daño del vehículo.

No se permite el remolque con dos ruedas en el suelo de este vehículo, ya sea con los neumáticos delanteros o traseros sobre el suelo, en tracción en dos ruedas o tracción en las cuatro ruedas, independientemente de la caja de transferencia.

Cuidado del aspecto

Cuidado exterior

Cerraduras

Las cerraduras se lubrican en fábrica. Use un agente descongelante solo cuando sea absolutamente necesario y haga que se engrasen las cerraduras después de usarlo.

Consulte *Líquidos y lubricantes recomendados* ⇨ *481*.

Lavado del vehículo

Para preservar el acabado del vehículo, lávelo con frecuencia y fuera de la luz solar directa.

⚠ Peligro

No lave a presión ninguna parte del interior del vehículo, incluida la cubierta vinílica del piso. Esto podría provocar daños a los sistemas de seguridad y a otros sistemas del vehículo, y estos daños no están cubiertos por la garantía del vehículo.

Atención

No use agentes limpiadores de base petróleo, acídicos o abrasivos porque pueden dañar la pintura, las piezas metálicas o plásticas del vehículo. Si se producen daños, la garantía del vehículo no los cubre. Puede obtener productos limpiadores aprobados en su concesionario. Siga todas las instrucciones del fabricante relativas al uso correcto de los productos, las precauciones de

(Continuación)

Atención (Continuación)

seguridad necesarias y el desecho apropiado de todos los productos de cuidado del vehículo.

Atención

Evite usar lavados a alta presión a menos de 30 cm (12 pulgadas) de la superficie del vehículo. El uso de lavadores de potencia que excedan los 8.274 kPa (1.200 psi) puede producir daños o la remoción de la pintura y las calcomanías.

Limpieza de componentes de debajo del cofre

Atención

No lave a presión ningún componente ubicado debajo del capó que tenga este símbolo .

Esto puede causar daños que la garantía del vehículo no cubre.

Los solventes o limpiadores agresivos pueden dañar los componentes de debajo del cofre. Se debe evitar el uso de estos productos químicos.

Solo agua recomendada.

Se puede usar una lavadora a presión, pero se debe tener cuidado. Se deben seguir estos criterios:

- La presión de agua se debe mantener por debajo de 14.000 kPa (2.000 PSI).
- La temperatura del agua debe estar debajo de 80 °C (180 °F).
- Se debe usar una boquilla de rocío con un patrón de rocío de ángulo amplio de 40 grados o más amplio.
- La boquilla se debe mantener al menos a 30 cm (1 pie) de todas las superficies.

Lavado automático del vehículo

Atención

Algunos lavaderos automáticos pueden provocar daños al vehículo, a sus ruedas y a sus alerones. No se recomiendan los lavaderos automáticos debido a la falta de espacio debajo de la carrocería y/o al ancho de los neumáticos traseros y las ruedas.

Atención

Los lavados automáticos para vehículos pueden provocar daños al mismo, a las ruedas, a los alerones y a los techos de convertibles (si están equipados).

No use lavaderos automáticos debido a la falta de espacio debajo de la carrocería, a los neumáticos anchos traseros y a las ruedas.

Si utiliza un lavadero de vehículos automático, siga las instrucciones del lavadero. El limpiaparabrisas y el limpialuneta trasera, si está equipado, deben desactivarse. Retire todos los accesorios que puedan dañarse o interferir con los equipos del lavadero.

Para información sobre la limpieza, consulte *Escalones eléctricos* ⇨ *30*.

Enjuague bien el vehículo, antes de lavarlo y después, para remover completamente todos los agentes limpiadores. Si se dejan secar en la superficie, pueden causar manchas.

Seque el acabado con una gamuza suave y limpia o una toalla totalmente de algodón, para evitar rayaduras o manchas de agua en la superficie.

Cuidado del acabado

No se recomienda la aplicación de materiales de sellantes/ceras transparentes del mercado posventa. Si se dañan las superficies pintadas, consulte a su concesionario para que evalúe y repare los daños. Los materiales extraños como cloruro de calcio y otras sales, agentes para derretir el hielo, aceite y brea de la carretera, savia de los árboles, deposiciones de aves, agentes químicos de chimeneas industriales, etc., pueden dañar el acabado del vehículo si permanecen en las superficies pintadas. Lave el vehículo lo antes posible. Si fuera necesario, use limpiadores no abrasivos que estén marcados como seguros para superficies pintadas a fin de eliminar los materiales extraños.

Debe realizarse un encerado o pulido suave ocasional para remover residuos del acabado de pintura. Consulte a su concesionario acerca de los productos limpiadores aprobados.

No aplique ceras o pulimentos a plástico, vinilo, goma, calcomanías, imitación de madera o pintura no recubierta, puesto que pueden producirse daños.

Atención

La aplicación de compuestos a máquina o el pulido agresivo sobre el acabado de pintura de capa base/barniz puede dañarlo. Use solo las ceras y pulimentos no abrasivos que se fabrican para el acabado de pintura de capa base/barniz del vehículo.

Para mantener el acabado de pintura luciendo como nuevo, guarde el vehículo en un garaje o cúbralo toda vez que sea posible.

Protección de las molduras metálicas brillantes exteriores

Atención

Si no se limpian y protegen las molduras metálicas brillantes, puede producirse un acabado blanco manchado o picaduras. La garantía del vehículo no cubre este daño del vehículo.

Las molduras metálicas brillantes del vehículo son de aluminio, cromo o acero inoxidable. Para evitar daños, siga siempre estas instrucciones de limpieza:

- Asegúrese de que la moldura esté fría al tacto antes de aplicar cualquier solución de limpieza.
- Use únicamente soluciones limpiadoras adecuadas para aluminio, cromo o acero inoxidable. Algunos limpiadores son altamente acídicos o contienen sustancias alcalinas que pueden dañar las molduras.
- Diluya siempre los limpiadores concentrados de acuerdo a las instrucciones del fabricante.
- No use limpiadores que no estén previstos para uso en automóviles.
- Use una cera no abrasiva en el vehículo después de lavarlo a fin de proteger y extender el acabado de las molduras.

Protector de caja de rociado

El revestimiento de la caja de rociado es un revestimiento permanente que se adhiere a la caja de la camioneta y no se puede quitar. Enjuague sin demora la superficie del protector de caja después de un derrame de productos químicos, a fin de evitar daños permanentes.

Los protectores de la caja de rociado pueden debilitarse debido a la oxidación, la suciedad de la carretera, un remolcado intenso y las manchas de agua dura. Límpielos

periódicamente lavando la suciedad suelta con un detergente suave. Para restaurar el aspecto original, aplique el acondicionador del protector de caja disponible en su concesionario.

Atención
El uso de productos a base de silicona puede dañar el protector de caja, reducir la textura resistente al deslizamiento y atraer la suciedad.

Limpieza de lámparas/ópticas, emblemas, calcomanías y bandas decorativas exteriores

Use solo agua tibia o fría, un paño suave y un jabón para lavado de automóviles para limpiar las lámparas, ópticas, emblemas, calcomanías y bandas decorativas exteriores. Siga las instrucciones de "Lavado del vehículo" incluidas anteriormente en esta sección.

Las cubiertas de lámparas están hechas de plástico y algunas tienen una capa protectora UV. No las limpie ni las frote cuando están secas.

No use ninguno de los siguientes productos en las lámparas u ópticas:

- Agentes abrasivos o cáusticos.
- Líquidos lavadores y otros agentes de limpieza en concentraciones más altas que las sugeridas por el fabricante.
- Solventes, alcoholes, combustibles y otros limpiadores agresivos.
- Rasquetas para hielo u otros elementos duros.
- Tapas o cubiertas decorativas del mercado posventa mientras las luces están encendidas, debido al excesivo calor generado.

Atención
Si las lámparas no se limpian correctamente, puede dañarse la cubierta de la lámpara, que la garantía del vehículo no cubre.

Atención
El uso de cera en bandas de acabado negro de bajo lustre puede aumentar el nivel de lustre y producir un acabado no uniforme. Limpie las bandas de bajo lustre con agua y jabón solamente.

Entradas de aire

Limpie las basuras de las entradas de aire entre el capó y el parabrisas cuando lave el vehículo.

Sistema de obturador



El vehículo puede contar con un sistema de obturador diseñado para ayudar a mejorar el rendimiento del combustible. Mantenga el sistema del obturador libre de residuos, nieve y hielo. Si el testigo de revisión del motor se activa, compruebe que el sistema del obturador esté libre de residuos, nieve y hielo.

Chevrolet Silverado 1500 Owner Manual (GMNA-Localizing-U.S./Canada/
Mexico/Paraguay-17382604) - 2024 - Source - 5/11/23

Limpiaparabrisas y escobillas

Limpie el exterior del parabrisas con un limpiavidrios.

Limpie las palas de goma con un paño sin pelusa o una toalla de papel empapada con líquido del lavaparabrisas o un detergente suave. Lave a fondo el parabrisas cuando limpie las escobillas. Los insectos, la suciedad del camino, la savia y la acumulación de tratamientos de lavado/encerado del vehículo pueden causar que el limpiaparabrisas produzca vetas.

Reemplace las escobillas si están desgastadas o dañadas. Los daños pueden ser causados por condiciones de mucho polvo, arena, sal, calor, sol, hielo y nieve.

Burletes

Aplique lubricante para burletes a los burletes para que duren más, sellen mejor y no se peguen o produzcan chillidos. Lubrique los burletes una vez por año. En climas calurosos y secos puede requerirse una aplicación más frecuente. Las marcas negras de material de goma sobre superficie pintadas pueden removerse frotando con un paño limpio.

Consulte *Líquidos y lubricantes recomendados* ⇨ *481*.

Neumáticos

Use un cepillo duro con un limpiador de neumáticos para limpiarlos.

Atención

El uso de productos de recubrimiento de neumáticos con base petróleo en el vehículo puede dañar el acabado de pintura y/o los neumáticos. Cuando aplique un recubrimiento de neumáticos, limpie siempre las salpicaduras en todas las superficies pintadas del vehículo.

Ruedas y adorno de rueda

Use un paño suave y limpio con agua y jabón suave para limpiar las ruedas. Después de enjugarlas a fondo con agua limpia, séquelas con una toalla suave y limpia. Puede aplicarse entonces cera.

Atención

Las ruedas de cromo y los adornos para rueda de cromo pueden dañarse si el vehículo no se lava después de circular por caminos que han sido rociados con

(Continuación)

Atención (Continuación)

cloruro de magnesio o cloruro de calcio. Estos se utilizan en las carreteras para condiciones tales como control de polvo. Lave siempre el cromo con agua y jabón después de la exposición.

Atención

Para evitar dañar la superficie de las ruedas y los adornos de rueda, no utilice jabones fuertes, productos químicos, pulidores abrasivos, productos de limpieza ni cepillos. Use sólo productos de limpieza aprobados por GM. No pase el vehículo por un lavadero automático de automóviles que utilice cepillos de limpieza para neumáticos/ruedas de carburo de silicona. Pueden producirse daños y la garantía del vehículo no cubrirá las reparaciones.

Sistema de frenos

Inspeccione visualmente las líneas y mangueras de freno para verificar que estén bien conectadas, que no estén dobladas, con fugas, fisuras, roces, etc. Revise que las pastillas de freno a disco no estén gastadas

y la condición de la superficie de los rotores. Revise que las fundas/zapatas de los frenos a tambor no estén gastadas o rajadas. Inspeccione todas las demás piezas del freno.

Componentes de la dirección, suspensión y chasis

Inspeccione visualmente los componentes de la dirección, la suspensión y el chasis para detectar piezas dañadas, flojas o faltantes, o signos de desgaste, por lo menos una vez al año.

Revise la servodirección para verificar que esté bien fijada, las conexiones, que no haya atascamientos, fisuras, rozamiento, etc.

Verifique visualmente las fundas fuelle de las juntas homocinéticas y los retenes de los ejes para detectar pérdidas.

Atención
La lubricación de los puntos de suspensión aplicables no debe realizarse a menos que la temperatura sea −12 °C (10 °F) o superior, puesto que podrían causarse daños.

Lubricación de componentes de la carrocería

Lubrique los cilindros de todas las cerraduras, las bisagras del capó, del portón trasero y la bisagra de la tapa del tanque de combustible de acero salvo que los componentes sean plásticos. Si se aplica grasa siliconada a los burletes con un paño limpio, se logrará que duren más, sellen mejor y no se peguen ni produzcan chirridos.

Mantenimiento de los bajos de la carrocería

Por lo menos dos veces al año, en primavera y otoño, use agua corriente para eliminar todos los materiales corrosivos de la parte de abajo de la carrocería. Preste atención de limpiar completamente cualquier área en donde se pueda acumular fango u otros residuos. Si está equipado con estribos eléctricos, extiéndalos y use luego un lavado de alta presión para limpiar todas las uniones y espacios libres.

No lave directamente a presión los sellos de salida del eje delantero/trasero y/o la caja de transferencia. El agua de alta presión puede atravesar los sellos y contaminar el líquido. El líquido contaminado acorta la vida útil de la caja de transferencia y/o los ejes, y debe reemplazarse.

Daños de la chapa metálica

Si el vehículo está dañado y requiere reparación o reemplazo de chapa metálica, asegúrese de que el chapista aplique material anticorrosivo a las piezas reparadas o reemplazadas, a fin de restaurar la protección contra la corrosión.

Las piezas de repuesto originales del fabricante proporcionarán protección contra la corrosión y mantendrán la garantía del vehículo.

Daños del acabado

Repare rápidamente las picaduras y rayaduras menores con materiales para retoque disponibles en su concesionario a fin de evitar la corrosión. El taller de chapa y pintura de su concesionario puede corregir las áreas mayores de daños del acabado.

Manchas químicas de la pintura

Los contaminantes transportados por el aire pueden caer sobre las superficies del vehículo y atacarlas, produciendo decoloración con manchas de forma anular y pequeñas zonas oscuras irregulares que se

Chevrolet Silverado 1500 Owner Manual (GMNA-Localizing-U.S./Canada/
Mexico/Paraguay-17382604) - 2024 - Source - 5/11/23

graban en la superficie pintada. Consulte "Cuidado del acabado" incluido anteriormente en esta sección.

Cuidado interior

Para evitar la abrasión por partículas de suciedad, limpie regularmente el interior del vehículo. Antes de utilizar limpiadores, lea y siga todas las instrucciones de seguridad de la etiqueta. Cuando esté limpiando el interior, abra las puertas y ventanillas para conseguir una ventilación adecuada. Los periódicos y las prendas oscuras pueden transferir color al interior del vehículo.

Atención

Limpie inmediatamente las superficies que entren en contacto con limpiadores, lociones para manos, protectores solares y repelentes de insectos para evitar daños permanentes.

Atención

A fin de evitar daños permanentes en el vehículo, use limpiadores diseñados específicamente para las superficies a limpiar. Aplique todos los limpiadores

(Continuación)

Atención (Continuación)

directamente sobre un paño de limpieza. No pulverice limpiadores sobre interruptores o controles.

Cuando use limpiadores de jabón líquido, siga las indicaciones en el propio limpiador o jabón para conocer las instrucciones de diluido.

Atención

Para evitar daños:

- Nunca use una hoja de afeitar ni ningún otro objeto filoso para eliminar suciedad de una superficie interior
- Nunca use cepillos de cerdas duras.
- Nunca frote agresivamente ni con demasiada presión ninguna superficie.
- No permita que se moje ningún componente eléctrico que esté expuesto.
- No use detergentes para lavarropas o jabones para lavavajillas con desengrasantes. No use soluciones que contengan jabones fuertes o cáusticos.

(Continuación)

Atención (Continuación)

- No sature excesivamente el tapizado cuando lo limpie.
- No use solventes o limpiadores que contengan solventes.
- No use toallitas desinfectantes perfumadas o que contengan cloro. No use toallitas o limpiadores que provoquen una transferencia del color a los mismos o que cambien el aspecto de la superficie interior al usarlos.
- No use desinfectantes para manos en gel o perfumados. Si un desinfectante para manos entrara en contacto con las superficies interiores del vehículo, séquelo inmediatamente y limpie el área con un paño suave humedecido con una solución ligera de agua y jabón.

Cristales interiores

Para limpiarlos, use un paño de microfibra humedecida con agua. Limpie las gotas que quedan con un paño seco limpio. Si fuera necesario, use un limpiavidrios comercial después de limpiar con agua sola.

Atención

Para evitar rayaduras, nunca use limpiadores agresivos en los cristales del automóvil. Los limpiadores o la limpieza agresivos pueden dañar el desempañador de la luneta trasera.

Si se limpia el parabrisas con agua durante los primeros tres a seis meses de uso del automóvil, se reduce la tendencia a empañarse.

Cubiertas de los parlantes

Pase delicadamente la aspiradora alrededor de la cubierta del parlante, de modo que éste no se dañe. Limpie las suciedades con agua y un jabón suave.

Molduras revestidas

Deben limpiarse las molduras revestidas.

- Cuando están levemente sucias, límpielas con una esponja o paño sin pelusa humedecido con agua.
- Cuando están muy sucias, use agua jabonosa tibia.

Vinilo/goma

Si está equipado con un piso de vinilo y cubrealfombras de goma, use un paño suave y/o un cepillo humedecido con agua para quitar el polvo y la suciedad suelta. Para una limpieza más profunda, use una solución ligera de agua y jabón.

⚠ Peligro

No use limpiadores que contengan silicona, productos a base de cera o limpiadores que aumenten el brillo sobre el piso y los cubrealfombras de vinilo/goma. Estos limpiadores puede cambiar permanentemente el aspecto y el acabado del vinilo/goma y pueden hacer que el piso quede resbaladizo. Su pie puede resbalar mientras opera el vehículo y usted puede perder el control ocasionando una colisión. Usted u otras personas pueden sufrir lesiones.

Tela/Alfombras/Gamuza

Comience pasando la aspiradora por la superficie con un accesorio de cepillo blando. Si se utiliza un accesorio de cepillo giratorio aspirador, úselo solo en la alfombra del piso. Antes de la limpieza, elimine suavemente toda la suciedad que pueda:

- Absorba delicadamente los líquidos con una toalla de papel. Continúe absorbiendo hasta que no se pueda remover más suciedad.
- En el caso de la suciedad sólida, remueva lo más posible antes de aspirar.

Para limpiar:

1. Sature con agua un paño limpio sin pelusa que no destiña. Se recomienda el paño de microfibra para evitar la transferencia de pelusa a la tela o alfombra.
2. Elimine el exceso de humedad estrujando delicadamente hasta que no gotee agua del paño de limpieza.
3. Comience por el borde exterior de la suciedad y frote delicadamente hacia el centro. Pliegue el paño de limpieza con frecuencia para utilizar una parte limpia y así evitar que la suciedad se transfiera a la tela.
4. Continúe frotando delicadamente el área sucia hasta que no haya más transferencia de color de la suciedad al paño de limpieza.

Chevrolet Silverado 1500 Owner Manual (GMNA-Localizing-U.S./Canada/
Mexico/Paraguay-17382604) - 2024 - Source - 5/11/23

5. Si no se removió completamente la suciedad, use una solución de jabón suave seguida por agua pura.

Si no se removió completamente la suciedad, puede ser necesario utilizar un limpiador de tapizado o un quitamanchas comercial. Pruebe un área pequeña oculta para verificar que no se decolore antes de utilizar un limpiador de tapizado o un quitamanchas comercial. Si se produce la formación de anillos, limpie la tela o alfombra completa.

Después de la limpieza, use una toalla de papel para secar el exceso de humedad.

Limpieza de superficies de alto lustre y pantallas de información del vehículo y de la radio

Use un paño de microfibra para limpiar las superficies de alto lustre o las pantallas del vehículo. Primero, use un cepillo de cerdas suaves para eliminar la suciedad que pueda rayar la superficie. Luego límpiela suavemente frotándola con un paño de microfibra. Nunca use limpiadores para ventanas o solventes. Lave periódicamente a mano el paño de microfibra por separado, con jabón suave. No use lavandina o acondicionadores de telas. Enjuague a fondo y seque al aire antes del siguiente uso.

Atención

No fije a la pantalla un dispositivo con ventosa. Esto puede causar daños y la garantía del vehículo no los cubre.

Tablero de instrumentos, cuero, vinilo, otras superficies plásticas, superficies pintadas de bajo lustre, y superficies de madera porosa natural

Use un cepillo de cerdas blandas para remover el polvo de las perillas y ranuras del tablero de instrumentos. Use un paño de microfibra humedecido con agua para eliminar el polvo y aflojar la suciedad. Para realizar una limpieza más profunda, use un paño de microfibra suave humedecido con una solución ligera de agua y jabón.

Atención

Si el cuero, especialmente el perforado, así como otras superficies interiores, se empapan o saturan, se pueden producir daños permanentes. Absorba el exceso de humedad de estas superficies después de

(Continuación)

Atención (Continuación)

limpiarlas y deje que se sequen naturalmente. Nunca use calor, vapor o removedores de suciedad. No use líquidos que contengan alcohol o solventes en los asientos de cuero. No use limpiadores que contengan productos siliconados o basados en cera. Los limpiadores que contienen estos solventes pueden cambiar permanentemente el aspecto y la sensación del cuero o el tapizado blando, y por eso no se recomiendan.

No use limpiadores que aumenten el lustre, especialmente en el tablero de instrumentos. El resplandor reflejado puede disminuir la visibilidad a través del parabrisas bajo ciertas condiciones.

Atención

El uso de desodorantes de ambientes puede causar daños permanentes a los plásticos y las superficie pintadas. Si un desodorante de ambiente entra en contacto con alguna superficie plástica o pintada del vehículo, absórbalo inmediatamente con un paño blando

(Continuación)

Atención (Continuación)

humedecido con una solución de jabón suave. La garantía no cubre los daños producidos por los desodorantes de ambientes.

Cuidado de los cinturones de seguridad

Mantenga los cinturones de seguridad limpios y secos.

⚠ Peligro

No use blanqueador o colorante en las correas de los cinturones de seguridad. Puede debilitar severamente la correa. En un choque, pueden no ser capaces de brindar protección adecuada. Limpie y enjuague las correas de los cinturones de seguridad sólo con jabón suave y agua tibia. Deje secar la correa.

Cubrealfombras

⚠ Peligro

Si un cubrealfombra, un revestimiento o una inserción del revestimiento es de tamaño incorrecto o no está colocado (Continuación)

Peligro (Continuación)

correctamente, puede interferir con los pedales. La interferencia con los pedales puede causar una aceleración involuntaria y/o aumentar la distancia de detención, lo que puede ocasionar un choque y lesiones. Asegúrese de que el cubrealfombra, el revestimiento, o las inserciones del revestimiento no interfieran con los pedales.

Siga las instrucciones a continuación para utilizar correctamente los cubrealfombras/revestimientos:

- Los cubrealfombras del equipo original están diseñados para su vehículo. Si es necesario reemplazarlos, se recomienda adquirir cubrealfombras certificados por GM. Los cubrealfombras no provistos por GM pueden no encajar correctamente y pueden interferir con los pedales. Compruebe siempre que los cubrealfombras no interfieren con los pedales.
- No use cubrealfombras/revestimientos si el vehículo no está equipado con un retén de cubrealfombras en el piso del lado del conductor.
- Use las inserciones del cubrealfombras/revestimiento con el lado correcto hacia arriba. No lo dé vuelta.
- No coloque nada encima del cubrealfombras/revestimiento del lado del conductor.
- Use un solo cubrealfombras/revestimiento en el lado del conductor.
- No coloque un cubrealfombras/revestimiento encima de otro.

Extracción y reemplazo de los cubrealfombras/revestimientos

Tire hacia arriba de la parte trasera del cubrealfombras/revestimiento del lado del conductor para desbloquear cada retén y removerlo.

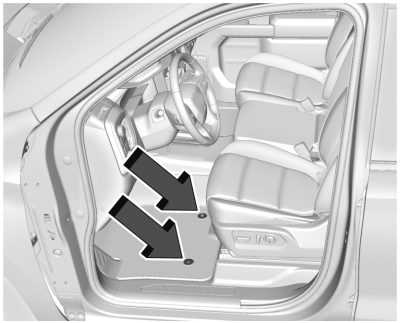

Vuelva a instalarlo alineando las aberturas para retenes del cubrealfombras/ revestimiento sobre los retenedores de la alfombra y colocándolos a presión.

Asegúrese de que el cubrealfombras/ revestimiento quede correctamente sujeto en su sitio.

Verifique siempre de que el cubrealfombras/ revestimiento no interfiera con los pedales.

Extracción y reemplazo de las inserciones de los cubrealfombras

Tire hacia arriba del borde de la inserción del revestimiento del lado del conductor para desbloquear cada retenedor y quitarlo.

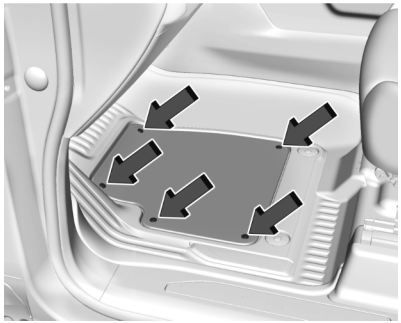

Vuelva a colocarlo alineando los retenedores de la inserción del revestimiento sobre los retenedores del revestimiento para que encajen en su posición.

Asegúrese de que la inserción del revestimiento del piso esté correctamente sujetada en su lugar usando todos los retenedores.

Verifique siempre de que la inserción del revestimiento del piso no interfiera con los pedales.

Limpieza de tapetes de hule (Tapetes de todo clima y revestimiento de piso)

Consulte "Vinilo/goma" en *Cuidado interior* ⇨ *471* para obtener información importante sobre la limpieza.

Chevrolet Silverado 1500 Owner Manual (GMNA-Localizing-U.S./Canada/
Mexico/Paraguay-17382604) - 2024 - Source - 5/11/23

Servicio y mantenimiento

Información general
Información general 476

Mantenimiento programado
Mantenimiento programado 477

Inspección multipuntos del vehículo (MPVI)
Inspección multipuntos del vehículo (MPVI) 480

Servicios para aplicaciones especiales
Servicios para aplicaciones especiales 481

Líquidos, lubricantes y piezas recomendados
Líquidos y lubricantes recomendados 481
Partes de repuesto de mantenimiento 483

Información general

Su vehículo es una inversión importante. Esta sección describe el mantenimiento necesario para su vehículo. Siga este programa para protegerse contra gastos de reparaciones importantes causados por no realizarle el mantenimiento necesario. También puede ayudarle a mantener el valor de reventa del vehículo. El dueño es el responsable de realizarle todo el mantenimiento necesario.

Su concesionario tiene técnicos capacitados que pueden realizar el mantenimiento necesario usando partes de repuesto genuinas. Ellos tienen las herramientas y el equipamiento actualizados para realizar diagnósticos rápidos y precisos. Muchos concesionarios están abiertos hasta tarde y durante los sábados, ofrecen transporte de cortesía y reservar turnos por Internet para ayudar con sus necesidades de servicio.

Su concesionario reconoce la importancia de brindar un servicio de mantenimiento y de reparaciones al precio justo. Con técnicos capacitados, el concesionario es el lugar para el mantenimiento de rutina como los cambios de aceite y la rotación de neumáticos, y para el mantenimiento adicional como neumáticos, frenos, baterías y escobillas del limpiaparabrisas.

Atención

Los daños causados por el mantenimiento inadecuado pueden originar reparaciones costosas y pueden no estar cubiertos por la garantía del vehículo. Los intervalos de mantenimiento, controles, inspecciones, líquidos recomendados y lubricantes son importantes para mantener el vehículo en buenas condiciones de funcionamiento.

No realice limpiezas químicas que no hayan sido aprobadas por GM en el vehículo. El uso de enjuagues químicos, disolventes, limpiadores o lubricantes que no estén aprobados por GM podría dañar el vehículo, requiriendo costosas reparaciones que no están cubiertas por la garantía del vehículo.

La rotación de los neumáticos y los servicios necesarios son responsabilidad del dueño. Le recomendamos que su concesionario realice esos servicios cada 12.000 km/7.500 millas. El mantenimiento adecuado del vehículo

Chevrolet Silverado 1500 Owner Manual (GMNA-Localizing-U.S./Canada/
Mexico/Paraguay-17382604) - 2024 - Source - 5/11/23

ayuda a mantenerlo en buenas condiciones de funcionamiento, mejora el ahorro de combustible y reduce las emisiones.

El mantenimiento varía debido a la forma en que la gente usa sus vehículos. Puede necesitar controles y servicios más seguido. Los servicios adicionales necesarios normales son para vehículos que:

- Llevan pasajeros y carga dentro de los límites recomendados en la etiqueta de información de las cubiertas y la carga.

  Consulte *Límites de carga del vehículo* ⇨ *228*.
- Se usan en carreteras con superficies razonables y dentro de los límites legales.
- Usan el combustible recomendado. Consulte *Combustible recomendado (Motor 6.2L V8)* ⇨ *336* o *Combustible recomendado (Motores 2.7L L4 y 5.3L V8)* ⇨ *335*.

Consulte la información de los servicios adicionales necesarios del programa de mantenimiento - Servicio normal.

Los servicios adicionales necesarios severos son para vehículos que:

- Se usan principalmente en tráfico pesado de la ciudad y en clima caluroso.
- Se usan principalmente en terreno montañoso.
- Remolcan frecuentemente un acoplado.
- Se usan a alta velocidad o en competencias.
- Se usan para servicio de taxi, policía o reparto.

Consulte la información de los servicios adicionales necesarios del programa de mantenimiento - Servicio severo.

⚠ Peligro

El trabajo de mantenimiento puede ser peligroso y puede causar lesiones graves. Realice el trabajo de mantenimiento únicamente si tiene la información necesaria, las herramientas adecuadas y el equipamiento. De lo contrario haga que su concesionario realice el trabajo con un técnico capacitado.

Consulte *Operaciones de mantenimiento realizadas por el propio usuario* ⇨ *381*.

Mantenimiento programado

Rotación de neumáticos y servicios requeridos cada 10 000 km o cada 12 meses (lo que ocurra primero)

Los neumáticos se rotan para lograr un desgaste más uniforme en todas las ruedas. La primera rotación es la más importante.

Siempre que note un desgaste inusual, rote los neumáticos cuanto antes, compruebe que la presión de inflado sea adecuada y revise si hay daños en los neumáticos o las ruedas. Si el desgaste inusual persiste luego de realizar la rotación, revise el alineado de las ruedas. Consulte *Cuando llega el momento de cambiar por neumáticos nuevos* ⇨ *437* y *Sustitución de ruedas* ⇨ *442*.

- Realice una inspección multipuntos del vehículo.

  Consulte *Inspección multipuntos del vehículo (MPVI)* ⇨ *480*.
- Lubrique componentes de la carrocería.

  Consulte *Cuidado exterior* ⇨ *465*.

PDF

Uso con ralentí extendido

Cuando el vehículo se usa de manera tal que requiere tiempos de ralentí extendidos, se considerará que una hora uso equivale a 53 km. Consulte *Centro de información del conductor (Nivel base)* ⇨ *136* o *Centro de información del conductor (Gama alta)* ⇨ *138* para conocer sobre el contador horario, si está equipado.

Servicios requeridos

Cada 10 000 km

- Cambie el aceite del motor y el filtro, y reinicie el sistema de control del aceite. O cuando aparece el mensaje CAMBIAR PRONTO EL ACEITE DE MOTOR, haga cambiar el aceite y el filtro del motor dentro de los próximos 1.000 km. Bajo las mejores condiciones de manejo, el sistema de control del aceite puede no indicar la necesidad de cambiarlo hasta por un año. El aceite del motor y el filtro deben cambiarse por lo menos una vez al año, y reiniciar el sistema de control del aceite. El técnico de su concesionario puede realizar este trabajo. Si se reinicia accidentalmente el sistema de control del aceite, haga el cambio dentro de los 5.000 km del último cambio. Reinicie el sistema de control de aceite cuando cambie el aceite.

  Consulte *Sistema de vida útil del aceite del motor* ⇨ *388*.

Cada 20 000 km

- Reemplace el filtro de aire del motor o cuando aparece el mensaje REPLACE AT NEXT OIL CHANGE (REEMPLACE CON EL PRÓXIMO CAMBIO DE ACEITE), se debe reemplazar el filtro de aire del motor en el próximo cambio de aceite del motor. Cuando aparece el mensaje REPLACE ENGINE AIR FILTER SOON (REEMPLACE PRONTO EL FILTRO DE AIRE DEL MOTOR), se debe reemplazar el filtro de aire del motor a la brevedad. Restablezca a cero el sistema de vida útil del filtro de aire del motor después de reemplazarlo. Vea *Sistema de cálculo de vida útil del filtro de aire del motor* ⇨ *390*.

Cada 30 000 km

- Reemplace el filtro de aire de la cabina. O cada 24 meses, lo que ocurra primero. Es posible que necesite reemplazar más frecuentemente el filtro de aire del compartimiento de pasajeros si conduce en áreas con tráfico pesado, mala calidad del aire, altos niveles de polvo o alérgenos ambientales. También puede necesitar reemplazar el filtro de aire del compartimiento de pasajeros si nota una reducción en el flujo de aire, que se empañan las ventanillas, o que hay olores. Su concesionario GM puede ayudarle a determinar cuándo reemplazar el filtro.

Cada 70 000 km

- Cambie el líquido y el filtro de la transmisión automática.

Cada 90.000 km

- Cambiar las bujías. Inspeccione los cables de las bujías y/o las botas (solo motor L4 2.7L Turbo)

Cada 150.000 km

- Cambiar las bujías. Inspeccione los cables y/o las botas de bujías (motores 5.3L y 6.2L V8 solamente).

Cada 160 000 km

- Sustituya los amortiguadores de gas del capó y/o de apoyo para elevación de la carrocería. O cada 10 años, lo que ocurra primero.

  Consulte *Amortiguador(es) a gas* ⇨ *407*.

- Cambie el líquido de la caja de transferencia si está equipado con 4WD. No lave directamente a presión los sellos de salida de la caja de transferencia y/o los de los ejes delantero/trasero. El agua a alta presión puede pasar por los sellos y contaminar el líquido de la caja de transferencia. El líquido contaminado acortará la vida útil de la caja de transferencia y/o los ejes y deberían reemplazarse.

Cada 240 000 km

- Drene y vuelva a llenar el sistema de refrigeración del motor. O cada seis años, lo que ocurra primero.

  Consulte *Sistema de refrigeración* ⇨ *391*.

Controles y servicios para los dueños

Cada cinco años

- Cambie el líquido de frenos.

Cada siete años

- Reemplace el secador del acondicionador de aire cada siete años. El sistema de aire acondicionado necesita mantenimiento cada siete años. En este servicio se debe sustituir el secador para prolongar la vida útil y ayudar al funcionamiento eficiente del sistema de acondicionamiento de aire Este servicio puede ser complejo. Contacte a su concesionario.

Condiciones extremas que requieren mantenimientos más frecuentes*

- Vehículos de servicio público, militares o de uso comercial, entre los que se encuentran:
  - Ambulancias, patrulleros y vehículos para rescates de emergencia.
  - Vehículos civiles como camionetas ligeras, SUV y automóviles de pasajeros que se emplean para fines militares.
  - Vehículos de recuperación como camiones de remolque y transportadores sencillos de vehículos o cualquier vehículo que se use regularmente para remolcar acoplados y otras cargas.
  - Vehículos comerciales profesionales como vehículos para entregas postales, vehículos usados como patrullas por parte de compañías privadas de seguridad, o cualquier vehículo que se use las 24 horas del día.
  - Cualquier vehículo que se use regularmente en terrenos donde haya mucha arena o polvo, como los que se emplean en oleoductos e instalaciones similares.
- Vehículos que se usan regularmente para realizar viajes cortos de 6 km o menos.

  El indicador de la vida útil del aceite le mostrará cuándo cambiar el aceite y el filtro. En condiciones de uso severo, puede que el indicador se encienda antes de los 10.000 km.

  * Nota: Bajo las condiciones de conducción extremas mencionadas anteriormente, puede que sea necesario reemplazar sus bujías más frecuentemente. Para obtener más ayuda para determinar cuáles son los intervalos de mantenimiento más apropiados para su vehículo, contacte a su concesionario de GM autorizado.

  El servicio extremo es para vehículos que se conducen principalmente para todoterreno con tracción en las cuatro ruedas, o que se usan para la agricultura, la minería, la silvicultura o para quitar nieve.

Inspección multipuntos del vehículo (MPVI)

Una inspección multipuntos del vehículo (MPVI) realizada por un técnico de una concesionaria GM representa una evaluación de mantenimiento de su vehículo.
El beneficio de la MPVI es el de identificar e informar al cliente de los puntos de servicio que requieren de una atención inmediata y de aquellos que puedan requerir atención en el futuro.

El técnico realizará las siguientes revisiones en su vehículo. Para obtener una lista completa de las revisiones, inspecciones y servicios, consulte con su concesionario.

Es posible que algunos ítems no apliquen a su vehículo y/o región.

Diagnóstico

- OnStar activo, si está equipado
- Historial de servicio/comprobación de llamadas a revisión

Aceite de motor y filtro

- Aceite del motor
- Monitor de la vida útil del aceite
  - Restablecer el monitor de la vida útil del aceite

Luces exteriores

- Inspección visual

Parabrisas y escobillas

- Inspección visual

Batería

- Inspección visual de la batería
- Resultados de la prueba de la batería
- Cables y conexiones de la batería

Inspección de sistemas, líquidos y fugas visibles

- Aceite del motor
- Transmisión
- Eje propulsor
- Caja de transferencia
- Sistema de refrigeración del motor
- Servodirección, si está equipada
- Sistema de combustible
- Líquido del lavaparabrisas

Revisión de los neumáticos

- Presión de los neumáticos, profundidad del dibujo y desgaste
- Rotación, si corresponde
- Comprobación del alineado, opcional
- Restablecer el monitor de presión de los neumáticos
- Comprobar la fecha de vencimiento del sellador para neumáticos, si está equipado
- Comprobar la rueda de auxilio, si está equipada

Frenos

- Comprobar el sistema de frenos

Inspecciones visuales y funcionales

- Componentes de los cinturones de seguridad
- Sistema de escape
- Pedal del acelerador
- Filtro de aire del compartimiento de pasajeros, si está equipado
- Filtro de aire del motor
- Mangueras
- Las correas
- Amortiguadores y puntales
- Componentes de la dirección
- Fundas del eje o eje propulsor y juntas universales
- Puntales de elevación del compartimiento, si están equipados

Chevrolet Silverado 1500 Owner Manual (GMNA-Localizing-U.S./Canada/
Mexico/Paraguay-17382604) - 2024 - Source - 5/11/23

- Cubrealfombras sujetados, sin obstrucción de los pedales
- Bocina
- Bloqueo del encendido, si está equipado
- Interruptor del arrancador
- Sistema de control de evaporación

Lubricar

- Componentes del chasis

Servicios para aplicaciones especiales

- Solo para vehículos con uso comercial severo: Lubrique los componentes del chasis en cada cambio de aceite.
- Haga limpiar la parte de abajo de la carrocería. Consulte "Mantenimiento de la parte de abajo de la carrocería" en *Cuidado exterior* ⇨ *465*.

Líquidos, lubricantes y piezas recomendados

Líquidos y lubricantes recomendados

Esta sección de mantenimiento se aplica a los vehículos con motor de gasolina. Si el vehículo tiene motor diésel, consulte "Líquidos y lubricantes recomendados" en el suplemento diésel de Duramax.

Puede comprar en su distribuidor los líquidos y lubricantes que se identifican a continuación por nombre o especificación, incluyendo los líquidos o lubricantes que no se enumeran aquí.

Uso	Líquido/Lubricante
Transmisión automática (transmisión de 8 velocidades)	Líquido para transmisión automática DEXRON-HP.
Transmisión automática (transmisión de 10 velocidades)	Líquido para transmisión automática DEXRON-ULV.
Lubricación del chasis	Lubricante del chasis que cumpla los requisitos de NLGI #2, Categoría LB o GC-LB.
Refrigerante del motor	Mezcla 50/50 de agua potable limpia y use refrigerante DEX-COOL únicamente. Consulte *Sistema de refrigeración* ⇨ *391*.
Aceite del motor	Aceite de motor que cumple con la especificación dexos1 del grado de viscosidad SAE adecuado. Se recomienda ACDelco dexos1 totalmente sintético. Consulte *Aceite del motor* ⇨ *386*.
Estrías de los semiejes de los ejes delantero y trasero	Contacte a su concesionario.
Eje delantero (tracción en las cuatro ruedas) y eje trasero	Contacte a su concesionario.
Sistema de frenos hidráulicos	Líquido de frenos hidráulicos DOT 4. Consulte *Líquido de frenos* ⇨ *401*.
Cilindros de cerradura con llave, bisagras del capó, pasadores de bisagras del capó, bisagra y articulación de la compuerta trasera, bisagra de la tapa del tanque de combustible, puntos de pivote de la manija de la compuerta trasera, bisagras, perno y articulación del pestillo	Lubricante multiuso, Superlube Contacte a su concesionario.

Chevrolet Silverado 1500 Owner Manual (GMNA-Localizing-U.S./Canada/
Mexico/Paraguay-17382604) - 2024 - Source - 5/11/23

Uso	Líquido/Lubricante
Caja de transferencia (tracción en las cuatro ruedas)	Líquido para transmisión automática DEXRON-VI.
Líquido del limpiaparabrisas	Líquido para limpiaparabrisas de automóvil que cumpla con los requisitos de protección anticongelante regionales.

Partes de repuesto de mantenimiento

Las siguientes partes de repuesto a identificadas por nombre, número de parte o especificación se pueden comprar en su concesionario.

Si el vehículo tiene motor diésel, consulte el suplemento diésel de Duramax.

Parte	Número de parte de GM	Número de parte de ACDelco
Filtro de aire del motor		
Con depurador de aire de alta capacidad	84121219	A3244C
Sin depurador de aire de alta capacidad	84121217	A3246C

Parte	Número de parte de GM	Número de parte de ACDelco
Filtro de aceite		
2.7L L4	12727115	PF66
5.3L V8	12707246	PF63
6.2L V8	12707246	PF63
Filtro de aire de la cabina	13508023	CG185
Bujías		
2.7L L4	12688094	41-106-IP
5.3L V8	12622441	41-114
6.2L V8	12622441	41-114

Parte	Número de parte de GM	Número de parte de ACDelco
Escobillas del limpiaparabrisas		
Lado del conductor – 55 cm (21,7 pulgadas)	84578275	–
Lado del acompañante – 55 cm (21,7 pulg.)	84578275	–

Datos técnicos

Identificación del vehículo
Número de identificación del vehículo (VIN) 486
Identificación de piezas para servicio 486

Datos del vehículo
Capacidades y especificaciones 486
Correa de accionamiento del motor. posición 489

Identificación del vehículo

Número de identificación del vehículo (VIN)



Este identificador legal está en la esquina delantera del tablero de instrumentos, en el lado del conductor del vehículo. Es visible desde fuera a través del parabrisas.
El Número de identificación del vehículo (VIN) aparece también en la etiqueta de Certificación de vehículo, y en los certificados de propiedad y de registro.

Identificación del motor

El octavo carácter del VIN es el código del motor. Este código identifica el motor del vehículo, sus especificaciones y sus piezas de repuesto. Vea "Especificaciones del motor" en *Capacidades y especificaciones* ⇨ *486* respecto al código del motor del vehículo.

Identificación de piezas para servicio

Puede que haya un código de barras grande en la etiqueta de certificación en la columna central que usted podrá escanear para obtener la siguiente información:

- Número de identificación del vehículo (VIN)
- Designación del modelo
- Información sobre la pintura
- Opciones de producción

Si no hay un código de barras grande en la etiqueta, podrá encontrar esta misma información en una etiqueta dentro de la guantera.

Datos del vehículo

Capacidades y especificaciones

Las capacidades aproximadas a continuación se indican en unidades métricas y conversiones al sistema imperial. Vea *Líquidos y lubricantes recomendados* ⇨ *481*.

Si el vehículo tiene motor diésel, consulte el suplemento diésel de Duramax.

Aplicación	Capacidades	
	Sistema métrico	Sistema imperial
Frigorígeno del acondicionador de aire	Vea en la etiqueta del refrigerante bajo el capó, el tipo de refrigerante y la cantidad a cargar en el sistema de aire acondicionado. Consulte a su concesionario para más información.	
Sistema de refrigeración del motor*		
Motor L4 2.7L (L3B)	11,8 L	12,4 qt
Motor V8 5.3L (L84)	13,1 L	13,8 qt
Motor V8 6.2L (L87)	12,6 L	13,3 qt
Aceite del motor con filtro		
Motor 2.7L L4	5,7 L	6,0 qt
Motor 5.3L V8	7,6 L	8,0 qt
Motor 6.2L V8	7,6 L	8,0 qt

Aplicación	Capacidades	
	Sistema métrico	Sistema imperial
Tanque de combustible		
Caja estándar y corta (excepto diésel con tracción en 2 ruedas)	90,8 L	24,0 gal
Caja estándar y corta (diésel con tracción en 2 ruedas)	83,3 L	22,0 gal
Caja larga	107,1 L	28,3 gal
Líquido de la caja de transferencia	1,5 L	1,6 qt
Par de apriete de tuercas de rueda	190 N•m	140 lb pie
Todas las capacidades son aproximadas. Cuando agregue, asegúrese de llenar hasta el nivel aproximado según se recomienda en este manual. Después de llenar, compruebe una vez más el nivel de líquido.		
*Los valores de capacidad del sistema de refrigeración del motor están basados en todo el sistema de refrigeración y sus componentes.		

Especificaciones del motor

Motor	Código VIN	Luz de bujías
2.7L L4 (L3B)	K	0,65 a 0,75 mm (0,026 a 0,030 pulgadas)

Especificaciones del motor (cont.)

Motor	Código VIN	Luz de bujías
5.3L V8 (L84)	D	0,95 a 1,10 mm (0,037 a 0,043 pulgadas)
6.2L V8 (L87)	L	0,95 a 1,10 mm (0,037 a 0,043 pulgadas)
La luz de las bujías está preestablecida por el fabricante. No se recomienda cambiar la luz de las bujías. Hacerlo podría dañar a las mismas.		

Correa de accionamiento del motor. posición

Si el vehículo tiene motor diésel, consulte el suplemento diésel de Duramax.

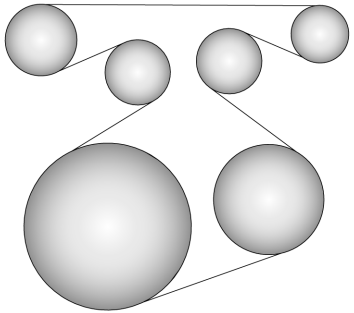

Motor 2.7L (L3B)

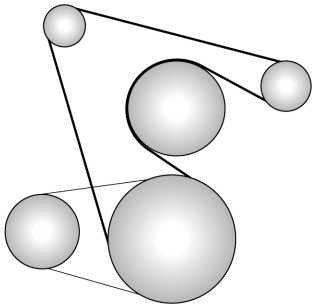

Motores 5.3L (L84) y 6.2L (L87)

Información del cliente

Información del cliente
Procedimiento de satisfacción del cliente 490
Oficinas de asistencia al cliente 491
Cuenta en línea 491
Servicio de Asistencia en Carretera 492
Declaración de radiofrecuencia 495
Declaración de Conformidad 495

Informe de defectos de seguridad
Informe de defectos de seguridad a General Motors 499

Registro y privacidad de los datos del vehículo
Registro y privacidad de los datos del vehículo 499
Ciberseguridad 500
Grabadoras de datos de eventos 500
OnStar 501
Sistema de audio 501

Información del cliente

Procedimiento de satisfacción del cliente

Garantía extendida

¿Compró el plan de garantía extendida? General Motors recomienda este plan para complementar la garantía incluida en la compra del nuevo vehículo.

Consulte con su concesionario por más detalles.

Procedimiento de asistencia al cliente

La satisfacción y el bienestar del propietario son muy importantes para su concesionario y para General Motors.

Normalmente, cualquier problema relacionado con la transacción, venta o uso del vehículo debe ser solucionado por el departamento de ventas o de servicio del concesionario. Sin embargo, sabemos que a pesar de las buenas intenciones de todas las partes involucradas, puede presentarse algún malentendido.

Si usted tiene un problema que no haya sido solucionado satisfactoriamente a través de los medios normales, le sugerimos los siguientes pasos:

PASO UNO

Explíquele su caso a un agente de servicio, gerente de servicio, agente de ventas o gerente de ventas de su concesionario, dependiendo del caso.

Asegúrese de que tengan toda la información necesaria. Ellos están interesados en su constante satisfacción.

Chevrolet Silverado 1500 Owner Manual (GMNA-Localizing-U.S./Canada/
Mexico/Paraguay-17382604) - 2024 - Source - 5/11/23

PASO DOS

Si no queda satisfecho, comuníquese con el gerente general o el dueño del concesionario para pedirle ayuda. Si ellos no pueden solucionar su problema, pídales que se comuniquen con la persona adecuada en General Motors para que los asista si fuera necesario.

PASO TRES

Si su concesionario no resuelve su caso dentro de un tiempo razonable, llame al Centro de asistencia al cliente de General Motors (CAC) y suministre la siguiente información:

- Nombre
- Domicilio
- Número de teléfono
- Año del vehículo
- Marca
- Número de identificación del vehículo (VIN)
- Kilometraje
- Fecha de entrega
- Descripción del problema
- Nombre del concesionario
- Domicilio del concesionario

Consulte *Oficinas de asistencia al cliente* ⇨ *491*.

Oficinas de asistencia al cliente

Use los números de teléfono indicados en esta sección para llamar al Centro de asistencia al cliente (CAC). Asistencia al cliente está disponible de lunes a viernes, de 08:00 a 20:00 horas y sábados de 09:00 a 15:00 horas.

Todas las consultas por correo electrónico al Centro de asistencia al cliente (CAC) se deben enviar a: asistencia.gmmexico@gm.com.

Para obtener asistencia en inglés: mx_gm_customerassistance @gm.com.

México

800-466-0811

800-508-0000

Estados Unidos

1-800-222-1020

Canadá

1-800-268-6800

Nicaragua

00-1800-226-0510

Otros países de Centroamérica y del Caribe

52-555-901-2369

Cuenta en línea

Experiencia del Propietario en línea my.chevrolet.com.mx

El Centro de Propietarios no está disponible en ninguno de los países de la región de América Central y del Caribe.

El Online Owner Experience de Chevrolet permite la interacción con Chevrolet y mantiene información importante específica del vehículo en un solo lugar.

Beneficios de ser miembro

: Descargar los manuales del usuario y ver videos instructivos específicos para cada vehículo.

: Vea los programas de mantenimiento, las alertas y la información de diagnóstico del vehículo. Turnos de servicio programados.

Chevrolet Silverado 1500 Owner Manual (GMNA-Localizing-U.S./Canada/
Mexico/Paraguay-17382604) - 2024 - Source - 5/11/23

: Ver e imprimir los registros de servicio realizados por sí mismo.

: Seleccionar un concesionario preferido y ver sus ubicaciones, mapas, números de teléfono y horarios de atención.

: Seguimiento de información de la garantía de su vehículo.

: Ver retiros vigentes por número de identificación del vehículo (VIN).

Consulte *Número de identificación del vehículo (VIN)* ⇨ *486*.

: Ver la información de cuenta de OnStar (si está equipado).

: Converse con agentes de asistencia.

Store : Compre online paquetes OnStar, servicios conectados y datos

Acceda a my.chevrolet.com.mx para registrar su vehículo.

Servicio de Asistencia en Carretera

El programa de asistencia en carretera no está disponible en ninguno de los países de la región de América Central y del Caribe.

Como nuevo dueño, su vehículo está automáticamente inscripto en el programa de Asistencia en carretera. Los servicios están disponibles sin costo alguno bajo los términos y condiciones del programa.
El programa de Asistencia en carretera no es parte de, ni está incluido, en la cobertura de la Garantía limitada de vehículos nuevos.

Asistencia en carretera proporciona asistencia al conductor y los pasajeros durante la conducción del vehículo dentro de su ciudad de residencia o en cualquier carretera transitable en México, Estados Unidos y Canadá. Los servicios están sujetos a las limitaciones que se describen en las páginas siguientes. La cobertura del programa varía según el país.

Asistencia en carretera está disponible las 24 horas del día, los 365 días del año.

Este programa vence a los tres años a partir de la fecha de venta del vehículo, independientemente del kilometraje del vehículo y de los cambios de propiedad del mismo.

Para obtener más información acerca de la renovación de este programa al final de su vigencia, llame al Centro de asistencia al cliente de Chevrolet al 800-466-0811 o 800-508-0000.

Servicios suministrados

- **Cambio de neumático pinchado**: Si no puede cambiar un neumático pinchado, Asistencia en la carretera le proporcionará servicio de grúa al concesionario autorizado Chevrolet más cercano.
  El dueño es responsable por la reparación o reemplazo del neumático. Este servicio se limita al transporte del vehículo hasta el lugar de la reparación.
- **Combustible de emergencia**: Suministro de combustible suficiente como para que el vehículo llegue a la estación de servicio más cercana.
- **Apertura de cerradura**: Servicio para abrir el vehículo si lo cerró con la llave adentro. Si el vehículo tiene OnStar, quizá se pueda desbloquear remotamente. Por razones de seguridad, el conductor deberá identificarse antes de recibir este servicio.
- **Arranque con cables auxiliares**: Servicio para arrancar con cables auxiliares cuando la batería está descargada.
- ***Mensajes de emergencia**: Transmisión de mensajes telefónicos urgentes.
- ***Llamadas de emergencia**: Llamadas a servicios de emergencia.

- ***Asistencia para localizar concesionarios**: La información relativa a las direcciones y números de teléfono de los concesionarios Chevrolet.
- **Remolque de emergencia**: Remolque al distribuidor más cercano para servicio de garantía si el vehículo no se puede conducir.

  Si el vehículo está involucrado en un accidente durante la comisión de un delito, una infracción administrativa, o en incumplimiento de las normas de tráfico, Asistencia en carretera no proporcionará servicio. Cuando el vehículo no esté accesible para ser remolcado, todas las maniobras necesarias para acceder al mismo serán por cuenta del propietario.

  Si el vehículo se encuentra en otra ciudad fuera de su residencia, Asistencia de carretera se limita a trasladar el vehículo al concesionario más cercano. Si desea trasladar el vehículo a un distribuidor diferente, se le pedirá que cubra la diferencia de costo en el momento del transporte.

  Si el concesionario Chevrolet más cercano no puede recibir el vehículo debido a conflictos de organización, el vehículo será trasladado a un lugar seguro donde permanecerá durante un máximo de 48 horas hasta que pueda ser aceptado por el concesionario. Si los costos de almacenamiento exceden el monto autorizado, el propietario es responsable de pagar la diferencia en el momento del servicio. Llame a Asistencia en carretera por mayor información acerca de los montos autorizados.
- ***Interrupción de viaje**: Se proporciona este servicio si no puede seguir usando su vehículo durante el viaje y el concesionario de Chevrolet más cercano no puede reparar el vehículo el mismo día, y deba permanecer en el concesionario una noche o más. En ese caso, además de los servicios enumerados anteriormente y antes de la confirmación por parte del concesionario, usted tiene derecho a elegir una de las siguientes alternativas, dentro de los límites de las normas vigentes del programa de Asistencia en carretera. Si los gastos exceden la suma autorizada por estos servicios, usted debe pagar la diferencia en el momento del servicio.

  Asistencia en carretera coordinará alojamiento en un hotel para todos los ocupantes del vehículo hasta por dos noches.

  Se suministrará un auto de alquiler por un máximo de dos días y el vehículo debe ser devuelto a su destino original, con exclusión de los vehículos con una capacidad de carga superior a 3,5 toneladas.

  Transporte gratuito: Si prefiere continuar su viaje al destino previsto o regresar a su lugar de residencia, y el viaje requiere conducir por más de ocho horas en la carretera, se proporcionará transporte para el conductor y los pasajeros en autobús de primera clase o en aérea comercial (clase turista) hasta un lugar elegido por Asistencia en carretera, en función de la disponibilidad para el destino elegido. Las restricciones se aplican en base a las especificaciones del vehículo.

  Si usted está en la ruta, se le proporcionará servicio de taxi hasta la estación de autobús o aeropuerto más cercano.
- ***Transporte gratuito para recoger el vehículo**: Transporte para recoger su vehículo cuando hayan terminado las reparaciones. Una vez que el distribuidor haya informado que el vehículo ha sido reparado, Asistencia en carretera

proporcionará servicio de ida en autobús o avión comercial (sujeto a disponibilidad) para que la persona designada por usted pueda recoger el vehículo del concesionario, si usted o la persona designada no se encuentran en el mismo pueblo o ciudad que el concesionario.

*Estos servicios no están disponibles para residentes de EE.UU. o Canadá. Todos los servicios brindados en los EE.UU. y Canadá correrán por cuenta del propietario y serán reembolsados por Asistencia en carretera.

Servicios no incluidos en Asistencia en carretera

Asistencia en carretera no cubre ni reembolsar los servicios para lo siguiente:

- Eventos causados por fraude o mala fe por parte del conductor.
- Situaciones de inmovilización del vehículo debidas a fuerza mayor o imprevistos, como los fenómenos naturales de carácter extraordinario, terremotos, erupciones volcánicas y otras tormentas ciclónicas.
- Situaciones de inmovilización del vehículo derivadas de choques automovilísticos causados por el conductor del vehículo o por terceros. Esto significa cualquier evento que cause daño físico a los ocupantes y/o al vehículo causado por fuerzas externas.
- Los actos de terrorismo, motín o tumulto, acciones de las fuerzas armadas o policiales que impidan la provisión oportuna de los servicios de asistencia.
- Servicio de comida, bebidas, llamadas telefónicas, u otros costos adicionales. Los gastos de alojamiento corresponden sólo para México por los términos y condiciones del programa de Asistencia en carretera.
- Cualquier daño sin intención sobre el vehículo, derivado de los servicios prestados.
- Costo de remolque de un acoplado, al elegir un concesionario de Chevrolet que esté más cerca del lugar de almacenamiento temporal para el vehículo descompuesto.
- El costo de todas las maniobras necesarias para acceder al vehículo cuando no esté disponible para ser remolcado.
- El costo del combustible proporcionado.

Costes de reparación de rutina del vehículo no están cubiertos por el programa de Asistencia en carretera. Consulte la garantía de su nuevo vehículo por mayor información.

Para llamar a Asistencia en carretera

Los servicios de Asistencia en carretera son gratuitos y están disponibles las 24 horas del día, los 365 días del año. Los costos sólo se incurre en situaciones que exceden los límites del programa, algunos de los cuales se enumeran anteriormente en esta sección.

Para ponerse en contacto con Asistencia en carretera por teléfono, utilice los siguientes números:

México

800-466-0811

800-508-0000

Estados Unidos

1-800-222-1020

Canadá

1-800-268-6800

Correo electrónico

asistencia.gmmexico@gm.com

Para obtener asistencia en ingles:
mx_gm_customerassistance @gm.com

Chevrolet se reserva el derecho de hacer cualquier cambio o interrumpir el programa de Asistencia en carretera en cualquier momento y sin aviso previo.

Declaración de radiofrecuencia

Este vehículo cuenta con sistemas que funcionan en una frecuencia de radio que cumple con NOM-EM-016-SCFI-2015 or NOM-208–SCFI-2016 y la Tabla Nacional de Atribución de Radiofrecuencias.

El uso de este equipo está sujeto a las dos condiciones siguientes:

1. Este equipo o dispositivo no puede causar interferencias perjudiciales.
2. Este equipo o dispositivo debe aceptar cualquier interferencia recibida, incluida la interferencia que pueda causar un funcionamiento no deseado.

Declaración de Conformidad

Módulo de control de la carrocería (Acceso y arranque pasivo)

Argentina

R! H-26042

Bolivia

Modelo B1NA0 : Nro. ATT-DJ-RA-H-TL LP 377/2018

Chile

Modelo B1NA0 : SUBTEL nro. 113057

Paraguay

Modelo B1NA0 :



Modelo B1NA5 :



Uruguay

Modelo B1NA0 : Certificado URSEC nro. VU20180906-011872

Radar de corto alcance

Argentina

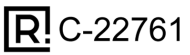

Brasil

Este equipamiento no cuenta con protección contra interferencias dañinas y no debería causar interferencias a los sistemas debidamente autorizados.



Paraguay



Llave remota

Paraguay



Sensor de la presión de los neumáticos (modelo AG6SP4)

Argentina



Chevrolet Silverado 1500 Owner Manual (GMNA-Localizing-U.S./Canada/
Mexico/Paraguay-17382604) - 2024 - Source - 5/11/23

Brasil

ANATEL
UL-BR 16.0064

Paraguay

CONATEL
NR: 2021-02-I-0053

CONATEL
NR: 2016-3-1-000066

Uruguay

Certificado URSEC Nro. 617/DAE/2015

Sensor de la presión de los neumáticos (modelo AHMPD4)

Argentina

CNC COMISIÓN NACIONAL DE COMUNICACIONES
ID: H-27177

Brasil

ANATEL
20282-22-04415

Paraguay

CONATEL
NR: 2021-08-I-0499

Abridor universal de puertas de garaje

Brasil

Certificado IBRACE nro. 00096036

Paraguay



Cargador inalámbrico de teléfonos

Argentina

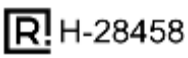

Declaración de Conformidad según la Directiva de Equipos de Radio (RED) 2014/53/EU

Este vehículo tiene sistemas que transmiten y/o reciben ondas de radio sujetas a la Directiva 2014/53/EU. Los fabricantes de los sistemas enumerados a continuación declaran la conformidad con la Directiva 2014/53/EU. El texto completo de la declaración de conformidad con la UE de cada sistema está disponible en la siguiente dirección de Internet: www.chevroleteurope.com.

Módulo de control de la carrocería (Acceso y arranque pasivo) Modelo B1NA0

DENSO CORPORATION

1–1, Showa-cho

Kariya-shi, Aichi-ken, 448–8661

Japón

Modelo: B1NA0

Frecuencia de funcionamiento: 125 kHz

Potencia máxima de salida: 1.58 mW (EIRP)

Módulo de control de la carrocería (Acceso y arranque pasivo) Modelo B1NA5

DENSO INTERNATIONAL AMERICA INC.

24777 DENSO Drive

Southfield, MI 48033

Modelo: B1NA5

Frecuencia de funcionamiento: 125 kHz

Potencia máxima de salida: 0,97 mW (ERP)

Radar de corto alcance (SRR520)

Automotive Distance Control Systems GmbH

Peter-Dornier-Strasse 10

Lindau, 88131

Alemania

Frecuencia de operación: 76-77 Ghz

Receptor de función remota (RFR)

Huf Huelsbeck & Fuerst GmbH & Co. KG

Steeger Str. 17

Velbert, 42551

Alemania

Llave remota

Huf Huelsbeck & Fuerst GmbH & Co. KG

Steeger Str. 17

Velbert, 42551

Alemania

Chevrolet Silverado 1500 Owner Manual (GMNA-Localizing-U.S./Canada/
Mexico/Paraguay-17382604) - 2024 - Source - 5/11/23

Rango de frecuencias: 433.2 – 434.6 Mhz

Vatios de salida: 0,000022

Sensor de la presión de los neumáticos (modelo AG6SP4)

Schrader Electronics

11 Technology Park, Belfast Road

Antrim, BT41 1QS

Irlanda

Frecuencia de operación: 433.92 Mhz

Sensor de la presión de los neumáticos (modelo AHMPD4)

Schrader Electronics

11 Technology Park, Belfast Road

Antrim, BT41 1QS

Irlanda

Frecuencia de operación: 433.92 Mhz

Abridor universal de puertas de garaje

Gentex Corporation

600 N. Centennial

Zeeland, MI 49464

Marca registrada: HomeLink

Modelo: SAHL5K

Cargador inalámbrico de teléfonos

BH EVS Co., Ltd.

Leaders Avenue

Magok 2do. piso, 791-7, Magokdong, Gangseo-gu

Seúl, Corea, 07794

Informe de defectos de seguridad

Informe de defectos de seguridad a General Motors

Además de notificar a la NHTSA (o Transport Canada) en una situación como ésta, notifique a General Motors.

En los Estados Unidos, llame al 1-800-222-1020, o diríjase por escrito a:

Chevrolet Motor Division
Centro de Asistencia al Cliente Chevrolet
P.O. Box 33170
Detroit, MI 48232-5170

En Canadá, llame al 1-800-263-3777 (inglés) o al 1-800-263-7854 (francés), o escriba a:

Centro de atención al cliente
General Motors of Canada Company
500 Wentworth Street W
Oshawa, ON (ENCENDIDO) L1J 0C5

En México, llame al 800-466-0811 o al 800-508-0000.

En otros países de América Central y del Caribe, llame al 52-555-901-2369.

Registro y privacidad de los datos del vehículo

El vehículo cuenta con varias computadoras que registran información acerca del funcionamiento del vehículo y de la forma en que se conduce o se usa. Por ejemplo, utiliza módulos de computadora para monitorear y controlar el funcionamiento del motor y la transmisión, monitorear las condiciones de despliegue de los airbags y desplegarlos en caso de choque y, si está equipado, proporcionar la función de antibloqueo de frenos para ayudar al conductor a controlar el vehículo. Estos módulos pueden almacenar datos para ayudar al técnico a realizar el servicio al vehículo o para ayudar a GM a mejorar la seguridad o las características. Algunos módulos pueden también almacenar datos

acerca de cómo se opera el vehículo, como la tasa de consumo de combustible o la velocidad promedio. Estos módulos pueden retener preferencias personales, como preselecciones de estaciones de radio, posiciones de los asientos y ajustes de temperatura.

Ciberseguridad

GM recopila información sobre el uso de su vehículo, incluyendo información relacionada al funcionamiento y a la seguridad. Recopilamos esta información para facilitar nuestros productos y servicios, evaluarlos, mejorarlos y detectar problemas, como así también para desarrollar nuevos productos y servicios. Para GM, es importante la protección contra el uso no autorizado del control o el acceso electrónico externo de los datos de nuestros clientes y de los sistemas electrónicos de los vehículos. GM mantiene normas de seguridad, prácticas, lineamientos y controles adecuados con el objetivo de proteger al vehículo y al ecosistema de servicio del vehículo contra el acceso electrónico no autorizado, detectando posibles actividades maliciosas en las redes relacionadas y respondiendo a sospechas de incidentes de ciberseguridad de forma oportuna, coordinada y efectiva. Los incidentes de seguridad pueden afectar su seguridad o comprometer su información privada. Para minimizar los riesgos de seguridad, no conecte los sistemas electrónicos de su vehículo a dispositivos no autorizados ni conecte su vehículo a ninguna red desconocida o que no sea de confianza (tales como por Bluetooth, Wi-Fi o de tecnología similar). En el caso de que sospeche de algún incidente de seguridad que afecte sus datos o el funcionamiento seguro de su vehículo, no conduzca su vehículo y contacte a su concesionario.

Grabadoras de datos de eventos

Este vehículo viene equipado con un registrador de datos de eventos (EDR). El propósito principal de la EDR es registrar, en ciertas condiciones de choque o cuasi-choque, tales como un despliegue de airbags o el impacto contra un obstáculo del camino, datos que ayudarán a entender cómo funcionaron los sistemas del vehículo. La EDR está diseñada para registrar datos relacionados con la dinámica y los sistemas de seguridad del vehículo por un período breve, típicamente 30 segundos o menos. El EDR de este vehículo puede registrar los siguientes datos:

- Cómo estaban funcionando diversos sistemas en su vehículo.
- Si los cinturones de seguridad del conductor y el pasajero estaban abrochados/sujetos;
- Hasta dónde (si es que lo hizo), el conductor estaba pisando el pedal del acelerador y/o del freno, y
- A qué velocidad circulaba el vehículo.

Estos datos pueden contribuir a una mejor comprensión de las circunstancias en que se producen los choques y lesiones.

Nota

Los datos de la EDR se registran en su vehículo solo si se produce una situación de choque no trivial. La EDR no registra datos en condiciones de conducción normales y tampoco datos personales (por ejemplo, nombre, género, edad y lugar del choque). No obstante, otros terceros, tales como la policía, pueden combinar los datos de la EDR con el tipo de datos de identificación personal adquiridos rutinariamente durante la investigación de un choque.

Para leer los datos registrados por una EDR, se requiere un equipo especial, así como acceso al vehículo o a la EDR. Además del fabricante del vehículo, otros terceros, como

Chevrolet Silverado 1500 Owner Manual (GMNA-Localizing-U.S./Canada/
Mexico/Paraguay-17382604) - 2024 - Source - 5/11/23

la policía, que tengan el equipo especial, pueden leer la información si tienen acceso al vehículo o a la EDR.

GM no accederá a estos datos ni los compartirá con terceros excepto con el consentimiento del propietario del vehículo o, si el vehículo es alquilado, con el consentimiento de la persona que lo alquiló, en respuesta a un requerimiento oficial de la policía u otro organismo gubernamental similar, como parte de la defensa de GM en un litigio mediante el proceso de descubrimiento, o según lo permitan las leyes. Los datos que recopila o recibe GM pueden utilizarse también para las necesidades de investigación de GM o pueden ponerse a disposición de terceros para fines de investigación, en los casos en que se demuestre la necesidad, y los datos no se relacionan con un vehículo o propietario de vehículo específicos.

OnStar

Si el vehículo está equipado con OnStar y tiene un plan de servicio vigente, se pueden recoger y transmitir datos adicionales a través del sistema OnStar. Esto incluye información sobre el funcionamiento del vehículo; colisiones con el vehículo; el uso del vehículo y sus funciones, incluyendo el infoentretenimiento; la ubicación y la velocidad aproximadas del GPS del vehículo. Consulte los términos y condiciones de OnStar y declaración de privacidad en el sitio Web de OnStar.

Consulte *Información adicional de OnStar* ⇨ *504*.

Sistema de audio

Si el vehículo está equipado con un sistema de navegación como parte del sistema de infoentretenimiento, el uso del sistema puede implicar el almacenamiento de destinos, direcciones, números telefónicos y otra información de viaje. Para información sobre los datos almacenados y las instrucciones para borrarlos, consulte la sección de infoentretenimiento.

Chevrolet Silverado 1500 Owner Manual (GMNA-Localizing-U.S./Canada/
Mexico/Paraguay-17382604) - 2024 - Source - 5/11/23

OnStar

Descripción general de OnStar
Descripción general de OnStar 502

Servicios OnStar
Emergencia 503
Seguridad 503

Información adicional de OnStar
Información adicional de OnStar 504

Descripción general de OnStar

Si está equipado, este vehículo cuenta con un sistema completo de a bordo que puede conectarse a un OnStar Advisor (Asesor OnStar) para servicios de emergencia, seguridad, navegación, conexión y diagnóstico.



Botón de instrucciones de voz

Botón azul de OnStar

Botón de emergencia

Este manual describe funciones de OnStar, que pueden o no estar presentes en el vehículo, sea por equipo opcional que no se adquirió con el vehículo, variantes de modelos, especificaciones de país, características/aplicaciones que pueden no estar disponibles en su región o cambios posteriores a la impresión del presente Manual del propietario.

Consulte la documentación de la compra de su vehículo específico para confirmar las funciones.

El sistema OnStar no está disponible en ningún país de América Central y la región del Caribe.

La luz de estado del sistema OnStar se encuentra junto a los botones de OnStar. Si la luz de estado es:

- Verde fija: El sistema está listo.
- Verde parpadeante: En una llamada.
- Roja: Indica que hay un problema.

Pulse On o llame al 800-083-4994 para hablar con un Asesor (en los EE.UU.).

La función del botón de Comando de voz puede variar según el vehículo y la región.

Si está equipado, pulse para abrir la aplicación OnStar en la pantalla de infoentretenimiento. El sistema de infoentretenimiento cuenta con controles de OnStar en la aplicación OnStar de la pantalla inicial. La mayoría de las funciones de OnStar que se pueden realizar con botones, también se pueden realizar usando la aplicación. Para abrir la aplicación, toque el ícono OnStar en la pantalla inicial. Las funciones pueden variar según la región y el

modelo. Las funciones están sujetas a cambios. Para mayor información sobre esta función, consulte my.chevrolet.com.mx o pulse para darle comandos de voz a la navegación paso a paso de OnStar. Para esto se necesita el plan de seguridad, el plan de acceso ilimitado o el plan de datos ilimitados.

Pulse para conectarse con un Asesor para:

- Verificar la información de la cuenta o actualizar la información de contacto.
- Obtener instrucciones para conducir hacia un destino. Requiere el plan de seguridad, el plan de acceso ilimitado o el plan de datos ilimitados.
- Recibir un diagnóstico a petición propia para la inspección de los sistemas operativos claves del vehículo.
- Recibir asistencia en carretera.

Pulse para obtener una conexión prioritaria con un Asesor, cuyos servicios están disponibles a toda hora, todos los días, para:

- Obtenga ayuda en caso de emergencia.
- Sea un buen ciudadano y llame a un Asesor para prestar ayuda a otra persona que la necesita.
- Obtener asistencia en condiciones climáticas severas y en otras situaciones de crisis, así como averiguar rutas de evacuación.

Servicios OnStar

Emergencia

Los sensores incorporados y la función Respuesta automática de accidente, en muchos choques, alertan a un asesor especialmente capacitado de OnStar, quien se comunicará de inmediato con el vehículo para prestar ayuda.

Pulse para una conexión prioritaria con un asesor de OnStar, quien contactará a los proveedores de servicios de emergencia, los guiará a su ubicación exacta y brindará información importante.

A través de la asistencia para crisis de OnStar, tendrá acceso a asesores especialmente capacitados disponibles las 24 horas todos los días de la semana, que le proporcionarán un punto de contacto central, asistencia e información durante una crisis.

Seguridad

Si está equipado, OnStar ofrece estos servicios:

- Con asistencia en carretera, los asesores pueden localizar un proveedor de servicios cercano para ayudar con un neumático desinflado, empujar el vehículo o con un tanque de gasolina vacío.
- Con el servicio asistencia de vehículos robados, los asesores de OnStar pueden utilizar GPS para localizar el vehículo y ayudar a las autoridades a recuperarlo rápidamente.
- Con el Bloqueo de arranque remoto, si está equipado, OnStar puede bloquear el arranque del motor.
- Con desaceleración del vehículo robado, si está equipado, OnStar puede colaborar con las fuerzas de la ley para detener gradualmente el vehículo.

Chevrolet Silverado 1500 Owner Manual (GMNA-Localizing-U.S./Canada/
Mexico/Paraguay-17382604) - 2024 - Source - 5/11/23

Información adicional de OnStar

Servicio de transferencia

Pulse para solicitar información acerca de la posibilidad de transferir una cuenta. El asesor puede cancelar o cambiar la información de la cuenta.

Reactivación para futuros dueños

Pulse y siga las indicaciones para hablar con un asesor lo más pronto posible. El asesor actualizará los registros del vehículo y explicará las ofertas y opciones de servicio de OnStar o de servicios conectados.

Funcionamiento de los servicios de OnStar

En la mayoría de los vehículos están disponibles: respuesta automática a colisiones, servicios de emergencia, asistencia en crisis, asistencia por robo del vehículo, diagnóstico del vehículo, servicios remotos y asistencia en carretera. No todos los servicios de OnStar están disponibles en todas partes ni en todos los vehículos. Para obtener más información, acceder a la descripción completa de los servicios de OnStar, las limitaciones del sistema, y los términos y condiciones de OnStar consulte www.onstar.com.mx.

OnStar o los servicios conectados no pueden funcionar a menos que el vehículo esté en un lugar en el cual OnStar tenga un acuerdo con un proveedor de servicios inalámbricos para prestar servicios en esa zona, y que el proveedor de servicios inalámbricos tenga cobertura, capacidad de red y una tecnología compatible con OnStar o servicios conectados. Los servicios que dependen de la información de la ubicación del vehículo no podrán funcionar a menos que haya señales de GPS disponibles, sin interferencia, y compatibles con los equipos de OnStar. Puede que los servicios de OnStar o los servicios conectados no funcionen si el equipo de OnStar no está instalado correctamente o si no se le ha dado el mantenimiento adecuado. Puede que los servicios de OnStar o los servicios conectados no funcionen si se modifican sus equipos o software, o si se añaden o conectan otros nuevos. Otros problemas que escapan al control de OnStar — como por ejemplo colinas, edificios elevados, túneles, clima, diseño del sistema eléctrico y la arquitectura del vehículo, daños sufridos por el vehículo en un accidente, o la congestión o las interferencias en la red inalámbrica telefónica — pueden impedir la prestación de los servicios.

Consulte *Declaración de radiofrecuencia* ⇨ *495*.

Este servicio se presta a través de una red pública de telecomunicaciones debidamente autorizada en los Estados Unidos Mexicanos.

OnStar.com.mx

El sitio Web permite acceder a información sobre la cuenta, permite gestionar el plan de servicio OnStar, y también permite ver vídeos sobre cada servicio. Obtenga precios para los planes de servicios y regístrese para OnStar Vehicle Diagnostics (Diagnosis de vehículo en OnStar). Haga clic en "My Account" (Mi cuenta) en la página principal. La navegación por sitio web y los servicios provistos pueden variar de país a país.

Número de identificación personal OnStar (NIP)

Se necesita un NIP para acceder a algunos de los servicios de OnStar, como desbloqueo remoto de puerta y asistencia por robo del vehículo. Se le pedirá que modifique el NIP

la primera vez que hable con un asesor. Para cambiar el NIP de OnStar, llame a OnStar y diga su número actual al asesor.

Garantía

El equipo OnStar puede estar garantido como parte de la garantía limitada de vehículos nuevos. El fabricante del vehículo provee información detallada sobre la garantía.

Idiomas

El vehículo puede programarse para responder en varios idiomas. Pulse y pida hablar con un asesor. Están disponibles asesores que hablan inglés y español.

Problemas potenciales

OnStar no puede realizar el desbloqueo remoto de puertas ni dar asistencia en caso de robo del vehículo después de que el vehículo haya estado apagado durante un período prolongado de tiempo sin un ciclo de encendido. Para conocer la duración del tiempo que atañe al vehículo, contacte a un asesor de OnStar pulsando o llamando al 1-800-083-4994. Si el vehículo no se encendió por un período prolongado de tiempo, OnStar puede contactar a la Asistencia en carretera o a un cerrajero para ayudarle a recuperar el acceso al vehículo.

Sistema de posicionamiento global (GPS)

- El GPS puede sufrir interferencias en una ciudad grande con edificios elevados, en garajes de estacionamiento, en las proximidades de los aeropuertos, en túneles y en pasos subterráneos, o en un área con árboles de follaje muy tupido. Si no hay señales del GPS disponibles, el sistema OnStar todavía debe funcionar y permitirle llamar a OnStar. Sin embargo, puede que OnStar tenga dificultades para identificar su ubicación exacta.
- En situaciones de emergencia, OnStar puede utilizar la última ubicación registrada por el GPS para enviársela a quienes vayan a asistirle en su emergencia.
- Una pérdida temporal del GPS puede hacer que se pierda la posibilidad de enviar una ruta de navegación giro a giro. El asesor puede darle una ruta verbal o puede pedirle que vuelva a llamar después de haber conducido el vehículo hacia un área abierta.

Antenas de celulares y GPS

OnStar necesita de la recepción celular para enviar señales remotas al vehículo. No coloque ningún artículo sobre ni cerca de la antena para evitar bloquear la recepción de la señales celulares y GPS.

No es posible conectarse al mensaje de OnStar

Este mensaje puede aparecer si hay poca cobertura celular o si la red celular ha alcanzado su capacidad máxima. Pulse para intentar nuevamente realizar la llamada, o intente nuevamente después de desplazarse algunos kilómetros y pasar a otra zona celular.

Problemas del vehículo y eléctricos

Los servicios de OnStar necesitan de la disponibilidad y funcionamiento de un sistema eléctrico del vehículo, servicio inalámbrico y tecnologías satelitales de GPS para que sus funciones puedan funcionar correctamente. Puede que estos sistemas no funcionen si la batería está descargada o desconectada.

Equipos eléctricos adicionales

El sistema OnStar está integrado a la arquitectura eléctrica del vehículo. No agregue ningún equipo eléctrico. Los equipos eléctricos adicionales pueden interferir con el funcionamiento del sistema OnStar y pueden impedir que funcionen.

Actualizaciones del software del vehículo

Es posible que OnStar o GM provean en forma remota actualizaciones o modificaciones del software del vehículo, sin ulterior aviso o consentimiento. Estas actualizaciones o cambios pueden mejorar o mantener la seguridad física, la seguridad personal o el funcionamiento del vehículo o de los sistemas del vehículo. Las actualizaciones o cambios pueden modificar o eliminar datos o configuraciones guardadas en el vehículo, como destinos de navegación almacenados o estaciones de radio predefinidas. OnStar y GM no son responsables por cualquier dato o configuración modificada o eliminada. Estas actualizaciones y modificaciones pueden también recabar información personal. Dicho acto de recabar información está descrito en la declaración de privacidad de OnStar, o se revela por separado en el momento de la instalación. Estas actualizaciones o cambios pueden también hacer que un sistema se comunique automáticamente con los servidores de GM para recabar información sobre el estado del sistema del vehículo, identificar si hay actualizaciones o cambios disponibles, o proveer actualizaciones o cambios. Un contrato OnStar activo constituye consentimiento a estas actualizaciones o cambios del software, y el acuerdo a que OnStar o GM los provea al vehículo a distancia.

Privacidad

El responsable del tratamiento de su información personal será OnStar de México, S. de R.L. de C.V., con sede central en Ejército Nacional No. 843, Colonia Granada, Delegación Miguel Hidalgo, Código Postal 11520, Distrito Federal, México. La información personal que quizá obtengamos incluye: su nombre, dirección, dirección de correo electrónico, número telefónico (Celular y/o de línea fija), su RFC (Registro Federal de Contribuyentes) y su número de identificación personal (NIP) para los servicios OnStar.

Es posible que también obtengamos información sobre su vehículo que incluye: el número de identificación del vehículo (VIN); la marca, modelo y año del vehículo; la placa de matrícula del vehículo; información sobre el concesionario GM vendedor o preferido; información sobre el uso del vehículo (incluyendo códigos diagnósticos de avería, vida útil remanente del aceite, filtro de aire del motor, presión de neumáticos, economía de combustible y lecturas del cuentakilómetros); información sobre colisiones que pasó el vehículo, la dirección desde la cual fue golpeado, cuáles airbags se desplegaron y el uso de cinturones de seguridad; información sobre el uso del vehículo y de sus características, tal como si se ha vinculado un dispositivo móvil con su vehículo; y en circunstancias limitadas, la ubicación geográfica y velocidad según GPS (sistema de posicionamiento global) del vehículo.

Su información personal y del vehículo serán procesados para los fines siguientes: (i) para prestarle servicios que ha solicitado (respuesta automática a colisiones, servicios remotos y de emergencia, asistencia en caso de robo de su vehículo, instrucciones paso a paso); (ii) mantener nuestros registros al día para que podamos contestar sus consultas; (iii) para fines de localización de averías y de investigación; (iv) para proteger su propia seguridad y la de terceros; (v) evitar el fraude o el uso abusivo del servicio OnStar;

(vi) en los casos en que lo indiquen la ley o las autoridades; (vii) para llevar a cabo actividades de comercialización y de promoción en general; (viii) para permitir a OnStar, General Motors de México, S. de R.L. de C.V., General Motors LLC y todas sus subsidiarias, filiales o cualquier empresa del mismo grupo corporativo al cual pertenece OnStar la realización de actividades publicitarias (ofreciéndole productos, servicios e información); y (ix) para la prospección del negocio y el análisis estadístico del mercado.

Es importante mencionar que los fines (i), (ii), (iii), (iv), (v) y (vi) dan lugar a y son necesarios para mantener nuestra relación jurídica. Por otra parte, los fines (vii), (viii) y (ix) no dan lugar a y no son necesarios para mantener nuestra relación jurídica. Por lo tanto, para estos fines ponemos a disposición un mecanismo establecido en el centro de servicio al cliente por el teléfono: 01800-0834994 o por correo electrónico a privacidadmexico@onstar.com, para que si corresponde, pueda indicar su negativa a que se procesen sus datos personales para los fines indicados en los fines (vii), (viii) y (ix).

A fin de conocer la versión íntegra de la presente notificación sobre privacidad, sírvase visitar nuestra página Web www.onstar.com.mx.

OnStar - Reconocimientos del software

Para obtener el código fuente bajo GPL, LGPL, MPL y otras licencias de fuente abierta, contenido en este producto, visite https://opensource.lge.com. Además del código fuente, están disponibles para descarga todos los términos de licencia, exclusiones de garantía y avisos de copyright pertinentes. Esta oferta es válida por un período de tres años posteriores a nuestro último envío de este producto Esta oferta es válida para cualquier persona que reciba esta información.

*Proporcionada a través de LG Electronics Inc., que es único responsable por las disposiciones de cumplimiento de OSS relacionadas.

Servicios conectados

Servicios conectados

Navegación 508
Conectividad 509
Diagnóstico 510

Servicios conectados

Navegación

Para la navegación se necesita un plan OnStar o de servicio conectado específico.

Pulse para recibir instrucciones paso a paso sobre cómo dirigirse a un destino, o haga que se las envíen a la pantalla de navegación del vehículo, si está equipada. Seleccione "Indicaciones paso a paso" en la pestaña "Servicios" de la aplicación OnStar para llamar a un asesor, o seleccione un destino reciente o favorito. Toque los íconos de navegación para seleccionar casa, dirección o lugar. Una transferencia de destino de OnStar mostrará la vista en detalle del destino cuando se transfiera desde OnStar a la aplicación de Navegación. Toque OK (ACEPTAR) para volver al menú anterior. Se requiere de un plan de ABS e indicaciones o de Navegación extra. Consulte www.onstar.com.mx para obtener un mapa de la cobertura. Los servicios varían según el modelo. La base de datos de mapas de OnStar se actualiza continuamente. Consulte los mapas de cobertura en www.onstar.com.mx.

Navegación giro a giro

1. Pulse para conectarse con un asesor.
2. Solicitar que se descarguen instrucciones al vehículo.
3. Siga las instrucciones que le dará la voz.

Utilizar comandos de voz en una ruta planificada

La función del botón de Comando de voz, si está equipado, puede variar según el vehículo y la región. En algunos vehículos, pulse para abrir la aplicación OnStar en la pantalla de infoentretenimiento.

Otros servicios de navegación disponibles a través de OnStar

Descarga de destinos

Se pueden enviar las instrucciones a la pantalla de navegación del vehículo, si está equipada.

Pulse , luego solicítele al asesor que descargue las instrucciones al sistema de navegación del vehículo, si está equipado. Después de concluida la llamada, pulse el botón Go (Partir) en la pantalla de navegación para comenzar a seguir las instrucciones. Las rutas que son enviadas a

la pantalla de navegación sólo pueden cancelarse a través de la pantalla de navegación.

Consulte información sobre Destination Download (Descarga de destino) y mapas de cobertura en www.onstar.com.mx.

Conectividad

Los siguientes servicios le ayudan a seguir conectado.

Consulte los mapas de cobertura en www.onstar.com.mx.

Conexión Wi-Fi (si está equipada)

El vehículo puede contar con una conexión Wi-Fi incorporada que ofrece acceso a Internet y contenidos en línea a velocidad 4G. Pueden conectarse hasta siete dispositivos móviles. Se requiere un plan de datos. Use los controles del vehículo sólo cuando sea seguro hacerlo.

1. Para recuperar la información de la red Wi-Fi, pulse para abrir la aplicación de OnStar en la pantalla de infoentretenimiento, luego seleccione red Wi-Fi. En algunos vehículos, toque Wi-Fi o Wi-Fi Settings (Ajustes de Wi-Fi) en la pantalla.
2. La configuración de Wi-Fi mostrará el nombre de la red Wi-Fi (SSID), contraseña y en algunos vehículos, el tipo de conexión (conexión sin Internet, 3G, 4G) y la calidad de la señal (mala, buena, excelente). El icono LTE muestra la conexión a Wi-Fi. Es posible que el icono no se ilumine aunque el vehículo tenga una conexión activa.
3. Para cambiar el SSID o la contraseña, pulse o llame al 01-800-083-4994 para conectarse con un asesor. En algunos vehículos, el SSID y la contraseña pueden cambiarse en el menú Punto de acceso Wi-Fi.

Luego de la configuración inicial, la red Wi-Fi de su vehículo se conectará de forma automática a sus dispositivos móviles. Administre el uso de datos encendiendo y apagando el Wi-Fi de su dispositivo móvil, usando la aplicación móvil myChevrolet o poniéndose en contacto con un asesor de OnStar. En algunos vehículos, el Wi-Fi también se puede administrar desde el menú Punto de acceso Wi-Fi.

Aplicación móvil myChevrolet (si está disponible)

Descargue la aplicación móvil myChevrolet compatible con teléfonos inteligentes Apple y Android. Los usuarios de Chevrolet pueden acceder a los siguientes servicios desde un teléfono inteligente:

- Encender/apagar el vehículo de forma remota, si está equipado de fábrica.
- Bloquear/desbloquear puertas, si el vehículo está equipado con cerraduras automáticas.
- Activar la bocina y las lámparas.
- Comprobar el nivel de combustible del vehículo, vida útil del aceite o la presión de neumáticos, si está equipado de fábrica con el Sistema de monitoreo de presión de neumáticos.
- Enviar destinos al vehículo.
- Localizar el vehículo en un mapa.
- Encender/apagar la red Wi-Fi del vehículo, administrar configuraciones y monitorear el consumo de datos, si está equipada.
- Localizar un concesionario y programar un mantenimiento.
- Solicitar asistencia en carretera.

- Establecer un recordatorio de estacionamiento con ubicación, tomar una foto, hacer una nota y establecer un cronómetro.
- Conectar con Chevrolet en redes sociales.

Las funciones están sujetas a modificación. Para información y compatibilidad de la aplicación móvil myChevrolet, consulte my.chevrolet.mx.

Puede que se necesite un plan de servicio conectado u OnStar vigente. Se necesitan un dispositivo compatible, el arranque remoto instalado de fábrica y cerraduras eléctricas. Se aplicarán tarifas por datos. Por detalles y limitaciones del sistema consulte www.onstar.com.mx.

Diagnóstico

OnStar puede realizar una inspección mensual de los sistemas operativos claves de su vehículo, incluyendo el motor, la transmisión, frenos antibloqueo y otros sistemas principales del vehículos a través del informe de diagnóstico mensual. OnStar también puede monitorear la presión de neumáticos, si el vehículo está equipado con el Sistema de monitoreo de presión de neumáticos. Si necesita un diagnóstico por solicitud propia, pulse On y un asesor puede ejecutar una inspección.

Chevrolet Silverado 1500 Owner Manual (GMNA-Localizing-U.S./Canada/-
Mexico/Paraguay-17382604) - 2024 - Source - 5/11/23

Índice

A
Abridor universal de puertas 146
Programación 146
Abrochar el cinturón para conducir 57
Accesorios y modificaciones del vehículo 380
Aceite
Indicador de presión 133
Medidor de presión de aceite del motor 119
Motor 386
Sistema de vida útil del aceite del motor 388
Activos
Gestión del combustible 245
Actualizaciones
Software 168
Actualizaciones del software 168
Acuerdos
Marcas comerciales y licencia 201
Acuerdos de marcas comerciales y licencias 201
Adicional
Información de OnStar 504
Advertencia
Atención y Peligro 2
Balizas 153
Indicador del sistema de frenos 127
Advertencia (cont.)
Luces, medidores e indicadores 112
Advertencia sobre la Propuesta 65 California 1
Agregado de un quitanieves o un equipo similar 376
Airbags
Agregar equipos al vehículo 74
Indicador de estado de pasajeros 124
Luz de alistamiento 124
Reemplazo de piezas del sistema después de un choque 75
Servicio de vehículos equipados con airbag 73
Aire
Acondicionamiento 208
Filtro, cabina 212
Filtro, Motor 390
Salidas de aire 211
Sistema de la vida útil del filtro 390
Aire acondicionado 205, 208
Ajuste del apoyo lumbar 50
Asientos delanteros 50
Ajustes 193, 195
Apoyo lumbar, asientos delanteros 50
Alarma
Seguridad del vehículo 31

Alerta
Cambio de carril (LCA) 330
Peatón detrás 322
Tráfico cruzado trasero 323
Zona lateral ciega (SBZA) 330
Alerta de colisión
Sistema frontal (FCA) 323
Alimentación de accesorios
retenida (RAP) 241
Alimentación para accesorios 241
Amortiguador(es) a gas 407
Amortiguadores
Gas 407
Antena
Multibanda 172
Antena multibanda 172
Apoyacabezas 46
Apple CarPlay y Android Auto 189, 191
Arranque del motor 237
Arranque del vehículo, remoto 18
Asegurar dispositivos de sujeción para
niños 97
Asientos
Ajuste eléctrico, delantero 48
Ajuste, Delantero 47
Apoyacabezas 46
Apoyo lumbar, ajuste, delantero 50
Asiento central 48
Asientos (cont.)
Calefaccionados y ventilados,
delanteros 53
Calefactadas, traseras 55
Detrás 54
Memoria 50
Portaobjetos debajo del asiento 100
Respaldos inclinables 48
Asientos con memoria 50
Asientos delanteros
Ajuste 47
Asientos infantiles
Asegurar 97
ISOFIX 91
Niños mayores 75
Sistemas 76
Asistencia al cliente
Oficinas 491
Asistencia para arranque en
pendiente (HSA) 265
Asistencia para el arranque,
pendiente 265
Atención, Peligro y Advertencia 2
Audio
Bluetooth 173, 174
Autoadaptable
Control de velocidad crucero 135, 278
Automático
Cerraduras de las puertas 21
Espejos atenuadores 36
Líquido de la transmisión 389
Luz de freno de emergencia (AEB)
desactivado 130
Sistema de faros 152
Transmisión 247, 250
Verificación de la función de
control de bloqueo del cambio
de la transmisión 405
Auxiliares
Luz del techo 155
Avanzado
Sistemas de asistencia al
conductor 309

B

Balizas 153
Batería
Ahorro de batería de las luces
exteriores 159
Gestión de carga 159
Protección contra descarga 159
Batería - Norteamérica 402, 456
Bloquear
Columna de dirección 32
Bloqueo del eje trasero 274

Chevrolet Silverado 1500 Owner Manual (GMNA-Localizing-U.S./Canada/-
Mexico/Paraguay-17382604) - 2024 - Source - 5/11/23

Bloqueo retrasado 20
Bluetooth
Audio 173, 174
Vista general 180, 181, 186
Bocina 105
Brújula 107

C

Cadenas, neumáticos 442
Caja de transferencia
Tracción en las cuatro ruedas 258
Calefacción 205, 208
Calefaccionado
Asientos delanteros ventilados 53
Asientos traseros 55
Espejos retrovisores 36
Volante 105
Calentador
Motor 239
Calibración
Brújula 107
California
Perclorato, requisitos respecto a materiales 380
California, advertencia sobre la Propuesta 65 ..... 1, 456
Cámara
Visión trasera (RVC) 311
Capacidades y especificaciones 486
Capó 381
Carga
Elementos de sujeción 101
Inductiva 109
Luz del sistema 125
Carga inductiva 109
Carreteras
Conducción, mojado 224
Carril
Luz de la asistencia de mantenimiento 130
Centro
Asiento 48
Tercera luz de freno (CHMSL) y luz de carga 410
Cerraduras
Bloqueo retrasado 20
Eléctricas, de puerta 20
Protección del bloqueo 21
Puerta 19
Puerta automática 21
Seguridad 21
Ciberseguridad 500
Cinturón tipo cintura-banda toráxica 60
Cinturones de seguridad 56
Abrochar el cinturón para conducir 57
Cinturón tipo cintura-banda toráxica 60
Cinturones de seguridad (cont.)
Cómo usar correctamente los cinturones de seguridad 58
Cuidado 64
Recordatorios 122
Reemplazo después de un choque 64
Uso durante el embarazo 63
Clasificación uniforme de calidad de neumáticos 440
Combustible
Aditivos 336
Administración, Activa 245
Combustibles prohibidos 336
Conducción económica 215
E85 337
Indicador de advertencia de combustible bajo 134
Llenado de un recipiente portátil de combustible 341
Llenar el tanque 337, 339
Medidor 118
Otros países 336
Recomendado 335, 336
Top Tier 335
Combustible Top Tier 335
Combustibles prohibidos 336
Cómo evitar dispositivos de medios de comunicación no confiables 173

Cómo usar correctamente los cinturones de seguridad 58
Compartimentos
Portaobjetos 99
Compra de neumáticos nuevos 438
Comprobación del sistema de seguridad 63
Conducción
Capacidad disminuida 216
Características y consejos para el remolque 341
Carreteras mojadas 224
Defensiva 216
Invierno 225
Límites de carga del vehículo 228
Pendientes y carreteras de montaña 224
Pérdida del control 218
Recuperación de una salida de la carretera 218
Reducción del consumo 215
Salida de la carretera 219
Si el vehículo está atascado 226
Sistemas de asistencia 323
Conducción defensiva 216
Conducción del vehículo cuando está estacionado 246
Conductor
Adolescente 198
Centro de información (DIC) 136, 138
Control del modo 269
Luz de control de modo 132
Sistemas de asistencia, avanzados 309
Conductor adolescente 198
Conectividad
Servicios conectados 509
Conformidad
Declaración de 495
Consola central
Portaobjetos 100
Consola del piso
Portaobjetos 101
Control
Descenso en pendientes 268
Tracción y estabilidad electrónica 266
Control de
Aplicación de remolque 364
Dimensiones 346
Espejos para remolque 34
Oscilación del remolque (TSC) 362
Control de velocidad crucero 276
Autoadaptable 278
Indicador 135
Súper 291
Control del vehículo 217
Conversión de camioneta pickup a cabina de chasis 378
Cuadro de instrumentos 113, 114
Cuadro, instrumentos 113, 114
Cuando llega el momento de cambiar por neumáticos nuevos 437
Cubrealfombras 474
Cuenta en línea 491
Cuentakilómetros 117
Parcial 117
Cuidado del aspecto
Exterior 465
Interior 471
Cuidado del vehículo
Presión de los neumáticos 429

D

Declaración de Conformidad
Información de la certificación 495
Declaración de frecuencia
Radio 495
Delante
Asientos calefaccionados y ventilados 53
Eje 404
Eje de bloqueo 275
Destino 176

Chevrolet Silverado 1500 Owner Manual (GMNA-Localizing-U.S./Canada/-
Mexico/Paraguay-17382604) - 2024 - Source - 5/11/23

Detrás
Asientos 54
Asientos calefaccionados 55
Eje 405
Eje de bloqueo 274
Espejo con cámara 38
Portaobjetos 100
Ventanas 42
Diagnóstico
Servicios conectados 510
Diferencial de deslizamiento limitado 274
Diferencial, deslizamiento limitado 274
Dimensiones
Aplicación 364
Características de conducción 341
Control de 346
Control de oscilación del remolque (TSC) 362
Equipo 350
Información general 341
Vehículo recreativo 461
Dirección 217
Ajuste del volante 104
Bloqueo de la columna 32
Controles del volante 165
Volante calefaccionado 105
Distracción al conducir 216
Distraído
Conducción 216
Disyuntores 413
Dónde poner el dispositivo de sujeción 80
Dual
Sistema de climatización automática 208

E

E85 o FlexFuel 337
Eje
Delante 404
Delantero bloqueable 275
Detrás 405
Eje delantero bloqueable 275
Eléctrico
Equipo, accesorio 375
Freno de estacionamiento 263
Luz del freno de estacionamiento 128
Refuerzo de frenos 263
Sobrecarga del sistema 411
Embarazo, uso de los cinturones de seguridad 63
Emergencia
OnStar 503
Emergencia de OnStar 503
Encendido
Ajuste del asiento 48
Cerraduras de las puertas 20
Escalones auxiliares 30
Espejos retrovisores 35
Protección, batería 159
Retenida para los accesorios (RAP) 241
Tomas 107
Ventanas 40
Equipo, Remolque 350
Equipos eléctricos agregados 375
Especificaciones y capacidades 486
Espejos convexos 33
Espejos de punto ciego 36
Espejos extendidos 34
Espejos retrovisores 38
Atenuación automática 36, 38
Calefaccionado 36
Convexos 33
Encendido 35
Inclinación para marcha atrás 37
Manual 34
Plegado 35
Punto ciego 36
Rear Camera (Cámara retrovisora) 38
Remolque 34
Retrovisor con atenuación automática 38

Espejos retrovisores (cont.)
Retrovisor interior 38
Retrovisor manual 38
Espejos retrovisores abatibles 35
Espejos retrovisores interiores 38
Estacionamiento
A estacionamiento 241, 242
Asistente 311, 321
Cambio a 241, 242
Extendido 245
Salida de estacionamiento 244
Salida del cambio de punto muerto 244
Sobre superficies inflamables 245
Verificación del mecanismo del freno y P (Estacionamiento) 405
Estacionamiento extendido 245
Estacionar o ir marcha atrás
Sistemas de asistencia 311
Estribos 30
Automatizado 30
Exterior
Ahorro de batería de las luces 159
Controles de las luces 149
Luces de carga 155
Recordatorio de apagado de luces 151

F
Faro antiniebla
Delante 135
Faros
Automático 152
Faros, luces de giro delanteras, luces de posición y luces de estacionamiento 408
Guiños 151
Indicador de luz alta encendida 134
Luces de circulación diurna (DRL) 152
Luz alta 151
Orientación 408
Recordatorio de luces encendidas 135
Sustitución de las lámparas 408
Filtro
Depurador de aire del motor 390
Freno
Indicador de advertencia del sistema 127
Líquido 401
Sistema de vida útil de las pastillas 400
Frenos 217, 399
Antibloqueo 263
Asistente de frenada 265
Automático de emergencia (AEB) 326
Freno de estacionamiento eléctrico 263
Frenos (cont.)
Refuerzo de frenos eléctrico 263
Sistema para peatones delanteros (FPB) 327
Fusibles
Caja de fusibles del compartimento del motor 413
Caja de fusibles del tablero de instrumentos 417, 418
Fusibles y disyuntores 413

G
Grabadoras de datos de eventos 500
Grabadoras de datos, Eventos 500
Guantera 99
Guiado
Problemas con la ruta 178
Guiños 151

H
Hora 107
HVAC 205, 208

I
Iluminación
Control de la iluminación 157
Cortesía 154
Entrada 158
LED 408

Chevrolet Silverado 1500 Owner Manual (GMNA-Localizing-U.S./Canada/-
Mexico/Paraguay-17382604) - 2024 - Source - 5/11/23

Iluminación (cont.)
Salida ... 158
Iluminación de entrada ... 158
Iluminación de LED ... 408
Iluminación de salida ... 158
Indicador
Peatón adelante ... 130
Vehículo adelante ... 130
Indicador de advertencia de combustible bajo ... 134
Indicador de averías (MIL) ... 125
Indicador de luz alta encendida ... 134
Indicador de peatón adelante ... 130
Indicadores
Luces de advertencia y medidores ... 112
Infoentretenimiento
Utilización del sistema ... 166
Información de carga de la camper para camionetas ... 233
Información general
Cuidado del vehículo ... 380
Dimensiones ... 341
Servicio y mantenimiento ... 476
Informe de defectos de seguridad General Motors ... 499
Inmovilizador ... 32
Inspección
Vehículo multipuntos ... 480
Inspección multipuntos del vehículo (MPVI) ... 480
Introducción ... 2, 161
Invierno
Conducción ... 225
Neumáticos ... 423

L

Lámparas halógenas ... 408
Limpialuneta
Reemplazo de aspa ... 406
Limpieza
Cuidado exterior ... 465
Cuidado interior ... 471
Líquido
Frenos ... 401
Lavaluneta ... 398
Transmisión automática ... 389
Líquido de lavado ... 398
Líquidos y lubricantes recomendados ... 481
Llaves ... 10
Operación remota ... 12
Remoto ... 11
Luces
Advertencia de combustible bajo ... 134
Advertencia de temperatura del refrigerante del motor ... 132
Luces (cont.)
Advertencia del sistema antibloqueo de frenos (ABS) ... 128
Advertencia del sistema de frenos ... 127
Ahorro de batería de las luces exteriores ... 159
Alistamiento del Airbag ... 124
Asistencia para mantener el carril ... 130
Avisos de cinturón de seguridad ... 122
Carga exterior ... 155
Circulación diurna (DRL) ... 152
Control de Estabilidad Electrónico (ESC), desactivado ... 132
Control de modo conductor ... 132
Control de velocidad crucero autoadaptable ... 135
Faro antiniebla delantero ... 135
Frenado automático de emergencia (AEB) desactivado ... 130
Freno de estacionamiento eléctrico ... 128
Guiños ... 151
Indicador de avería (Revisar motor) ... 125
Indicador de control de velocidad crucero ... 135
Indicador del sistema de control de tracción(TCS)/control electrónico de estabilidad ... 131
Lectura ... 158

Luces (cont.)
Llave de las luces 149
Luz alta 151
Luz alta encendida 134
Luz auxiliar del techo 155
Luz de control de descenso en pendientes 129
Medidores e indicadores 112
Modo grúa/remolque 129
Niebla 154
Patente 411
Presión de aceite del motor 133
Presión de los neumáticos 133
Puerta entreabierta 136
Recordatorio de apagado de luces exteriores 151
Recordatorio de encendido 135
Reparar el freno eléctrico de estacionamiento 128
Revisar motor (indicador de avería) 125
Seguridad 134
Sistema de carga 125
Super Cruise 136
Techo 157
Tracción desactivada 131
Tracción en las cuatro ruedas 129
Luces antiniebla 154
Luces de circulación diurna (DRL) 152
Luces de cortesía 154
Luces de emergencia 153
Luces de freno y luces de marcha atrás
Sustitución de las lámparas 409
Luces de lectura 158
Luces del techo 157
Luces traseras
Sustitución de las lámparas 409
Luz de control
Descenso en pendientes 129
Luz de revisión del motor (indicador de avería) 125
Luz del modo remolque/acoplado 129
Luz indicadora de giro
Sustitución de las lámparas 409
Luz testigo de desactivación del Control de Estabilidad Electrónico (ESC) 132

M

Mandos
Volante 165
Mantenimiento programado 477
Líquidos y lubricantes recomendados 481
Manual
Espejos retrovisores 34
Manual (cont.)
Modo 254, 256
Mapas 175
Media (Medios)
Cómo evitar dispositivos no confiables 173
Medidor de voltaje 122
Medidores
Combustible 118
Cuentakilómetros 117
Luces de advertencia y indicadores 112
Odómetro parcial 117
Presión de aceite del motor 119
Tacómetro 117
Temperatura de la transmisión 121
Temperatura del refrigerante del motor 120
Velocímetro 117
Voltímetro 122
Mensajes
Potencia del motor 145
Vehículo 145
Velocidad del vehículo 146
Modo
Control del conductor 269
Modo de operación
Protección contra recalentamiento del motor 397

Chevrolet Silverado 1500 Owner Manual (GMNA-Localizing-U.S./Canada/-
Mexico/Paraguay-17382604) - 2024 - Source - 5/11/23

Modo de operación de protección contra recalentamiento del motor 397
Modo grúa/remolque 257
Monóxido de carbono
Conducción en invierno 225
Portón trasero 22
Sistema de escape del motor 246
Motor
Arranque 237
Calentador 239
Conducción del vehículo cuando está estacionado 246
Escape 246
Esquema del compartimento 383
Filtro de aire 390
Indicador de advertencia de temperatura del refrigerante 132
Indicador de presión de aceite 133
Luz de revisar (indicador de avería) 125
Medidor de presión de aceite 119
Mensajes de potencia del motor 145
Modo de operación de protección contra recalentamiento 397
Posición de la correa de accionamiento 489
Recalentamiento 396
Sensor de temperatura del refrigerante 120
Motor (cont.)
Sistema de la vida útil del filtro de aire 390
Sistema de refrigeración 391
Sistema de vida útil del aceite 388
Ventilador 398

N

Navegación
Destino 176
Servicios conectados 508
Símbolos 176
Utilización del sistema 174
Neumático desinflado 443
Cambio 445
Neumáticos 421
Alineación de ruedas y balanceo de neumáticos 441
Auxilio normal 455
Cadenas 442
Cambio 445
Clasificación uniforme de calidad de neumáticos 440
Compra de neumáticos nuevos 438
Cuando llega el momento de cambiar por neumáticos nuevos 437
Designaciones 426
Neumáticos (cont.)
Funcionamiento del monitor de presión 431
Indicador de presión 133
Inspección 436
Invierno 423
Presión 429
Rotación 436
Rotulado de las paredes laterales 423
Si se desinfla un neumático 443
Sistema monitor de presión 430
Sustitución de ruedas 442
Tamaño diferente 440
Terminología y definiciones 427
Todas las estaciones 422
Todoterreno 423
Neumáticos para todas las estaciones ... 422
Neumáticos todoterreno 423
Niños mayores, Asientos 75

O

Odómetro parcial 117
OnStar 501
Información adicional 504
Vista general 502

P

Pantalla de visualización frontal (HUD) 141

Parabrisas
Limpia/lavaparabrisas 106
Sustitución 406
Parasoles 43
Pasajero
Filtro de aire de la cabina 212
Indicador de estado de los airbags 124
Sistema sensor 70
Peligro y atención 2
Pendiente
Control de descenso (HDC) 268
Luz del control de descenso 129
Pendientes y carreteras de montaña 224
Perclorato, requisitos respecto a materiales con, California 380
Pérdida del control 218
Piezas de repuesto
Airbags 75
Mantenimiento 483
Portaobjetos
Compartimentos 99
Consola central 100
Consola del piso 101
Debajo del asiento 100
Detrás 100
Guantera 99
Portavasos 99
Portavasos 99
Portón trasero 22
Posición de la correa de accionamiento del motor 489
Posición, correa de accionamiento del motor 489
Posicionamiento
Vehículo 177
Posiciones del encendido 235
Privacidad
Registro de los datos del vehículo 499
Problemas con el guiado de ruta 178
Procedimiento de satisfacción del cliente 490
Propuesta 65, Advertencia, California 456
Puente
Arranque - Norteamérica 456
Puerta
Abierta - Luz 136
Bloqueo retrasado 20
Cerraduras 19
Cerraduras eléctricas 20
Puerto
USB 173
Puerto USB 173

Q

Quitanieves 376

R

Radiador 391
Radio
Declaración de frecuencia 495
Radio AM-FM 168, 170
Recepción 172
Satelital 171
Radio AM-FM 168, 170
Radio satelital 171
Recalentamiento, Motor 396
Recolección de datos
OnStar 501
Sistema de audio 501
Recomendado
Combustible 335, 336
Reconocimiento
Voice (Voz) 178
Reconocimiento de voz 178
Reemplazo
Piezas del sistema de cinturón de seguridad después de un choque 64
Sistema de airbags 75
Refrigerante
Indicador de advertencia de temperatura del motor 132
Sensor de temperatura del motor 120
Reloj 107
Remolque de vehículos recreativos 461

Chevrolet Silverado 1500 Owner Manual (GMNA-Localizing-U.S./Canada/-
Mexico/Paraguay-17382604) - 2024 - Source - 5/11/23

Remoto
Arranque del vehículo 18
Llave 11
Uso de la llave 12
Respaldos inclinables 48
Retrovisores inclinables para marcha atrás 37
Rodaje de un vehículo nuevo 235
Rodaje, vehículo nuevo 235
Rotación, neumáticos 436
Rotulado, pared lateral de los neumáticos 423
Rueda de auxilio normal 455
Ruedas
Alineación y balanceo de neumáticos 441
Sustitución 442
Tamaño diferente 440

S

Salida de la carretera
Conducción 219
Recuperación 218
Seguridad
Alarma del vehículo 31
Cerraduras 21
Indicador 134
OnStar 503
Seguridad (cont.)
Vehículo 31
Seguridad de OnStar 503
Seguridad del vehículo
Bloqueo de la columna de la dirección 32
Señalización de giros y cambios de carril 153
Señalización, giros y cambio de carril 153
Servicio 213
Accesorios y modificaciones del vehículo 380
Identificación de piezas 486
Luz del freno de estacionamiento eléctrico 128
Mantenimiento, información general 476
Operaciones realizadas por el propio usuario 381
Sistema de climatización 205
Servicio de Asistencia en Carretera 492
Servicio de Asistencia, en Carretera 492
Servicio del airbag 73
Servicios
Aplicaciones especiales 481
Servicios conectados
Conectividad 509
Diagnóstico 510
Servicios conectados (cont.)
Navegación 508
Servicios para aplicaciones especiales 481
Símbolos 2
Navegación 176
Sistema
Airbag 64
Infoentretenimiento 501
Posicionamiento global 177
Vida útil de las pastillas de freno 400
Vida útil del filtro de aire del motor 390
Sistema antibloqueo de frenos (ABS) 263
Indicador de advertencia 128
Sistema de airbags 64
¿Cómo protege un airbag? 68
¿Cuándo debe inflarse un airbag? 67
¿Dónde están los airbags? 66
¿Qué hace que se infle un airbag? 68
¿Qué verá después que se infla un airbag? 69
Comprobar 75
Sistema de detección del acompañante 70
Sistema de audio 501
Sistema de parada/arranque 238
Sistema de Posicionamiento Global (GPS) 177

Chevrolet Silverado 1500 Owner Manual (GMNA-Localizing-U.S./Canada/-
Mexico/Paraguay-17382604) - 2024 - Source - 5/11/23

Sistema de refrigeración 391
Sistema de vida útil de las pastillas de freno 400
Sistema eléctrico
Caja de fusibles del compartimento del motor 413
Caja de fusibles del tablero de instrumentos 417, 418
Fusibles y disyuntores 413
Sistema monitor, presión de los neumáticos 430
Sistema remoto universal 146
Manejo 148
Programación 146
Sistemas antirrobo 32
Inmovilizador 32
Sistemas de asistencia
Alerta de cambio de carril (LCA) 330
Alerta de punto ciego (SBZA) 330
Alerta de tráfico de cruce trasero (RCTA) 323
Alerta por peatón detrás 322
Asistencia para mantener el carril (LKA) 333
Avanzado 309
Cámara de visión trasera (RVC) 311
Conducción 323
Estacionamiento 321
Sistemas de asistencia (cont.)
Estacionamiento y retroceso 311
Frenado automático de emergencia (AEB) 326
Frenado por peatones adelante (FPB) 327
Sistema de alerta de colisión frontal (FCA) 323
Sistema de vista circundante 312
Sistemas de climatización 205
Aire acondicionado 205
Automática dual 208
Calefacción 205
Sistemas de control de marcha
Sistema de tracción mejorada (ETS) 274
Sistemas de tracción
Tracción en las cuatro ruedas 404
Sistemas ISOFIX de sujeción para niños 91
Sujeciones
Dónde poner 80
Super Cruise 291
Indicador 136
Surround
Sistema de visión 312
Sustitución
Cristales 406
Sustitución de cristales 406
Sustitución de las escobillas, Limpiaparabrisas 406
Sustitución de las lámparas 408
Faros, luces de giro delanteras, luces de posición y luces de estacionamiento 408
Lámparas halógenas 408
Luces de la patente 411
Luces traseras, luz indicadora de giro, luces de freno y luces de marcha atrás 409
Orientación de los faros 408
Tercera luz de freno (CHMSL) y luz de carga 410

T

Tablero 4
Tacómetro 117
Techo
Techo solar 43
Techo solar 43
Teléfono
Apple CarPlay y Android Auto 189, 191
Bluetooth 180, 181, 186
Tomas
Encendido 107
Trabas de seguridad para niños 21

Chevrolet Silverado 1500 Owner Manual (GMNA-Localizing-U.S./Canada/-Mexico/Paraguay-17382604) - 2024 - Source - 5/11/23

Tracción
Control/Control electrónico de estabilidad 266
Diferencial de deslizamiento limitado 274
Indicador del sistema de control (TCS)/control electrónico de estabilidad 131
Luz de desactivación 131
Tracción en las cuatro ruedas 258, 404
Indicador 129
Transmisión
Automático 247, 250
Líquido, automática 389
Medidor de temperatura 121
Transmisión automática
Modo manual 254, 256
Transporte
de un vehículo averiado 460
Elementos que pueden causar un incendio 29

U

Uso
Este manual 2
Sistema de audio 166
Sistema de navegación 174

V

Vehículo
Arranque remoto 18
Control 217
Indicador de aproximación 130
Límites de carga 228
Mensajes 145
Mensajes relacionados a la velocidad 146
Número de identificación (VIN) 486
Posicionamiento 177
Registro y privacidad de los datos 499
Seguridad 31
Símbolos 2
Sistema de alarma 31
Vehículo atascado 226
Vehículo averiado
Transporte 460
Velocímetro 117
Ventanas 40
Detrás 42
Encendido 40
Ventilación, Aire 211
Ventilador
Motor 398
Verificación de la función de control del bloqueo del cambio, transmisión automática 405
Vista general 163, 164
Tablero de instrumentos 4
Vista general del tablero de instrumentos 4